# 2018 PARTS CATALOG

トーハツ船外機 パーツカタログ

TOHATSU

Feel the Wind™

# MFS 40A
# MFS 50A
# Models

Serial Number 000001AH～

OB NO.002-21056-0AH 3KY 1801

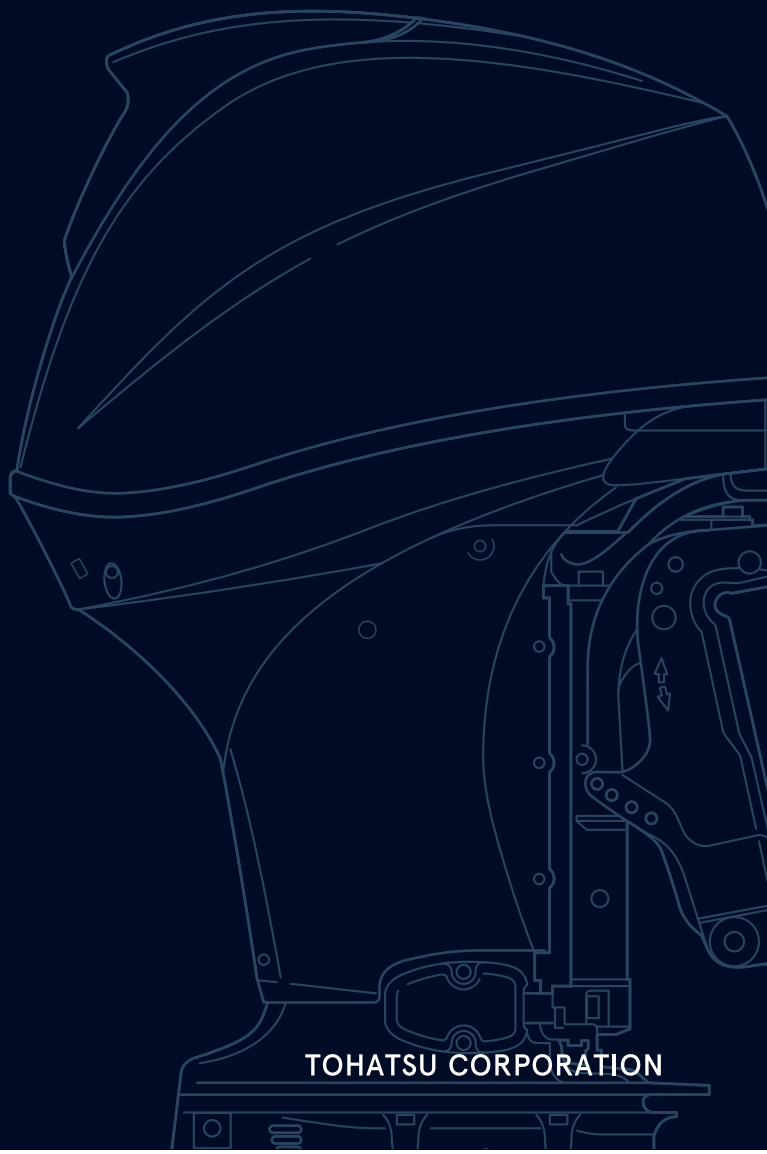

BACKS YOU UP™

TOHATSU CORPORATION

# パーツカタログのご使用について

1. このパーツカタログは、2018 年 1 月現在で編集しております。

2. 新設、廃止または、変更が生じた場合は、サービスブルテン等にてお知らせ致しますので、その都度、ご訂正ください。

3. イラストレーション（部品図）は部品検査の目安として記載していますので現品と形状が異なる場合があります。

4. イラストが一つに対して複数の品番がありますので枝番、適用モデル、備考を確認してからご注文願います。

適用モデル

| Ref.No. 見出番号 | | Part No. 部品番号 | Description 部 品 名 | Q'ty/個数 MFS40A | Q'ty/個数 MFS50A | Remarks 備 考 |
|---|---|---|---|---|---|---|
| 2-1 | | 3KY-00030-1 | CRANKSHAFT ASSY クランクシャフトアッシ | 1 | 1 | |
| 2-2 | 1 | 3KY-07707-0 | PLAIN SHAFT BEARING ﾌﾟﾚｰﾝｼｬﾌﾄﾍﾞｱﾘﾝｸﾞ（ﾌﾞﾗｳﾝ） | A | A | Brown see Service Manual |
| 2-2 | 2 | 3KY-07708-0 | PLAIN SHAFT BEARING ﾌﾟﾚｰﾝｼｬﾌﾄﾍﾞｱﾘﾝｸﾞ（ﾌﾞﾗｯｸ） | A | A | Black see Service Manual |
| 2-2 | 3 | 3KY-07750-0 | PLAIN SHAFT BEARING ﾌﾟﾚｰﾝｼｬﾌﾄﾍﾞｱﾘﾝｸﾞ（ﾌﾞﾙｰ） | A | A | Blue see Service Manual |
| ②③ | | 3KY-00122-0 | OIL SEAL 50-68-9 ｵｲﾙｼｰﾙ 50-68-9 | 1 | 1 | Upper |

仕様違い
イラスト位置 No.
Fig. No.

5. アッセンブリまたは、キットでの販売部品は、その構成する部品の頭に（＊）印をつけて表しています。

6. 本文中に記載されている記号は、次の様になっています。

| | | | |
|---|---|---|---|
| STD | ：スタンダード | OPT | ：オプション |
| O/S | ：オーバーサイズ | ASSY | ：アッセンブリ |
| DO | ：日本国内向け | EX | ：海外輸出向け |
| A | ：必要に応じて選択 | EU | ：欧州連合 |

7. オーダー上の注意
塗装部品の注文に当っては、以下に従ってください。
パーツナンバーの 4 桁目が B”・Q” 記号のものは塗装されています。
現在の塗装色はパワーヘッドがブラック（B）、ロワユニットがアクアマリンブルー（Q）、プロペラがブラック（B）です。
[ 例示 ]

| エンジンショートブロックキット | ロワユニットアッシ（L） |
|---|---|
| 3KYB87090 - 0 | 3NRQ87302 - 0 |
| B: ブラック | Q: アクアマリンブルー |

8. ボルト・ナット・ワッシャのサイズ記号に付いて

ボルト　910103 - 5635
- 首下長さ
- 径
- 座付き (0) : 座なし

ナット・ワッシャ　940121 - 0800
- 径

9. 標準部品のホースは、長巻（備考を参照）に代替されます。

ホース　　98AB - 50 - 450

長さ

径

HOSE/PIPE

| Ref.No. 見出番号 | | Part No. 部品番号 | Description 部　品　名 | Bulk part No. ﾊﾞﾙｸ部品番号 | Bulk part ﾊﾞﾙｸ部品 | |
|---|---|---|---|---|---|---|
| | | | | | Inner Daimeter(mm) 内径(ﾐﾘ) | Length(m) 長さ(ﾒｰﾄﾙ) |
| 15-16 | 1 | 98AB-50-450 | HOSE ﾎｰｽ | 98AB-501000 | 5 | 1 |
| 19-6 | 2 | 98AB-70-700 | * HOSE * ﾎｰｽ | 98AB-701000 | 7 | 1 |
| 19-7 | 2 | 98AB-701600 | * HOSE * ﾎｰｽ | 98AB-701000x2 | 7 | 1 |

# HOW TO USE THIS PARTS CATALOG

1. This Parts Catalog provides information available as of the end of January, 2018.

2. Please keep the Parts Catalog updated each time when receiving the Service Bulletin describing the addition, abolition and/or change of parts.

3. Actual shapes of parts may be different from the illustrations shown in this Parts Catalog because they are described only as a guide for searching parts.

4. One illustration is given more than one article number. Please confirm the sub-number, applicable model and remarks before ordering parts.

Applicable model

| Ref.No. 見出番号 | | Part No. 部品番号 | Description 部 品 名 | Q'ty/個数 MFS40A | Q'ty/個数 MFS50A | Remarks 備 考 |
|---|---|---|---|---|---|---|
| 2-1 | | 3KY-00030-1 | CRANKSHAFT ASSY クランクシャフトアッシ | 1 | 1 | |
| 2-2 | 1 | 3KY-07707-0 | PLAIN SHAFT BEARING プレーンシャフトベアリング(ブラウン) | A | A | Brown see Service Manual |
| 2-2 | 2 | 3KY-07708-0 | PLAIN SHAFT BEARING プレーンシャフトベアリング(ブラック) | A | A | Black see Service Manual |
| 2-2 | 3 | 3KY-07750-0 | PLAIN SHAFT BEARING プレーンシャフトベアリング(ブルー) | A | A | Blue see Service Manual |
| 2 3 | | 3KY-00122-0 | OIL SEAL 50-68-9 オイルシール 50-68-9 | 1 | 1 | Upper |

Different specification
Illustration position number
Fig. No.

5. Given mark in (∗) to part number shows assembly or kit part.

6. Marks in this Parts Catalog show.

| | | | |
|---|---|---|---|
| STD | : Standard | OPT | : Optional Parts |
| O/S | : Over size | ASSY | : Assembly |
| DO | : Domestic Model | EX | : Export Model |
| A | : As required | EU | : European Union |

7. Attention to order

Please order painted parts in accordance with following.

The parts that fourth figure of the parts number is (B), (Q) have painted.

Present coloring of power head is black (B) , lower unit is aqua marine blue (Q) and propeller is black (B).

[Example]

| | |
|---|---|
| ENGINE SHORT BLOCK KIT | LOWER UNIT ASSY (L) |
| 3KYB87090-0 | 3NRQ87302-0 |
| B: Black | Q: Aquamarine Blue |

8. About dimensional identification of bolts, nuts and washers.

BOLT 910103 - 5635

Length below neck
Diameter
Washer based (0) : No washer

NUTS & WASHERS 940121 - 0800

Diameter

9. Hose, that is a standard part, is replaced with long hose.

HOSE 98AB - 50 - 450

Length

Diameter

HOSE/PIPE

| Ref.No. 見出番号 | | Part No. 部品番号 | Description 部 品 名 | Bulk part No. バルク部品番号 | Bulk part バルク部品 | |
|---|---|---|---|---|---|---|
| | | | | | Inner Daimeter(mm) 内径(ミリ) | Length(m) 長さ(メートル) |
| 15-16 | 1 | 98AB-50-450 | HOSE ホース | 98AB-501000 | 5 | 1 |
| 19-6 | 2 | 98AB-70-700 | * HOSE * ホース | 98AB-701000 | 7 | 1 |
| 19-7 | 2 | 98AB-701600 | * HOSE * ホース | 98AB-701000x2 | 7 | 1 |

# CONTENTS
# 目　　次


Fig. 1 CYLINDER・CRANK CASE ····· 1
シリンダ・クランクケース

Fig. 2 PISTON・CRANK SHAFT ····· 3
ピストン・クランクシャフト

Fig. 3 CYLINDER HEAD・OIL PUMP ····· 5
シリンダヘッド・オイルポンプ

Fig. 4 PULLEY・TIMING BELT ····· 9
プーリ・タイミングベルト

Fig. 5 INTAKE MANIFOLD ····· 11
インテークマニホールド

Fig. 6 FUEL SYSTEM ····· 15
フュエルシステム

Fig. 7 MAGNETO ····· 19
マグネト

Fig. 8 ELECTRIC PARTS (STARTER MOTOR) ····· 21
エレクトリックパーツ(スタータモータ)

Fig. 9 ELECTRIC PARTS ····· 23
エレクトリックパーツ

Fig. 10 DRIVE SHAFT HOUSING ····· 27
ドライブシャフトハウジング

Fig. 11 GEAR CASE (DRIVE SHAFT) ····· 31
ギヤケース(ドライブシャフト)

Fig. 12 GEAR CASE (PROPELLER SHAFT) ····· 37
ギヤケース(プロペラシャフト)

Fig. 13 BRACKET ····· 41
ブラケット

Fig. 14 POWER TRIM&TILT ····· 47
パワートリム&チルト

Fig. 15 BOTTOM COWL ····· 49
ボトムカウル

Fig. 16 SHIFT・THROTTLE ····· 53
シフト・スロットル

Fig. 17 STEERING ····· 57
ステアリング

Fig. 18 TOP COWL ····· 59
トップカウル

Fig. 19 FUEL TANK ····· 61
フュエルタンク

Fig. 20 MULTI TILLER HANDLE ····· 63
マルチティラーハンドル

Fig. 21 COMPONENT PARTS OF REMOTE CONTROL ····· 67
リモコンボックス構成部品

Fig. 22 COMPONENT PARTS OF REMOTE CONTROL (ELECTRIC PARTS) ····· 71
リモコンボックス構成部品(電装品関係)

Fig. 23 OPTIONAL PARTS・ACCESSORIES ····· 73
オプショナルパーツ・アクセサリ

Fig.23A OPTIONAL PARTS (1) ····· 75
オプショナルパーツ(1)

Fig. 24 OPTIONAL PARTS (2) ····· 77
オプショナルパーツ(2)

Fig.25A RIGGING KIT (1) ····· 79
リギングキット(1)

Fig.25B RIGGING KIT (2) ····· 81
リギングキット(2)

Fig. 26 ASSEMBLY・KIT PARTS ····· 83
アッセンブリ・キットパーツ

索引 ····· 91

INDEX ····· 97

INDEX (Parts Number) ····· 101

**Fig. 1 CYLINDER・CRANK CASE**
**シリンダ・クランクケース**

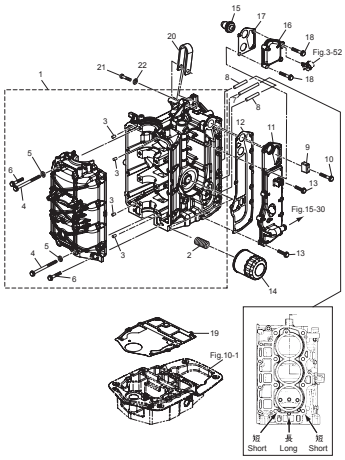


**Fig. 2 PISTON・CRANK SHAFT**
**ピストン・クランクシャフト**

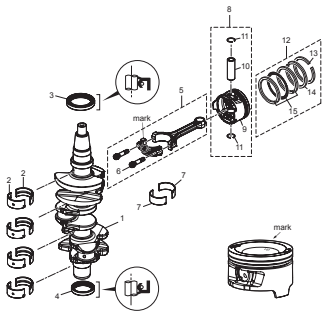


**Fig. 3 CYLINDER HEAD・OIL PUMP**
**シリンダヘッド・オイルポンプ**

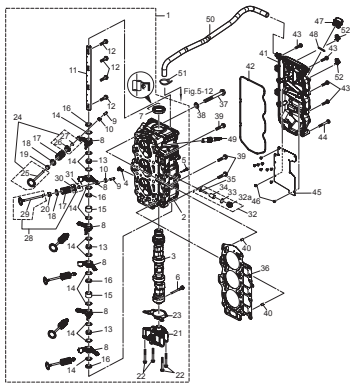


**Fig. 4 PULLEY・TIMING BELT**
**プーリ・タイミングベルト**

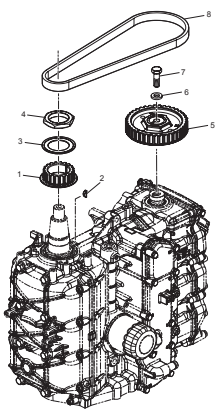

**Fig. 5 INTAKE MANIFOLD**
**インテークマニホールド**

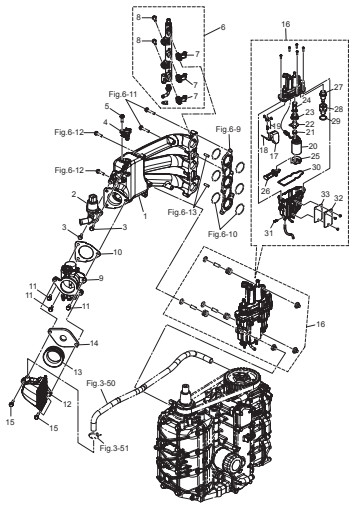


**Fig. 6 FUEL SYSTEM**
**フュエルシステム**

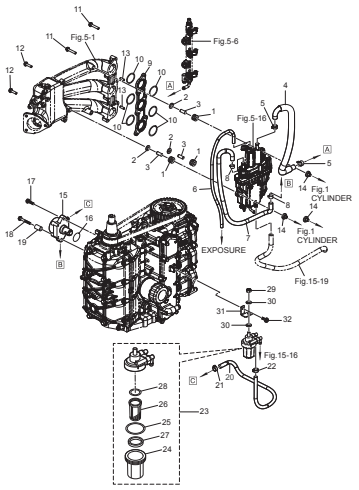


**Fig. 7 MAGNETO**
**マグネト**

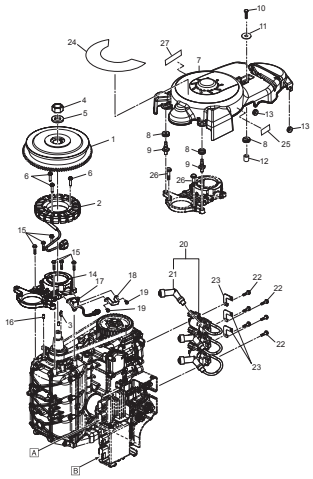

**Fig. 8 ELECTRIC PARTS (STARTER MOTOR)**
**エレクトリックパーツ（スタータモータ）**

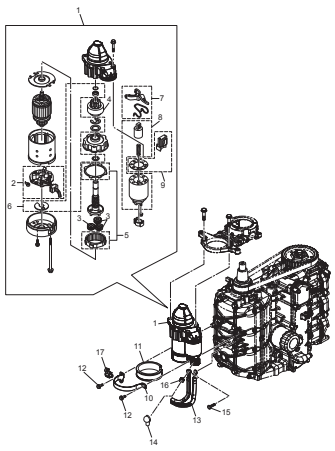

**Fig. 9 ELECTRIC PARTS**
**エレクトリックパーツ**

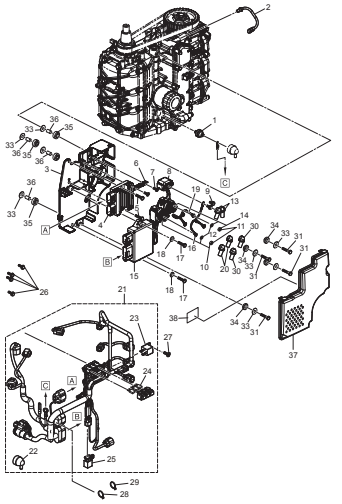

## Fig. 10 DRIVE SHAFT HOUSING
ドライブシャフトハウジング

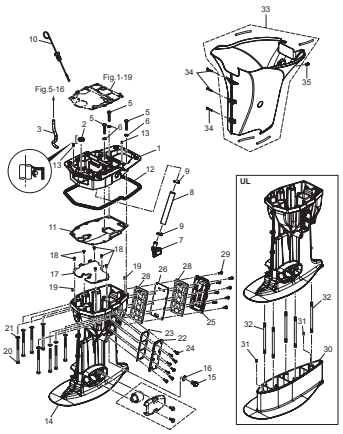


## Fig. 11 GEAR CASE (DRIVE SHAFT)
ギヤケース（ドライブシャフト）

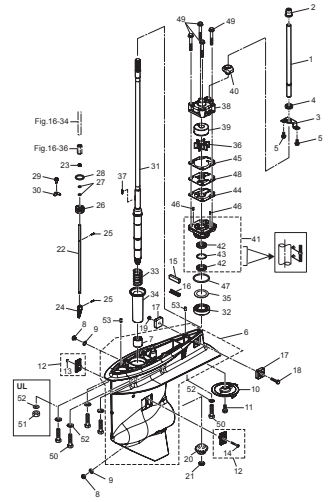


## Fig. 12 GEAR CASE (PROPELLER SHAFT)
ギヤケース（プロペラシャフト）

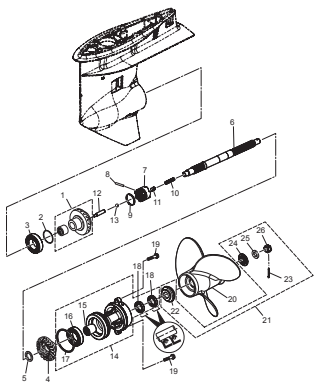

## Fig. 13 BRACKET
ブラケット

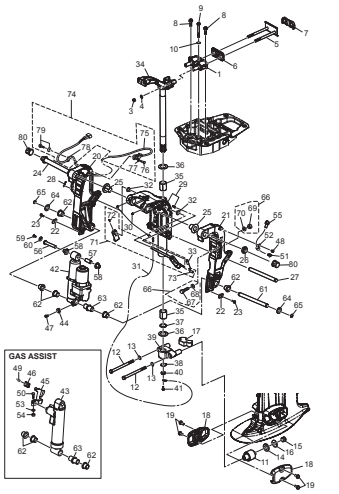


## Fig. 14 POWER TRIM & TILT
パワートリム＆チルト

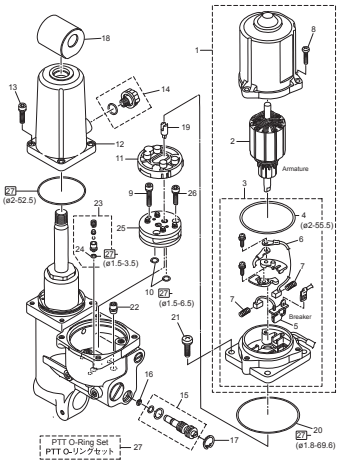


## Fig. 15 BOTTOM COWL
ボトムカウル

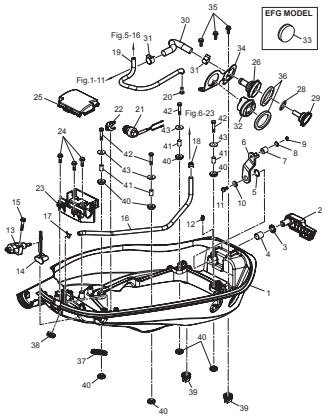


## Fig. 16 SHIFT・THROTTLE
シフト・スロットル

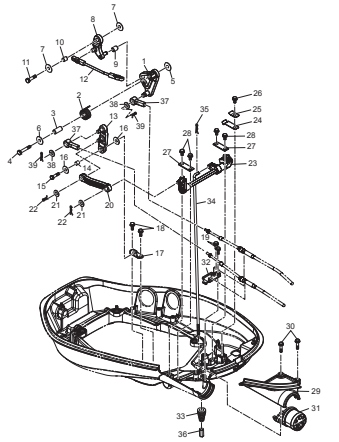

## Fig. 17 STERRING
ステアリング

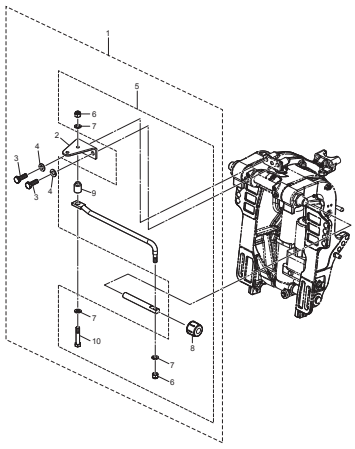

## Fig. 18 TOP COWL
トップカウル

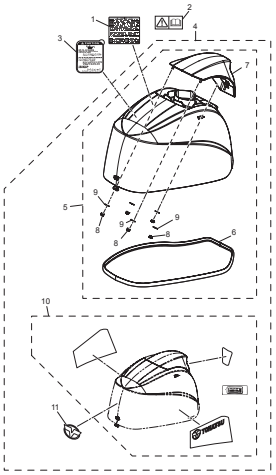

## Fig. 19 FUEL TANK
フュエルタンク

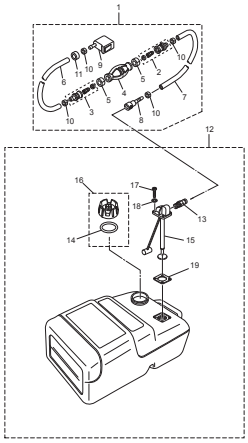

## Fig. 20 MULTI TILLER HANDLE
マルチティラーハンドル

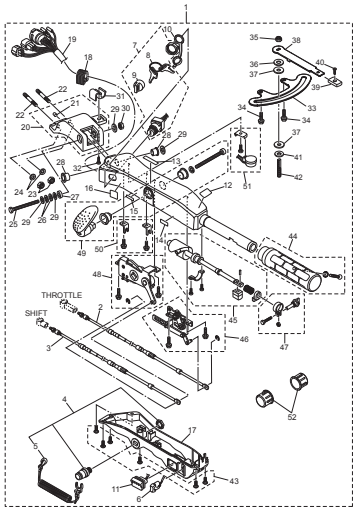


## Fig. 21 COMPONENT PARTS OF REMOTE CONTROL
リモコンボックス構成部品

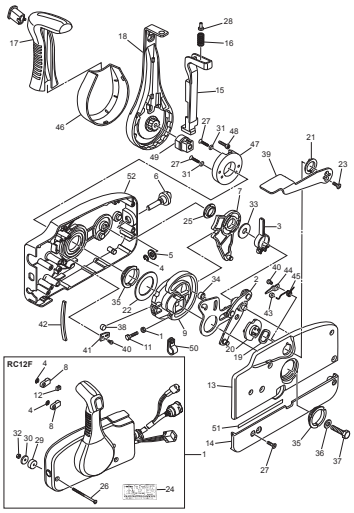


## Fig. 22 COMPONENT PARTS OF REMOTE CONTROL (ELECTRIC PARTS)
リモコンボックス構成部品（電装品関係）

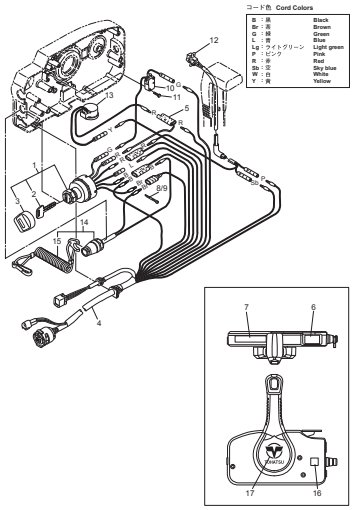


## Fig. 23 OPTIONAL PARTS・ACCESSORIES
オプショナルパーツ・アクセサリ

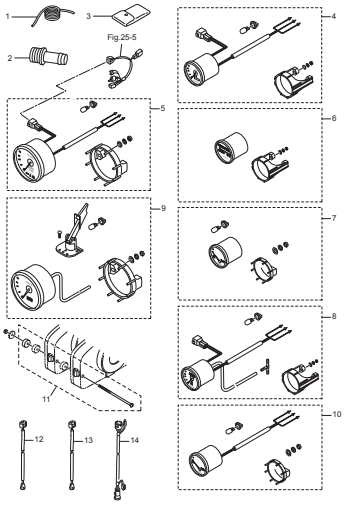


## Fig. 23A OPTIONAL PARTS (1)
オプショナルパーツ（1）

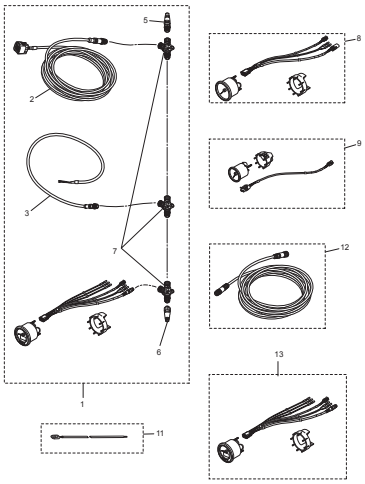

## Fig. 24 OPTIONAL PARTS (2)
オプショナルパーツ（2）

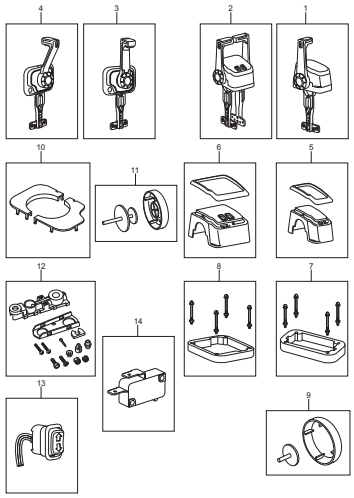

## Fig. 25A RIGGING KIT (1)
リギングキット（1）

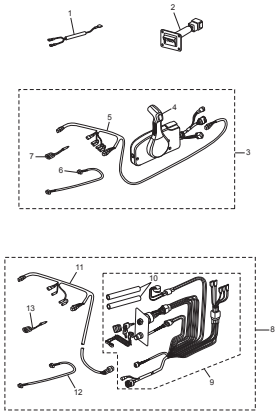

## Fig. 25B RIGGING KIT (2)
リギングキット（2）

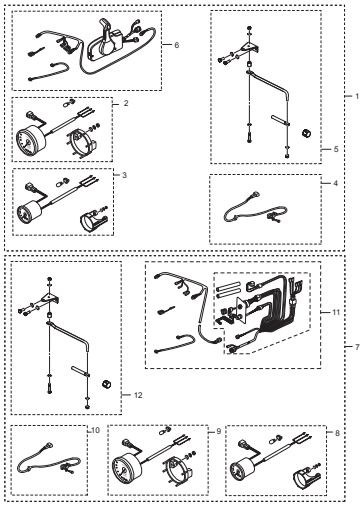

## Fig. 26 ASSEMBLY・KIT PARTS
## アッセンブリ・キットパーツ

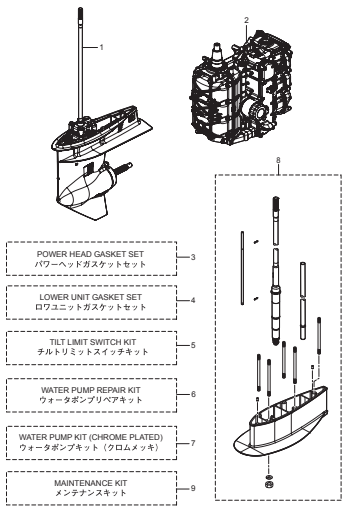

**Fig. 1** **CYLINDER・CRANK CASE**
**シリンダ・クランクケース**

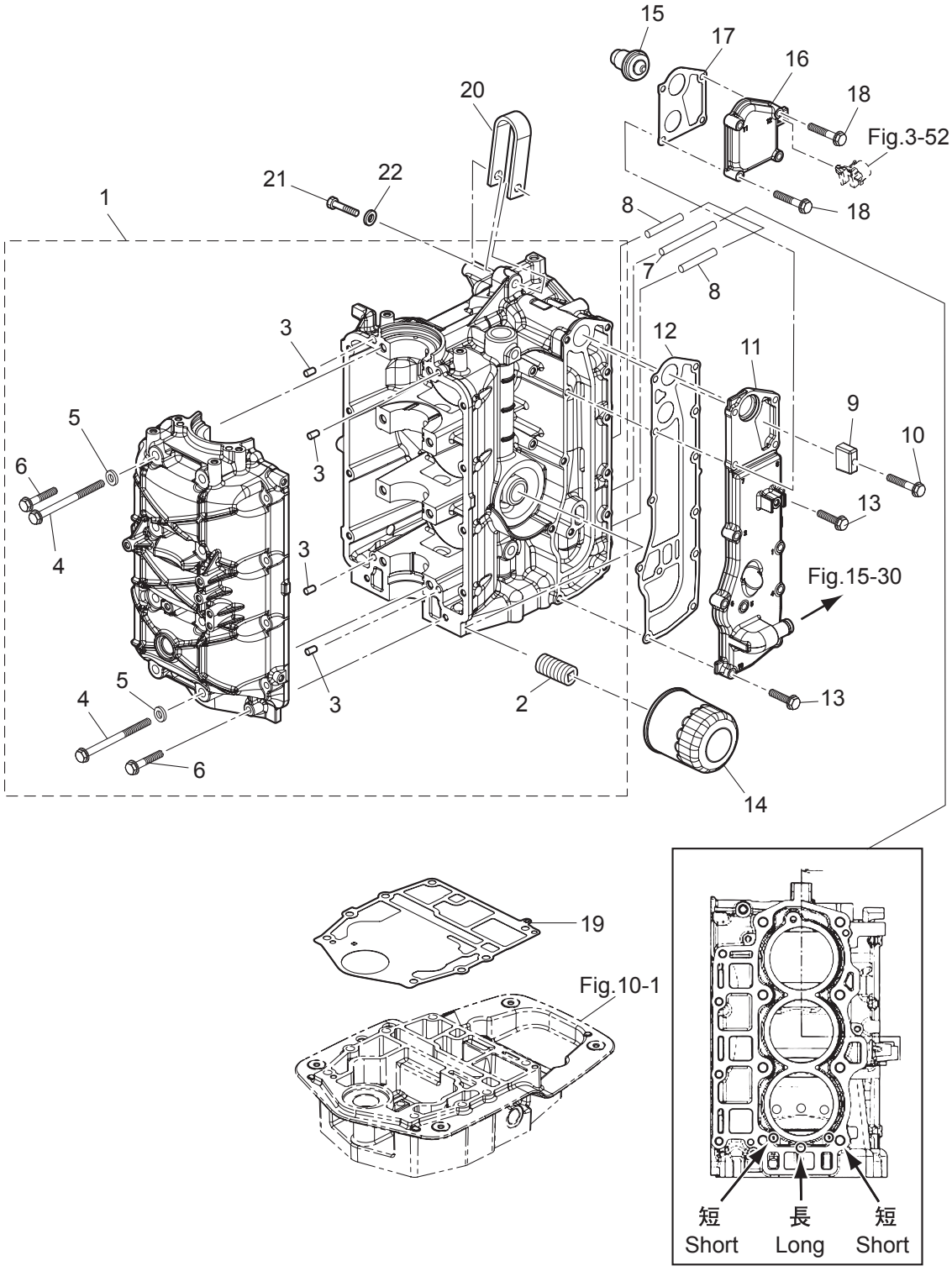

| Ref.No.<br>見出番号 | | Part No.<br>部品番号 | Description<br>部 品 名 | Q'ty/個数<br>MFS40A | <br>MFS50A | Remarks<br>備 考 |
|---|---|---|---|---|---|---|
| 1-1 | | 3KYB01100-0 | CYL BLOCK & CRANKCASE ASSY<br>ｼﾘﾝﾀﾞﾌﾞﾛｯｸ&ｸﾗﾝｸｹｰｽｱｯｼ | 1 | 1 | |
| 1-2 | | 3H8-07636-0 | * OIL FILTER BOLT<br>* ｵｲﾙﾌｨﾙﾀﾎﾞﾙﾄ | 1 | 1 | |
| 1-3 | | 345-01111-0 | * DOWEL PIN 6-12<br>* ﾀﾞｳｪﾙﾋﾟﾝ 6-12 | 4 | 4 | |
| 1-4 | | 3R0-01113-1 | * BOLT 8-90<br>* ﾎﾞﾙﾄ 8-90 | 8 | 8 | |
| 1-5 | | 940103-0800 | * WASHER<br>* ﾜｯｼｬ | 8 | 8 | |
| 1-6 | | 3KY-01114-0 | * BOLT M6-35<br>* ﾎﾞﾙﾄ | 10 | 10 | |
| 1-7 | | 3KY-01195-0 | WATER JACKET INSERT (R)<br>ｳｫｰﾀｼﾞｬｹｯﾄｲﾝｻｰﾄ (R) | 1 | 1 | Long |
| 1-8 | | 3KY-01196-0 | WATER JACKET INSERT (L) L=35<br>ｳｫｰﾀｼﾞｬｹｯﾄｲﾝｻｰﾄ (L) | 2 | 2 | Short |
| 1-9 | | 3B7-60218-1 | ANODE<br>ｱﾉｰﾄﾞ | 1 | 1 | |
| 1-10 | | 910103-5635 | BOLT<br>ﾎﾞﾙﾄ | 1 | 1 | |
| 1-11 | | 3KYB02300-0 | EXHAUST COVER ASSY<br>ｴｷｿﾞｰｽﾄｶﾊﾞｰｱｯｼ | 1 | 1 | |
| 1-12 | | 3KY-02305-0 | EXHAUST COVER GASKET<br>ｴｷｿﾞｰｽﾄｶﾊﾞｰｶﾞｽｹｯﾄ | 1 | 1 | |
| 1-13 | | 9101E3-5625 | BOLT<br>ﾎﾞﾙﾄ | 8 | 8 | |
| 1-14 | | 3BJ-07615-0 | OIL FILTER<br>ｵｲﾙﾌｨﾙﾀｱｯｼ | 1 | 1 | |
| 1-15 | | 3KY-01030-0 | THERMOSTAT<br>ｻｰﾓｽﾀｯﾄ | 1 | 1 | Mark 60 |
| 1-16 | | 3KYB01031-0 | THERMOSTAT CAP<br>ｻｰﾓｽﾀｯﾄｷｬｯﾌﾟ | 1 | 1 | |
| 1-17 | | 3KY-01032-0 | THERMOSTAT CAP GASKET<br>ｻｰﾓｽﾀｯﾄｷｬｯﾌﾟｶﾞｽｹｯﾄ | 1 | 1 | |
| 1-18 | | 9101E3-5635 | BOLT<br>ﾎﾞﾙﾄ | 4 | 4 | |
| 1-19 | | 3KY-01303-0 | ENGINE BASEMENT GASKET<br>ｴﾝｼﾞﾝﾍﾞｰｽｶﾞｽｹｯﾄ | 1 | 1 | |
| 1-20 | | 3KY-01513-0 | HANGER<br>ﾊﾝｶﾞ | 1 | 1 | |
| 1-21 | | 910114-0835 | BOLT<br>ﾎﾞﾙﾄ | 1 | 1 | |
| 1-22 | | 940103-0800 | WASHER<br>ﾜｯｼｬ | 1 | 1 | |
| | | | | | | |
| | | | | | | |
| | | | | | | |
| | | | | | | |
| | | | | | | |
| | | | | | | |
| | | | | | | |

Fig. 2 PISTON・CRANK SHAFT
ピストン・クランクシャフト

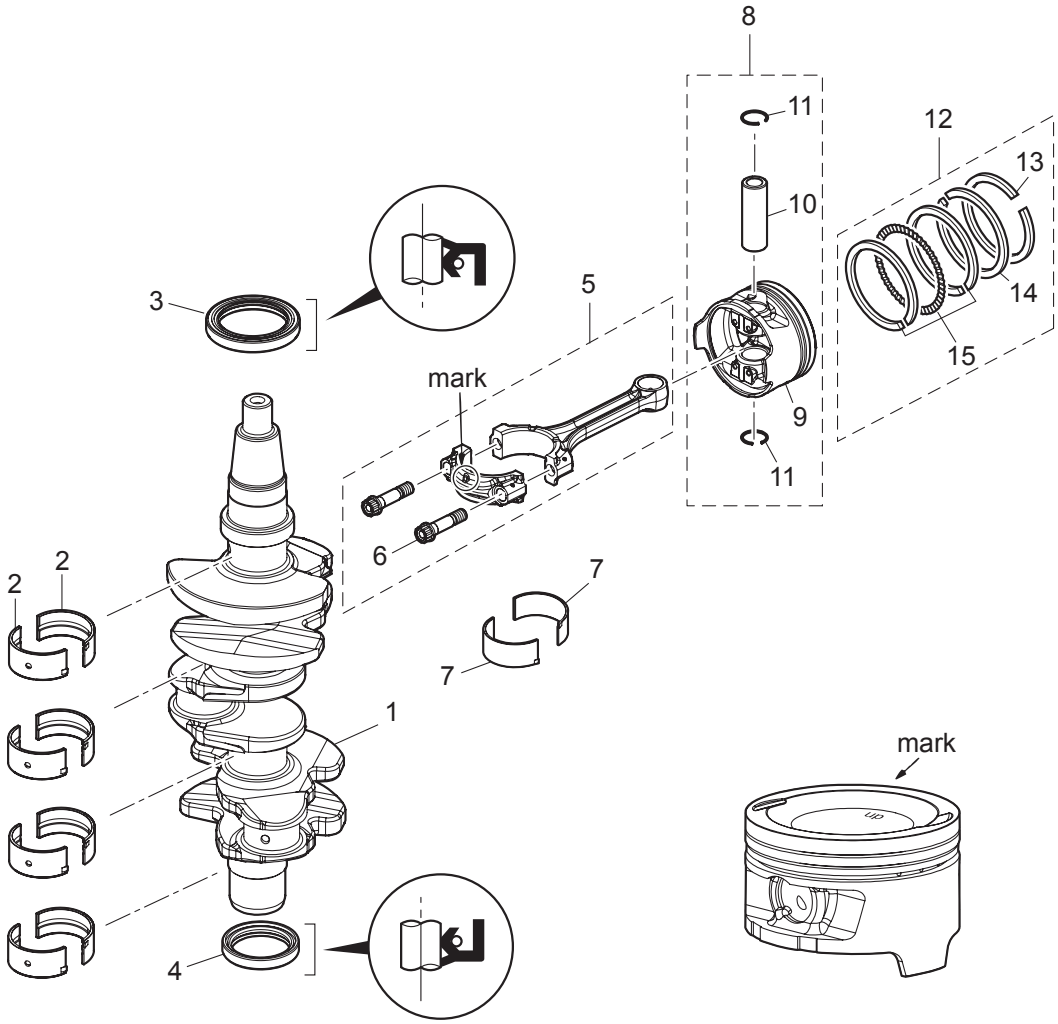

| Ref.No.<br>見出番号 | | Part No.<br>部品番号 | Description<br>部 品 名 | Q'ty/個数<br>MFS40A | MFS50A | Remarks<br>備 考 |
|---|---|---|---|---|---|---|
| 2-1 | | 3KY-00030-1 | CRANKSHAFT ASSY<br>ｸﾗﾝｸｼｬﾌﾄｱｯｼ | 1 | 1 | |
| 2-2 | 1 | 3KY-07707-0 | PLAIN SHAFT BEARING<br>ﾌﾟﾚｰﾝｼｬﾌﾄﾍﾞｱﾘﾝｸﾞ(ﾌﾞﾗｳﾝ) | A | A | Brown<br>see Service Manual |
| 2-2 | 2 | 3KY-07708-0 | PLAIN SHAFT BEARING<br>ﾌﾟﾚｰﾝｼｬﾌﾄﾍﾞｱﾘﾝｸﾞ(ﾌﾞﾗｯｸ) | A | A | Black<br>see Service Manual |
| 2-2 | 3 | 3KY-07750-0 | PLAIN SHAFT BEARING<br>ﾌﾟﾚｰﾝｼｬﾌﾄﾍﾞｱﾘﾝｸﾞ(ﾌﾞﾙｰ) | A | A | Blue<br>see Service Manual |
| 2-3 | | 3KY-00122-0 | OIL SEAL 50-68-9<br>ｵｲﾙｼｰﾙ 50-68-9 | 1 | 1 | Upper |
| 2-4 | | 3KY-00121-0 | OIL SEAL 38-50-8<br>ｵｲﾙｼｰﾙ 38-50-8 | 1 | 1 | Lower |
| 2-5 | | 3KY-00040-0 | CONNECTING ROD ASSY<br>ｺﾝﾛｯﾄﾞｱｯｼ | 3 | 3 | |
| 2-6 | | 3KY-00059-0 | * CONNECTING ROD BOLT<br>* ｺﾝﾛｯﾄﾞﾎﾞﾙﾄ | 2 | 2 | |
| 2-7 | 1 | 3KY-00080-0 | BIG END BEARING(Brown)<br>ﾋﾞｯｸｴﾝﾄﾞﾍﾞｱﾘﾝｸ(ﾌﾞﾗｳﾝ) | A | A | Brown<br>see Service Manual |
| 2-7 | 2 | 3KY-00081-0 | BIG END BEARING(Black)<br>ﾋﾞｯｸｴﾝﾄﾞﾍﾞｱﾘﾝｸﾞ(ﾌﾞﾗｯｸ) | A | A | Black<br>see Service Manual |
| 2-7 | 3 | 3KY-00082-0 | BIG END BEARING(Blue)<br>ﾋﾞｯｸｴﾝﾄﾞﾍﾞｱﾘﾝｸﾞ(ﾌﾞﾙｰ) | A | A | Blue<br>see Service Manual |
| 2-8 | 1 | 3KY-87130-0 | PISTON REPAIR KIT<br>ﾋﾟｽﾄﾝﾘﾍﾟｱｷｯﾄ | 3 | 3 | STD |
| 2-8 | 2 | 3KY-87131-0 | PISTON REPAIR KIT (0.5 O/S)<br>ﾋﾟｽﾄﾝﾘﾍﾟｱｷｯﾄ (0.5 O/S) | 3 | 3 | OPT |
| 2-9 | 1 | 3KY-00001-0 | * PISTON<br>* ﾋﾟｽﾄﾝ | 1 | 1 | STD |
| 2-9 | 2 | 3KY-00004-0 | * PISTON (0.5 O/S)<br>* ﾋﾟｽﾄﾝ (0.5 O/S) | 1 | 1 | OPT |
| 2-10 | | 3KY-00021-0 | * PISTON PIN<br>* ﾋﾟｽﾄﾝﾋﾟﾝ | 1 | 1 | |
| 2-11 | | 3LC-00024-0 | * PISTON PIN CLIP<br>* ﾋﾟｽﾄﾝﾋﾟﾝｸﾘｯﾌﾟ | 2 | 2 | |
| 2-12 | 1 | 3KY-87123-0 | PISTON RING SET<br>ﾋﾟｽﾄﾝﾘﾝｸﾞｾｯﾄ | 3 | 3 | STD |
| 2-12 | 2 | 3KY-87124-0 | PISTON RING SET (0.5 O/S)<br>ﾋﾟｽﾄﾝﾘﾝｸﾞｾｯﾄ (0.5 O/S) | 3 | 3 | OPT |
| 2-13 | 1 | 3KY-00011-0 | * PISTON RING<br>* ﾋﾟｽﾄﾝﾘﾝｸﾞ | 1 | 1 | 1st<br>STD |
| 2-13 | 2 | 3KY-00014-0 | * PISTON RING (0.5 O/S)<br>* ﾋﾟｽﾄﾝﾘﾝｸﾞ (0.5 O/S) | 1 | 1 | 1st<br>OPT |
| 2-14 | 1 | 3KY-00012-0 | * PISTON RING<br>* ﾋﾟｽﾄﾝﾘﾝｸﾞ 2nd | 1 | 1 | 2nd<br>STD |
| 2-14 | 2 | 3KY-00015-0 | * PISTON RING (0.5 O/S)<br>* ﾋﾟｽﾄﾝﾘﾝｸﾞ (0.5 O/S) 2nd | 1 | 1 | 2nd<br>OPT |
| 2-15 | 1 | 3KY-00013-0 | * PISTON RING-OIL<br>* ﾋﾟｽﾄﾝﾘﾝｸﾞ ｵｲﾙ | 1 | 1 | Oil<br>STD |
| 2-15 | 2 | 3KY-00016-0 | * PISTON RING-OIL (0.5 O/S)<br>* ﾋﾟｽﾄﾝﾘﾝｸﾞ ｵｲﾙ (0.5 O/S) | 1 | 1 | Oil<br>OPT |
| | | | | | | |
| | | | | | | |
| | | | | | | |
| | | | | | | |

**Fig. 3 CYLINDER HEAD・OIL PUMP**
**シリンダヘッド・オイルポンプ**

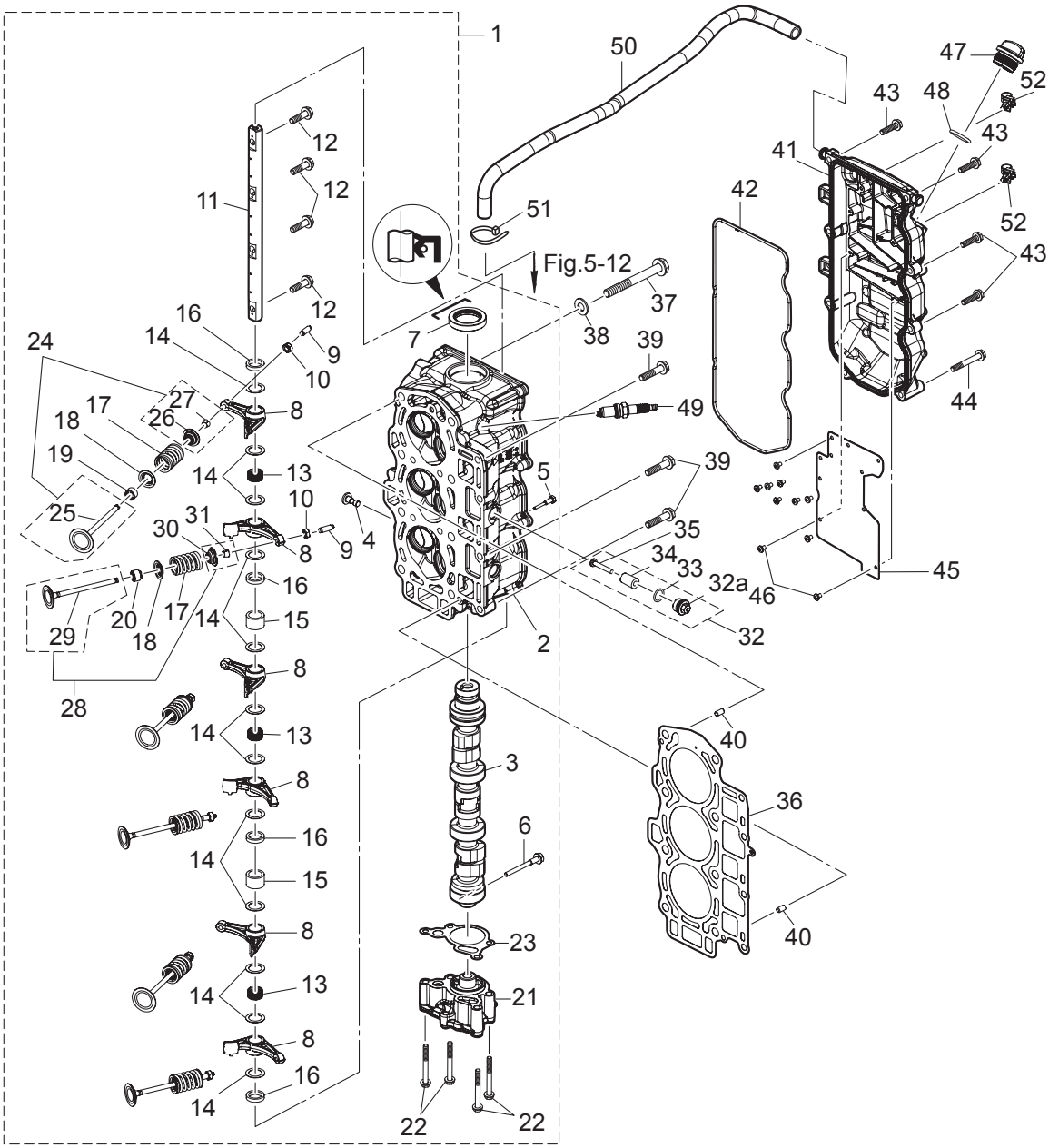

| Ref.No.<br>見出番号 | Part No.<br>部品番号 | Description<br>部 品 名 | Q'ty/個数 | | Remarks<br>備 考 |
|---|---|---|---|---|---|
| | | | MFS40A | MFS50A | |
| 3-1 | 3KYB01000-1 | CYLINDER HEAD COMPLETE<br>ｼﾘﾝﾀﾞｰﾍｯﾄﾞｺﾝﾌﾟﾘｰﾄ | 1 | 1 | |
| 3-2 | 3KYB01001-1 | * CYLINDER HEAD ASSY<br>* ｼﾘﾝﾀﾞｰﾍｯﾄﾞｱｯｼ | 1 | 1 | Valve Guide<br>Valve Seat |
| 3-3 | 3KY-07810-0 | * CAMSHAFT ASSY<br>* ｶﾑｼｬﾌﾄｱｯｼ | 1 | 1 | |
| 3-4 | 3KY-07960-0 | * LIFTER<br>* ﾘﾌﾀ | 1 | 1 | |
| 3-5 | 3KY-07962-0 | * LIFTER BOLT<br>* ﾘﾌﾀﾎﾞﾙﾄ | 1 | 1 | |
| 3-6 | 3KY-07950-0 | * THRUST BOLT<br>* ｽﾗｽﾄﾎﾞﾙﾄ | 1 | 1 | |
| 3-7 | 3V1-00121-0 | * OIL SEAL 30-45-8<br>* ｵｲﾙｼｰﾙ 30-45-8 | 1 | 1 | |
| 3-8 | 3KY-07935-0 | * ROCKER ARM<br>* ﾛｯｶｱｰﾑ | 6 | 6 | |
| 3-9 | 3R0-07238-0 | * ADJUSTING SCREW<br>* ｱｼﾞｬｽﾄｽｸﾘｭ | 6 | 6 | |
| 3-10 | 3H8-07237-0 | * ADJUSTING NUT<br>* ｱｼﾞｬｽﾄﾅｯﾄ | 6 | 6 | |
| 3-11 | 3KY-07920-0 | * ROCKER ARM SHAFT<br>* ﾛｯｶｱｰﾑｼｬﾌﾄ | 1 | 1 | |
| 3-12 | 3KY-07922-0 | * ROCKER SHAFT BOLT<br>* ﾛｯｶｼｬﾌﾄﾎﾞﾙﾄ | 4 | 4 | |
| 3-13 | 3KY-07925-0 | * ROCKER SHAFT SPRING<br>* ﾛｯｶｼｬﾌﾄｽﾌﾟﾘﾝｸﾞ | 3 | 3 | |
| 3-14 | 3KY-07927-0 | * WASHER 16-23-0.5<br>* ﾜｯｼｬ 16-23-0.5 | 12 | 12 | |
| 3-15 | 3KY-07939-0 | * COLLAR 16-21.7-14.25<br>* ｶﾗｰ 16-21.7-14.25 | 2 | 2 | |
| 3-16 | 3KZ-07939-0 | * COLLAR 16-21.7-4.25<br>* ｶﾗｰ 16-21.7-4.25 | 4 | 4 | |
| 3-17 | 3KY-07903-0 | * VALVE SPRING<br>* ﾊﾞﾙﾌﾞｽﾌﾟﾘﾝｸﾞ | 6 | 6 | |
| 3-18 | 3KY-07905-0 | * VALVE SPRING SEAT<br>* ﾊﾞﾙﾌﾞｽﾌﾟﾘﾝｸﾞｼｰﾄ | 6 | 6 | |
| 3-19 | 3R3-07204-0 | * INTAKE VALVE STEM SEAL<br>* ｲﾝﾃｰｸﾊﾞﾙﾌﾞｽﾃﾑｼｰﾙ | 3 | 3 | Black |
| 3-20 | 3R3-07206-0 | * EXHAUST VALVE STEM SEAL<br>* ｴｷｿﾞｰｽﾄﾊﾞﾙﾌﾞｽﾃﾑｼｰﾙ | 3 | 3 | Green |
| 3-21 | 3KY-07600-0 | * OIL PUMP ASSY<br>* ｵｲﾙﾎﾟﾝﾌﾟｱｯｼ | 1 | 1 | |
| 3-22 | 9101E3-5650 | * BOLT<br>* ﾎﾞﾙﾄ | 4 | 4 | |
| 3-23 | 3KY-07653-0 | * OIL PUMP GASKET<br>* ｵｲﾙﾎﾟﾝﾌﾟｶﾞｽｹｯﾄ | 1 | 1 | |
| 3-24 | 3KY-07895-1 | * INTAKE VALVE KIT<br>* ｲﾝﾃｰｸﾊﾞﾙﾌﾞｷｯﾄ | 1 | 1 | |
| 3-25 | 3KY-07901-0 | ** INTAKE VALVE φ32<br>** ｲﾝﾃｰｸﾊﾞﾙﾌﾞ | 3 | 3 | |
| 3-26 | 3KY-07921-0 | ** RETAINER<br>** ﾘﾃｰﾅ | 3 | 3 | |
| 3-27 | 3KY-07923-0 | ** COTTER<br>** ｺｯﾀ | 6 | 6 | |
| 3-28 | 3KY-07896-1 | * EXHAUST VALVE KIT<br>* ｴｷｿﾞｰｽﾄﾊﾞﾙﾌﾞｷｯﾄ | 1 | 1 | |
| 3-29 | 3KY-07902-0 | ** EXHAUST VALVE φ28<br>** ｴｷｿﾞｰｽﾄﾊﾞﾙﾌﾞ | 3 | 3 | |

**Fig. 3 CYLINDER HEAD・OIL PUMP**
**シリンダヘッド・オイルポンプ**

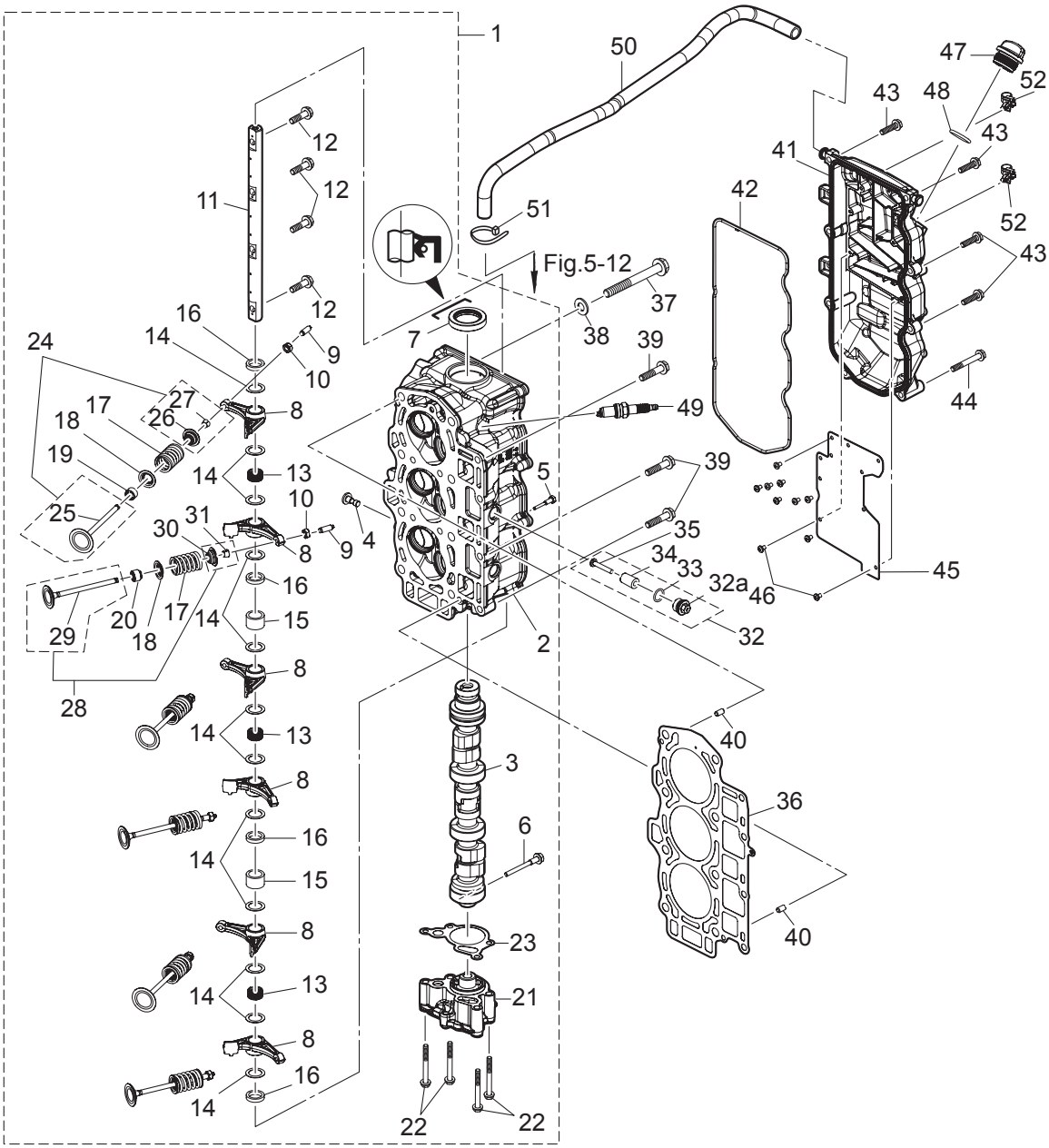

| Ref.No.<br>見出番号 | | Part No.<br>部品番号 | Description<br>部 品 名 | Q'ty/個数<br>MFS40A | MFS50A | Remarks<br>備 考 |
|---|---|---|---|---|---|---|
| 3-30 | | 3KY-07921-0 | ** RETAINER<br>** ﾘﾃｰﾅ | 3 | 3 | |
| 3-31 | | 3KY-07923-0 | ** COTTER<br>** ｺｯﾀ | 6 | 6 | |
| 3-32 | | 3KM-01142-0 | ANODE PLUG ASSY<br>ｱﾉｰﾄﾞﾌﾟﾗｸﾞｱｯｼ | 3 | 3 | |
| 3-32a | | 3P0-01143-0 | * ANODE PLUG<br>* ｱﾉｰﾄﾞﾌﾟﾗｸﾞ | 1 | 1 | |
| 3-33 | | 3T5-10046-0 | * O-RING 1.9-13<br>* Oﾘﾝｸﾞ 1.9-13 | 1 | 1 | |
| 3-34 | | 3P0-60218-0 | * ANODE<br>* ｱﾉｰﾄﾞ | 1 | 1 | |
| 3-35 | | 921503-0530 | * SCREW<br>* ｽｸﾘｭ | 1 | 1 | |
| 3-36 | | 3KY-01005-0 | CYLINDER HEAD GASKET<br>ｼﾘﾝﾀﾞｰﾍｯﾄﾞｶﾞｽｹｯﾄ | 1 | 1 | |
| 3-37 | | 3KY-01013-0 | CYLINDER HEAD BOLT M10-90<br>ｼﾘﾝﾀﾞｰﾍｯﾄﾞﾎﾞﾙﾄ M10-90 | 8 | 8 | |
| 3-38 | | 940221-1000 | WASHER<br>ﾜｯｼｬ | 8 | 8 | |
| 3-39 | | 3BJ-61017-1 | BOLT 8-P1.25<br>ﾎﾞﾙﾄ 8-P1.25 | 4 | 4 | |
| 3-40 | | 345-01111-0 | DOWEL PIN 6-12<br>ﾀﾞｳｪﾙﾋﾟﾝ 6-12 | 2 | 2 | |
| 3-41 | | 3KYB01020-0 | CYLINDER HEAD COVER ASSY<br>ｼﾘﾝﾀﾞｰﾍｯﾄﾞｶﾊﾞｰｱｯｼ | 1 | 1 | |
| 3-42 | | 3KY-01024-0 | CYLINDER HEAD COVER GASKET<br>ｼﾘﾝﾀﾞｰﾍｯﾄﾞｶﾊﾞｰｶﾞｽｹｯﾄ | 1 | 1 | |
| 3-43 | | 910103-5625 | BOLT<br>ﾎﾞﾙﾄ | 6 | 6 | |
| 3-44 | | 910103-5645 | BOLT<br>ﾎﾞﾙﾄ | 2 | 2 | |
| 3-45 | | 3KY-07731-0 | BREATHER CHAMBER COVER<br>ﾌﾞﾘｰｻﾞﾁｬﾝﾊﾞｶﾊﾞｰ | 1 | 1 | |
| 3-46 | | 921521-0408 | SCREW<br>ｽｸﾘｭ | 10 | 10 | |
| 3-47 | | 3R0-71015-1 | OIL FILLER CAP<br>ｵｲﾙﾌｨﾗｷｬｯﾌﾟ | 1 | 1 | |
| 3-48 | | 3R0-07422-0 | O-RING 3.1-24.4<br>Oﾘﾝｸﾞ 3.1-24.4 | 1 | 1 | |
| 3-49 | | 9701-1-1121 | SPARK PLUG (IKR6G8)<br>ｽﾊﾟｰｸﾌﾟﾗｸﾞ (IKR6G8) | 3 | 3 | NGK |
| 3-50 | | 3KY-07735-0 | BREATHER HOSE<br>ﾌﾞﾘｰｻﾞﾎｰｽ | 1 | 1 | Cylinder Head Cover<br>-Intake Silencer |
| 3-51 | | 3T5-84398-0 | BAND 104<br>ﾊﾞﾝﾄﾞ ﾘｰﾄﾞﾜｲﾔ 104 | 1 | 1 | |
| 3-52 | | 3KY-84398-0 | BAND<br>ﾊﾞﾝﾄﾞ ﾘｰﾄﾞﾜｲﾔ | 3 | 3 | |
| | | | | | | |
| | | | | | | |
| | | | | | | |
| | | | | | | |
| | | | | | | |

Fig. 4 PULLEY・TIMING BELT
プーリ・タイミングベルト

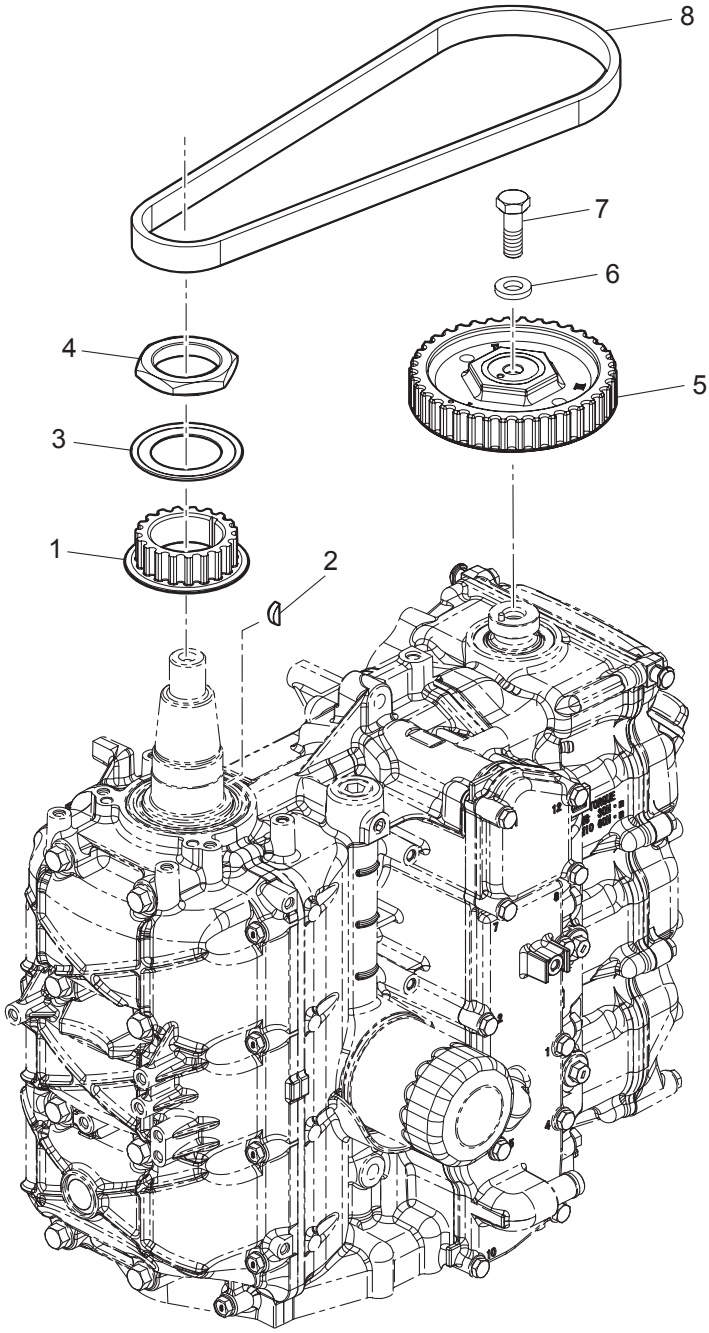

| Ref.No.<br>見出番号 | | Part No.<br>部品番号 | Description<br>部 品 名 | Q'ty/個数 | | Remarks<br>備 考 |
|---|---|---|---|---|---|---|
| | | | | MFS40A | MFS50A | |
| 4-1 | | 3KY-10060-0 | DRIVE PULLEY<br>ﾄﾞﾗｲﾌﾞﾌﾟｰﾘ | 1 | 1 | Timing Pulley |
| 4-2 | | 3T5-10131-0 | KEY t=4<br>ｷｰ 13.4-5-4 | 1 | 1 | Crankshaft |
| 4-3 | | 3KY-10063-0 | BELT GUIDE<br>ﾍﾞﾙﾄｶﾞｲﾄﾞ | 1 | 1 | |
| 4-4 | | 3KY-10068-0 | NUT<br>ﾅｯﾄ | 1 | 1 | |
| 4-5 | | 3KY-10062-0 | DRIVEN PULLEY<br>ﾄﾞﾘﾌﾞﾝﾌﾟｰﾘ | 1 | 1 | Camshaft Pulley |
| 4-6 | | 3B7-01116-0 | WASHER 10.5-20-3.2<br>ﾜｯｼｬ 10.5-20-3.2 | 1 | 1 | |
| 4-7 | | 911103-1030 | BOLT<br>ﾎﾞﾙﾄ | 1 | 1 | |
| 4-8 | | 3KY-10045-0 | TIMING BELT<br>ﾀｲﾐﾝｸﾞﾍﾞﾙﾄ | 1 | 1 | |

**Fig. 5 INTAKE MANIFOLD**
**インテークマニホールド**

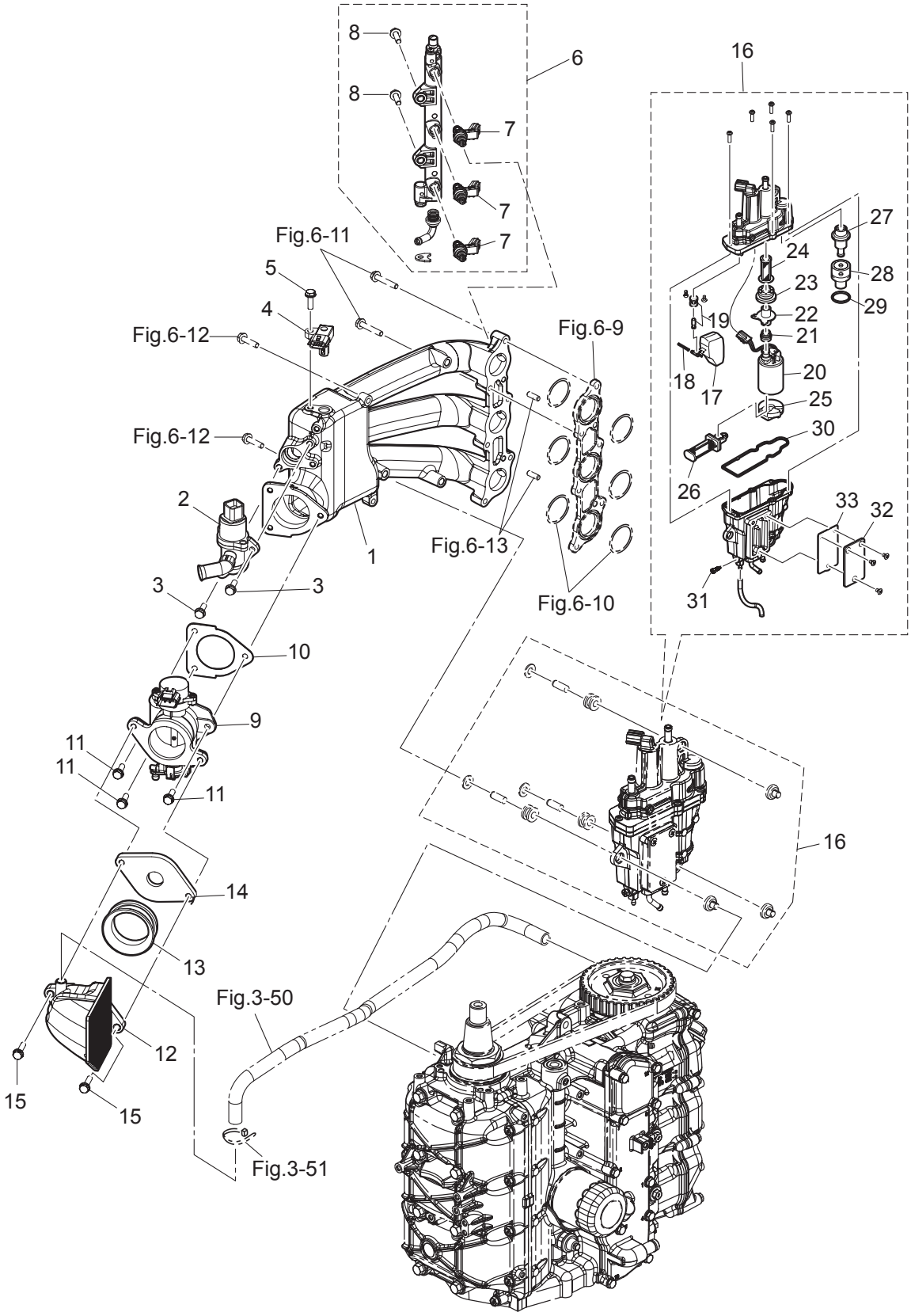

| Ref.No.<br>見出番号 | Part No.<br>部品番号 | Description<br>部 品 名 | Q'ty/個数 | | Remarks<br>備 考 |
|---|---|---|---|---|---|
| | | | MFS40A | MFS50A | |
| 5-1 | 3KY-02091-1 | INTAKE MANIFOLD<br>ｲﾝﾃｰｸﾏﾆﾎｰﾙﾄﾞ | 1 | 1 | |
| 5-2 | 3KY-10211-0 | ISC VALVE<br>ISCﾊﾞﾙﾌﾞ | 1 | 1 | Idle Speed Control Valve |
| 5-3 | 910103-5620 | BOLT<br>ﾎﾞﾙﾄ | 2 | 2 | |
| 5-4 | 3KY-10214-0 | MAP SENSOR<br>ﾏｯﾌﾟｾﾝｻ | 1 | 1 | Manifold Air Temperature<br>& Pressure |
| 5-5 | 910103-5620 | BOLT<br>ﾎﾞﾙﾄ | 1 | 1 | |
| 5-6 | 3KY-10200-0 | FUEL RAIL ASSY<br>ﾌｭｴﾙﾚｰﾙｱｯｼ | 1 | 1 | |
| 5-7 | 3KY-10300-0 | * FUEL INJECTOR ASSY<br>* ﾌｭｴﾙｲﾝｼﾞｪｸﾀｱｯｼ | 3 | 3 | |
| 5-8 | 910103-5620 | * BOLT<br>* ﾎﾞﾙﾄ | 2 | 2 | |
| 5-9 | 3KY-10100-0 | THROTTLE BODY ASSY ボア:φ45<br>ｽﾛｯﾄﾙﾎﾞﾃﾞｨｱｯｼ | 1 | 1 | |
| 5-10 | 3KY-10104-0 | GASKET<br>ｶﾞｽｹｯﾄ ｽﾛｯﾄﾙﾎﾞﾃﾞｨ | 1 | 1 | |
| 5-11 | 910103-5620 | BOLT<br>ﾎﾞﾙﾄ | 3 | 3 | |
| 5-12 | 3KY-02409-0 | INTAKE SILENCER ASSY<br>ｲﾝﾃｰｸｻｲﾚﾝｻｱｯｼ | 1 | 1 | |
| 5-13 | 3KY-02418-0 | GASKET<br>ｶﾞｽｹｯﾄ | 1 | 1 | |
| 5-14 | 3KY-03536-0 | RESTRICTOR<br>ﾘｽﾄﾘｸﾀ | 1 | | |
| 5-15 | 910103-5625 | BOLT<br>ﾎﾞﾙﾄ | 2 | 2 | |
| 5-16 | 3KY-10150-1 | VAPOR SEPARATOR ASSY<br>ﾍﾞｰﾊﾟｾﾊﾟﾚｰﾀｱｯｼ | 1 | 1 | |
| 5-17 | 3KY-03230-0 | * FLOAT<br>* ﾌﾛｰﾄ | 1 | 1 | |
| 5-18 | 3KY-03232-0 | * FLOAT ARM PIN<br>* ﾌﾛｰﾄｱｰﾑﾋﾟﾝ | 1 | 1 | |
| 5-19 | 3KY-03239-0 | * FLOAT VALVE ASSY<br>* ﾌﾛｰﾄﾊﾞﾙﾌﾞｱｯｼ (W/ﾊﾞﾙﾌﾞﾋﾟﾝ) | 1 | 1 | |
| 5-20 | 3KY-04302-0 | * FUEL FEED PUMP<br>* ﾌｭｴﾙﾌｨｰﾄﾞﾎﾟﾝﾌﾟ | 1 | 1 | Upper |
| 5-21 | 3KY-04319-1 | * GROMMET<br>* ｸﾞﾛﾒｯﾄ | 1 | 1 | Upper |
| 5-22 | 3KY-04325-0 | * FUEL FEED PUMP JOINT<br>* ﾌｭｴﾙﾌｨｰﾄﾞﾎﾟﾝﾌﾟｼﾞｮｲﾝﾄ | 1 | 1 | Upper |
| 5-23 | 3KY-04313-0 | * GROMMET<br>* ｸﾞﾛﾒｯﾄ | 1 | 1 | Upper |
| 5-24 | 3KY-04321-0 | * FILTER (OUTLET)<br>* ﾌｨﾙﾀ(ｱｳﾄﾚｯﾄ) | 1 | 1 | Lower |
| 5-25 | 3KY-04314-0 | * GROMMET<br>* ｸﾞﾛﾒｯﾄ FFP ﾛﾜ | 1 | 1 | Lower |
| 5-26 | 3KY-04322-0 | * FILTER (INLET)<br>* ﾌｨﾙﾀ(ｲﾝﾚｯﾄ) | 1 | 1 | |
| 5-27 | 3KY-10154-0 | * FUEL REGULATOR<br>* ﾌｭｴﾙﾚｷﾞｭﾚｰﾀ | 1 | 1 | |
| 5-28 | 3KY-10157-0 | * HOLDER<br>* ﾎﾙﾀﾞ | 1 | 1 | |
| 5-29 | 3KY-10095-0 | * O-RING<br>* Oﾘﾝｸﾞ | 1 | 1 | |

**Fig. 5 INTAKE MANIFOLD**
**インテークマニホールド**

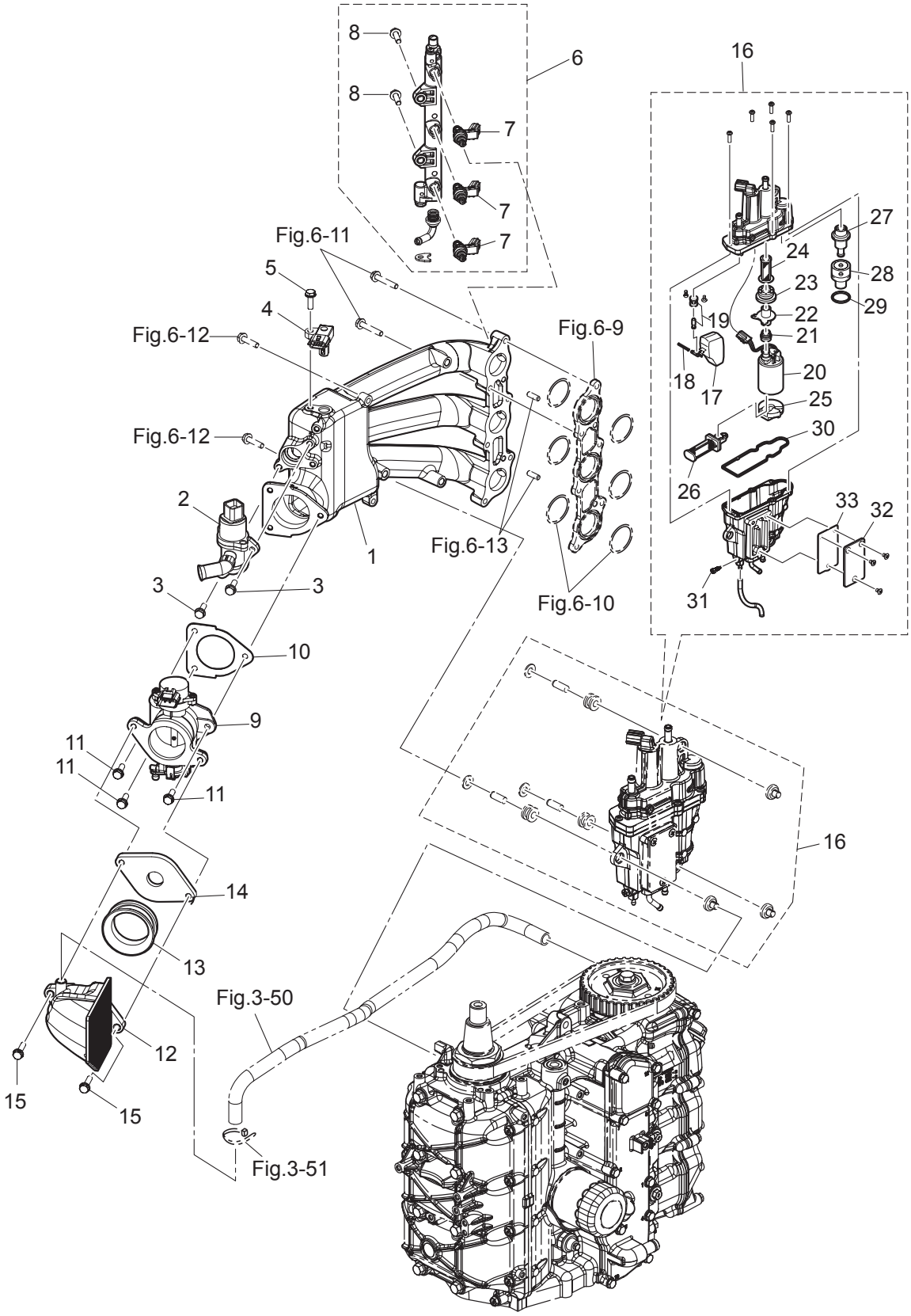

| Ref.No.<br>見出番号 | | Part No.<br>部品番号 | Description<br>部 品 名 | Q'ty/個数 | | Remarks<br>備 考 |
|---|---|---|---|---|---|---|
| | | | | MFS40A | MFS50A | |
| 5-30 | | 3KY-03235-0 | * O-RING<br>* Oﾘﾝｸﾞ | 1 | 1 | |
| 5-31 | | 3KY-03292-0 | * DRAIN SCREW<br>* ﾄﾞﾚﾝｽｸﾘｭ | 1 | 1 | |
| 5-32 | | 3KY-10179-0 | * COVER<br>* ｶﾊﾞｰ | 1 | 1 | |
| 5-33 | | 3KY-10180-0 | * SEAL<br>* ｼｰﾙ | 1 | 1 | |

**Fig. 6 FUEL SYSTEM**
**フュエルシステム**

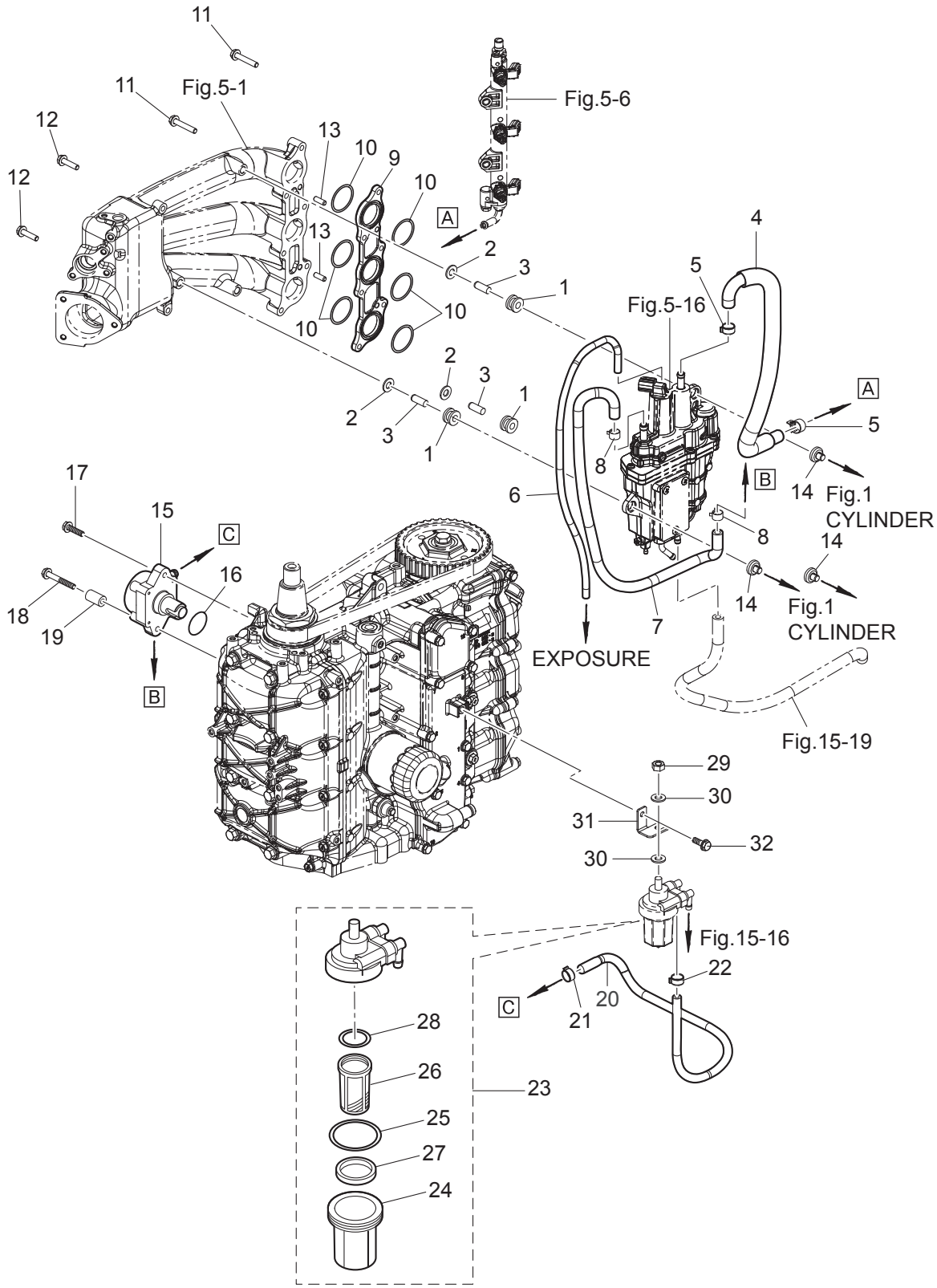

| Ref.No.<br>見出番号 | | Part No.<br>部品番号 | Description<br>部 品 名 | Q'ty/個数 | | Remarks<br>備 考 |
|---|---|---|---|---|---|---|
| | | | | MFS40A | MFS50A | |
| 6-1 | | 3KY-06920-0 | RUBBER MOUNT<br>ﾗﾊﾞｰﾏｳﾝﾄ | 3 | 3 | |
| 6-2 | | 940103-0800 | WASHER<br>ﾜｯｼｬ | 3 | 3 | |
| 6-3 | | 3KY-01080-0 | PIN φ8-22<br>ﾋﾟﾝ φ8-22 | 3 | 3 | |
| 6-4 | | 3KY-02165-0 | FUEL HOSE W/PROTECTOR<br>ﾌｭｴﾙﾎｰｽ W/ﾌﾟﾛﾃｸﾀ | 1 | 1 | V/Separator-Fuel Rail<br>EPA-KRI-15G |
| 6-5 | | 3AC-10087-0 | CLAMP φ16.8<br>ｸﾗﾝﾌﾟ φ16.8 | 2 | 2 | |
| 6-6 | | 3KY-02203-0 | FUEL HOSE 4-9<br>ﾌｭｴﾙﾎｰｽ | 1 | 1 | V/Separator-Exposure |
| 6-7 | 1 | 3KY-04077-0 | FUEL HOSE W/PROTECTOR φ12<br>ﾌｭｴﾙﾎｰｽ W/ﾌﾟﾛﾃｸﾀ | 1 | 1 | Low Permeation Parts<br>EPA-KRI-15G |
| 6-7 | 2 | 3KY-04085-0 | FUEL HOSE W/PROTECTOR φ12<br>ﾌｭｴﾙﾎｰｽ W/ﾌﾟﾛﾃｸﾀ | 1 | 1 | Fuel Pump-V/separator |
| 6-8 | | 345-70114-1 | CLIP φ11.3<br>ｸﾘｯﾌﾟ φ11.3 | 2 | 2 | |
| 6-9 | | 3KY-03952-0 | INSULATOR<br>ｲﾝｼｭﾚｰﾀ | 1 | 1 | |
| 6-10 | | 3KY-02012-0 | O-RING 1.9-33.2<br>Oﾘﾝｸﾞ 1.9-33.2 | 6 | 6 | |
| 6-11 | | 910103-5635 | BOLT<br>ﾎﾞﾙﾄ | 6 | 6 | |
| 6-12 | | 910103-5625 | BOLT<br>ﾎﾞﾙﾄ | 2 | 2 | |
| 6-13 | | 3B2-01111-0 | DOWEL PIN 6-16<br>ﾀﾞｳｪﾙﾋﾟﾝ 6-16 | 2 | 2 | Intake Manifold-<br>Vapor Separator Assy |
| 6-14 | | 3KY-10155-0 | BUSHING<br>ﾌﾞｯｼﾝｸﾞ | 3 | 3 | |
| 6-15 | | 3KY-04000-0 | FUEL PUMP ASSY<br>ﾌｭｴﾙﾎﾟﾝﾌﾟｱｯｼ | 1 | 1 | |
| 6-16 | | 3KY-62415-0 | O-RING 3.5-25.7<br>Oﾘﾝｸﾞ 3.5-25.7 | 1 | 1 | |
| 6-17 | | 910103-5625 | BOLT<br>ﾎﾞﾙﾄ | 1 | 1 | |
| 6-18 | | 910103-5645 | BOLT<br>ﾎﾞﾙﾄ | 1 | 1 | |
| 6-19 | | 3KY-02605-0 | SPACER 6.2-13-22<br>ｽﾍﾟｰｻ 6.2-13-22 | 1 | 1 | |
| 6-20 | 1 | 3KY-04060-0 | LOW PERMEATION HOSE φ11.3-φ7～φ5-φ10,L=445<br>ﾛｰﾊﾟｰﾐｪｰｼｮﾝﾎｰｽ | 1 | 1 | Low Permeation Part<br>USA EPA-KRI-15G |
| 6-20 | 2 | 3KY-02211-0 | FUEL HOSE 5-10,L=445<br>ﾌｭｴﾙﾎｰｽ | 1 | 1 | Fuel Filter-Fuel Pump<br>STD |
| 6-21 | | 345-70114-1 | CLIP φ11.3<br>ｸﾘｯﾌﾟ φ11.3 | 1 | 1 | |
| 6-22 | | 3GT-35143-0 | CLIP φ9.4<br>ｸﾘｯﾌﾟ φ9.4 | 1 | 1 | |
| 6-23 | | 3T5-02230-0 | FUEL FILTER ASSY<br>ﾌｭｴﾙﾌｨﾙﾀｱｯｼ | 1 | 1 | |
| 6-24 | | 3B7-02237-0 | * CUP<br>* ｶｯﾌﾟ | 1 | 1 | |
| 6-25 | | 3B7-02235-0 | * O-RING<br>* Oﾘﾝｸﾞ A | 1 | 1 | |
| 6-26 | | 3B7-02234-0 | * FILTER<br>* ﾌｨﾙﾀ | 1 | 1 | |
| 6-27 | | 3T5-02229-0 | * FLOAT<br>* ﾌﾛｰﾄ ﾌｭｴﾙﾌｨﾙﾀ | 1 | 1 | |

**Fig. 6 FUEL SYSTEM**
**フュエルシステム**

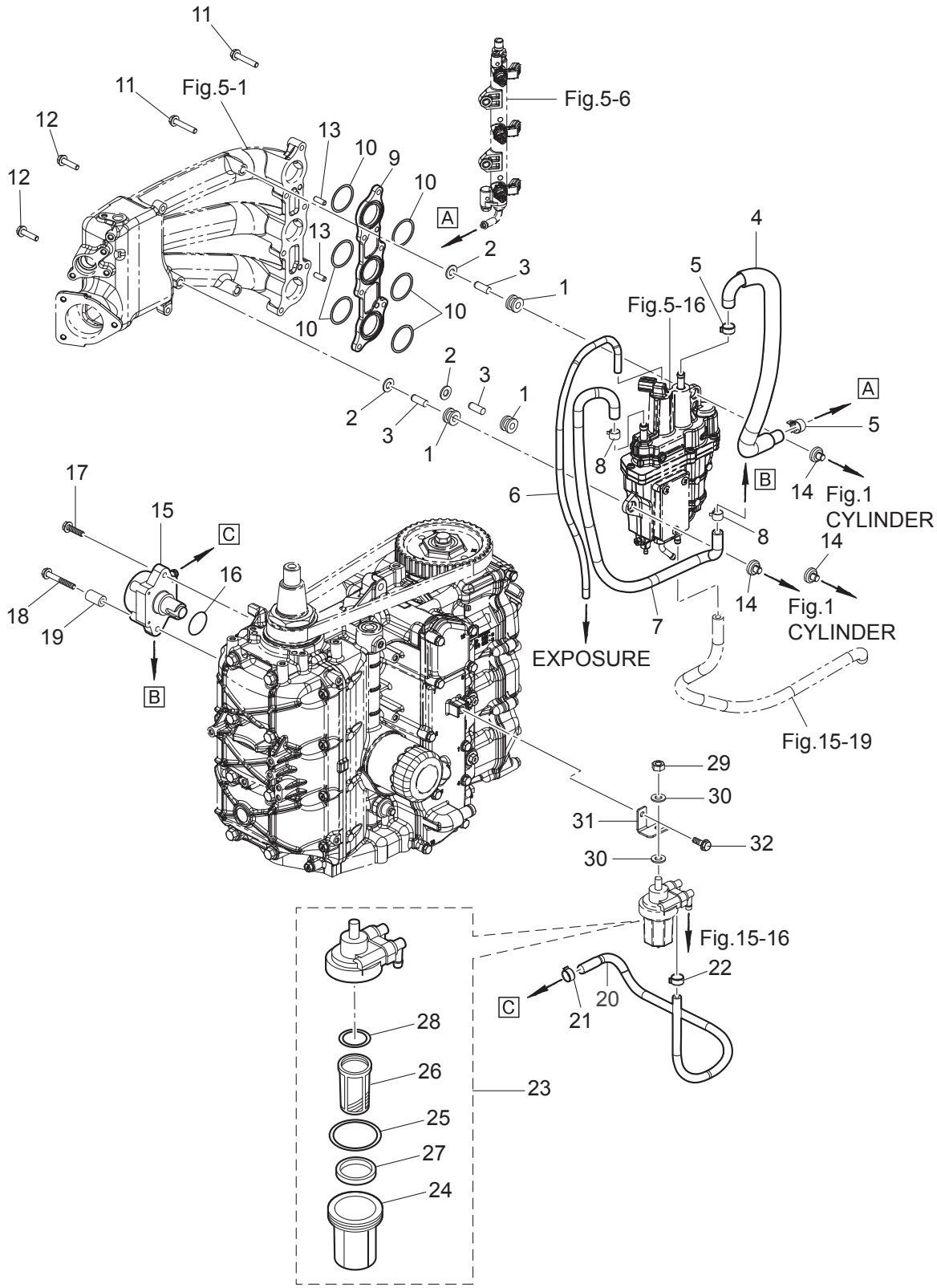

| Ref.No.<br>見出番号 | | Part No.<br>部品番号 | Description<br>部 品 名 | Q'ty/個数 | | Remarks<br>備 考 |
|---|---|---|---|---|---|---|
| | | | | MFS40A | MFS50A | |
| 6-28 | | 3B7-02236-0 | ＊O-RING<br>＊Oﾘﾝｸﾞ B | 1 | 1 | |
| 6-29 | | 930103-0800 | NUT<br>ﾅｯﾄ | 1 | 1 | |
| 6-30 | | 940103-0800 | WASHER<br>ﾜｯｼｬ | 2 | 2 | |
| 6-31 | | 3KY-02239-0 | PLATE<br>ﾌﾟﾚｰﾄ | 1 | 1 | |
| 6-32 | | 910103-5612 | BOLT<br>ﾎﾞﾙﾄ | 1 | 1 | |

**Fig. 7 MAGNETO**
**マグネト**

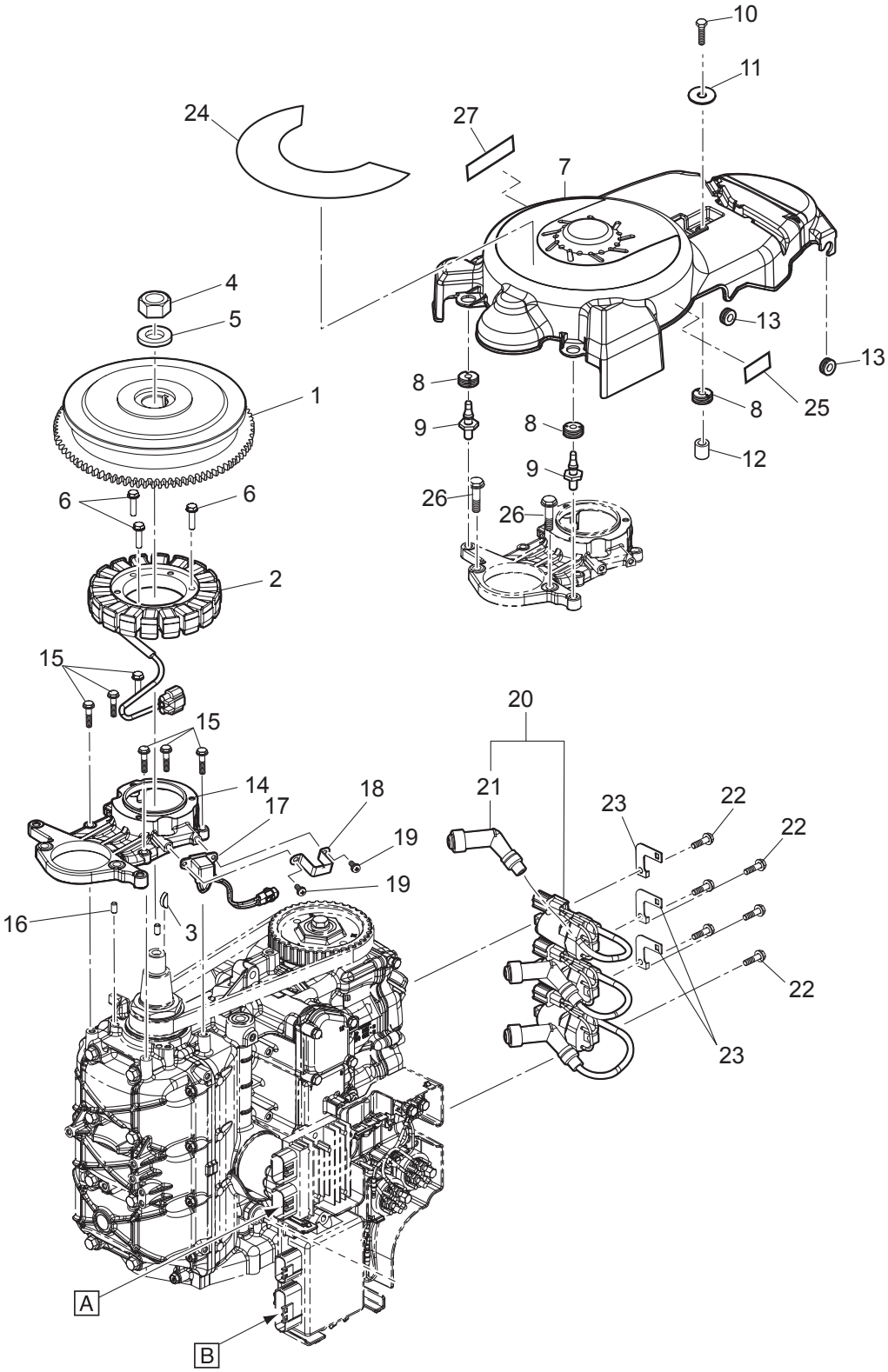

| Ref.No.<br>見出番号 | | Part No.<br>部品番号 | Description<br>部 品 名 | Q'ty/個数 | | Remarks<br>備 考 |
|---|---|---|---|---|---|---|
| | | | | MFS40A | MFS50A | |
| 7-1 | | 3KY-06191-0 | FLYWHEEL W/GEAR<br>ﾌﾗｲﾎｲｰﾙ W/ｷﾞｬ | 1 | 1 | |
| 7-2 | | 3KY-06123-0 | ALTERNATOR ASSY<br>ｵﾙﾀﾈｰﾀｱｯｼ | 1 | 1 | |
| 7-3 | | 334-00131-0 | KEY 19-7-5<br>ｷｰ 19-7-5 | 1 | 1 | Magneto |
| 7-4 | | 3C7-00132-0 | NUT 20-P1.25<br>ﾅｯﾄ 20-P1.25 | 1 | 1 | |
| 7-5 | | 3C7-00133-0 | WASHER 20.5-37-5<br>ﾜｯｼｬ 20.5-37-5 | 1 | 1 | |
| 7-6 | | 910103-5625 | BOLT<br>ﾎﾞﾙﾄ | 3 | 3 | Alternator |
| 7-7 | | 3KY-06301-0 | RING GEAR COVER<br>ﾘﾝｸﾞｷﾞﾔｶﾊﾞｰ | 1 | 1 | |
| 7-8 | | 3T1-67005-0 | GROMMET 16-2.5<br>ｸﾞﾛﾒｯﾄ 16-2.5 | 3 | 3 | |
| 7-9 | | 1E0-36056-0 | HOOK<br>ﾌｯｸ ｶﾊﾞｰ | 2 | 2 | |
| 7-10 | | 910103-0620 | BOLT<br>ﾎﾞﾙﾄ | 1 | 1 | |
| 7-11 | | 3R0-66308-0 | WASHER 6-16-1.5<br>ﾜｯｼｬ 6-16-1.5 | 1 | 1 | |
| 7-12 | | 3A0-76079-0 | COLLAR 6.2-9-7.4<br>ｶﾗｰ 6.2-9-7.4 | 1 | 1 | |
| 7-13 | | 172-36008-0 | GROMMET 13-2<br>ｸﾞﾛﾒｯﾄ 13-2 | 2 | 2 | |
| 7-14 | | 3KY-06008-0 | COIL BRACKET<br>ｺｲﾙﾌﾞﾗｹｯﾄ | 1 | 1 | |
| 7-15 | | 910103-5625 | BOLT<br>ﾎﾞﾙﾄ | 6 | 6 | |
| 7-16 | | 345-01111-0 | DOWEL PIN 6-12<br>ﾀﾞｳｪﾙﾋﾟﾝ 6-12 | 2 | 2 | Cylinder Block-Coil Bracket |
| 7-17 | | 3KY-06071-0 | PULSAR COIL<br>ﾊﾟﾙｻｰｺｲﾙ | 1 | 1 | |
| 7-18 | | 3KY-06070-0 | PULSAR COIL GUARD<br>ﾊﾟﾙｻｰｺｲﾙｶﾞｰﾄﾞ | 1 | 1 | |
| 7-19 | | 921503-5512 | SCREW<br>ｽｸﾘｭ | 2 | 2 | |
| 7-20 | | 3KY-06469-0 | IGNITION COIL W/R-CAP<br>ｲｸﾞﾆｯｼｮﾝｺｲﾙ W/R-ｷｬｯﾌﾟ | 3 | 3 | |
| 7-21 | | 3AC-06999-0 | * PLUG CAP W/RESISTANCE<br>* ﾌﾟﾗｸﾞｷｬｯﾌﾟ W/ﾚｼﾞｽﾀﾝｽ | 1 | 1 | |
| 7-22 | | 910103-5620 | BOLT<br>ﾎﾞﾙﾄ | 6 | 6 | |
| 7-23 | | 3KY-76174-0 | STAY<br>ｽﾃｰ | 3 | 3 | |
| 7-24 | 1 | 3KZ-72181-1 | CAUTION DECAL (B)<br>ｺｰｼｮﾝﾃﾞｶｰﾙ (B) | 1 | 1 | for EU Model |
| 7-24 | 2 | 3KY-72181-1 | CAUTION DECAL (B)<br>ｺｰｼｮﾝﾃﾞｶｰﾙ (B) | 1 | 1 | |
| 7-25 | | 3KY-72194-0 | FUSE DECAL<br>ﾋｭｰｽﾞﾃﾞｶｰﾙ | 1 | 1 | |
| 7-27 | | 3C7-72030-0 | INTERFERENCE DECAL<br>ｲﾝﾀﾌｪﾗﾝｽﾃﾞｶｰﾙ | 1 | 1 | |
| | | | | | | |
| | | | | | | |

**Fig. 8 ELECTRIC PARTS (STARTER MOTOR)**
**エレクトリックパーツ ( スタータモータ )**

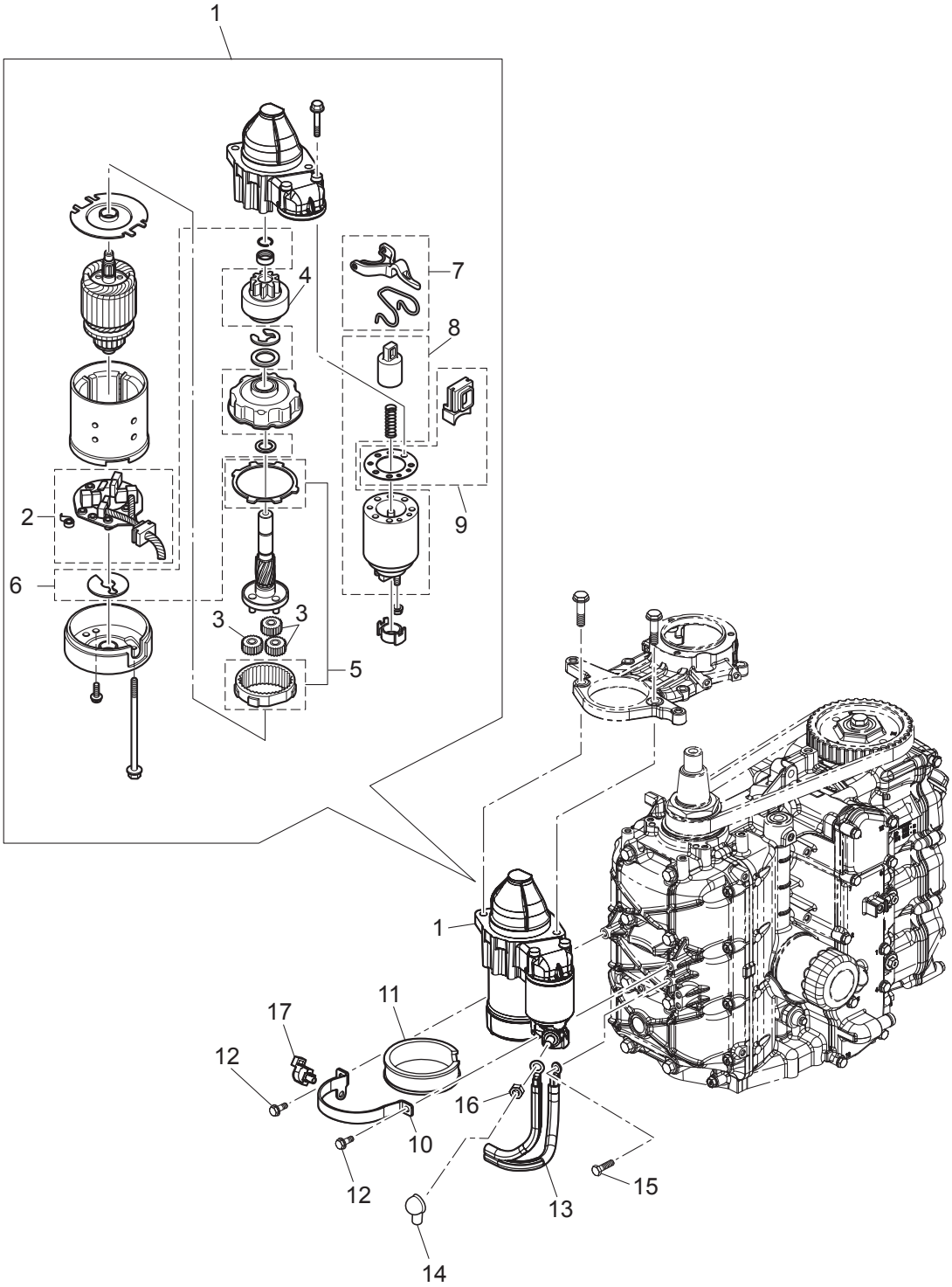

| Ref.No.<br>見出番号 | | Part No.<br>部品番号 | Description<br>部 品 名 | Q'ty/個数 | | Remarks<br>備 考 |
|---|---|---|---|---|---|---|
| | | | | MFS40A | MFS50A | |
| 8-1 | | 3KY-76010-0 | STARTER MOTOR ASSY<br>ｽﾀｰﾀﾓｰﾀｱｯｼ | 1 | 1 | |
| 8-2 | | 3FW-76014-0 | * BRUSH HOLDER<br>* ﾌﾞﾗｼﾎﾙﾀﾞ | 1 | 1 | |
| 8-3 | | 3FW-76314-0 | * INTERNAL GEAR<br>* ｲﾝﾀｰﾅﾙｷﾞﾔ | 3 | 3 | |
| 8-4 | | 3FW-76015-0 | * PINION ASSY<br>* ﾋﾟﾆｵﾝｱｯｼ | 1 | 1 | |
| 8-5 | | 3FW-76317-0 | * PLANET GEAR<br>* ﾌﾟﾗﾈｯﾄｷﾞﾔ | 1 | 1 | |
| 8-6 | | 3FW-76318-0 | * WASHER SET<br>* ﾜｯｼｬｾｯﾄ | 1 | 1 | |
| 8-7 | | 3FW-76320-0 | * SHIFT LEVER SET<br>* ｼﾌﾄﾚﾊﾞｰｾｯﾄ | 1 | 1 | |
| 8-8 | | 3FW-76321-0 | * MAGNETIC SWITCH<br>* ﾏｸﾞﾈｯﾄｽｲｯﾁ | 1 | 1 | |
| 8-9 | | 3FW-76322-0 | * DUST COVER SET<br>* ﾀﾞｽﾄｶﾊﾞｰｾｯﾄ | 1 | 1 | |
| 8-10 | | 3KY-76009-0 | STARTER MOTOR BAND<br>ｽﾀｰﾀﾓｰﾀﾊﾞﾝﾄﾞ | 1 | 1 | |
| 8-11 | | 3FW-76007-0 | DAMPER<br>ﾀﾞﾝﾊﾟ ｽﾀｰﾀﾓｰﾀ | 1 | 1 | |
| 8-12 | | 910103-5616 | BOLT<br>ﾎﾞﾙﾄ | 2 | 2 | |
| 8-13 | | 3FW-76120-0 | BATTERY CABLE<br>ﾊﾞｯﾃﾘｹｰﾌﾞﾙ | 1 | 1 | |
| 8-14 | | 3FW-76145-0 | TERMINAL CAP 15.5-18.28<br>ﾀｰﾐﾅﾙｷｬｯﾌﾟ | 1 | 1 | Red |
| 8-15 | | 910103-5612 | BOLT<br>ﾎﾞﾙﾄ | 1 | 1 | |
| 8-16 | | 930103-0800 | NUT<br>ﾅｯﾄ | 1 | 1 | Starter Motor |
| 8-17 | | 3BJ-84398-0 | BAND 135<br>ﾊﾞﾝﾄﾞ ﾘｰﾄﾞﾜｲﾔ 135 | 1 | 1 | |
| | | | | | | |
| | | | | | | |
| | | | | | | |
| | | | | | | |
| | | | | | | |
| | | | | | | |
| | | | | | | |
| | | | | | | |
| | | | | | | |
| | | | | | | |
| | | | | | | |
| | | | | | | |

**Fig. 9 ELECTRIC PARTS**
**エレクトリックパーツ**

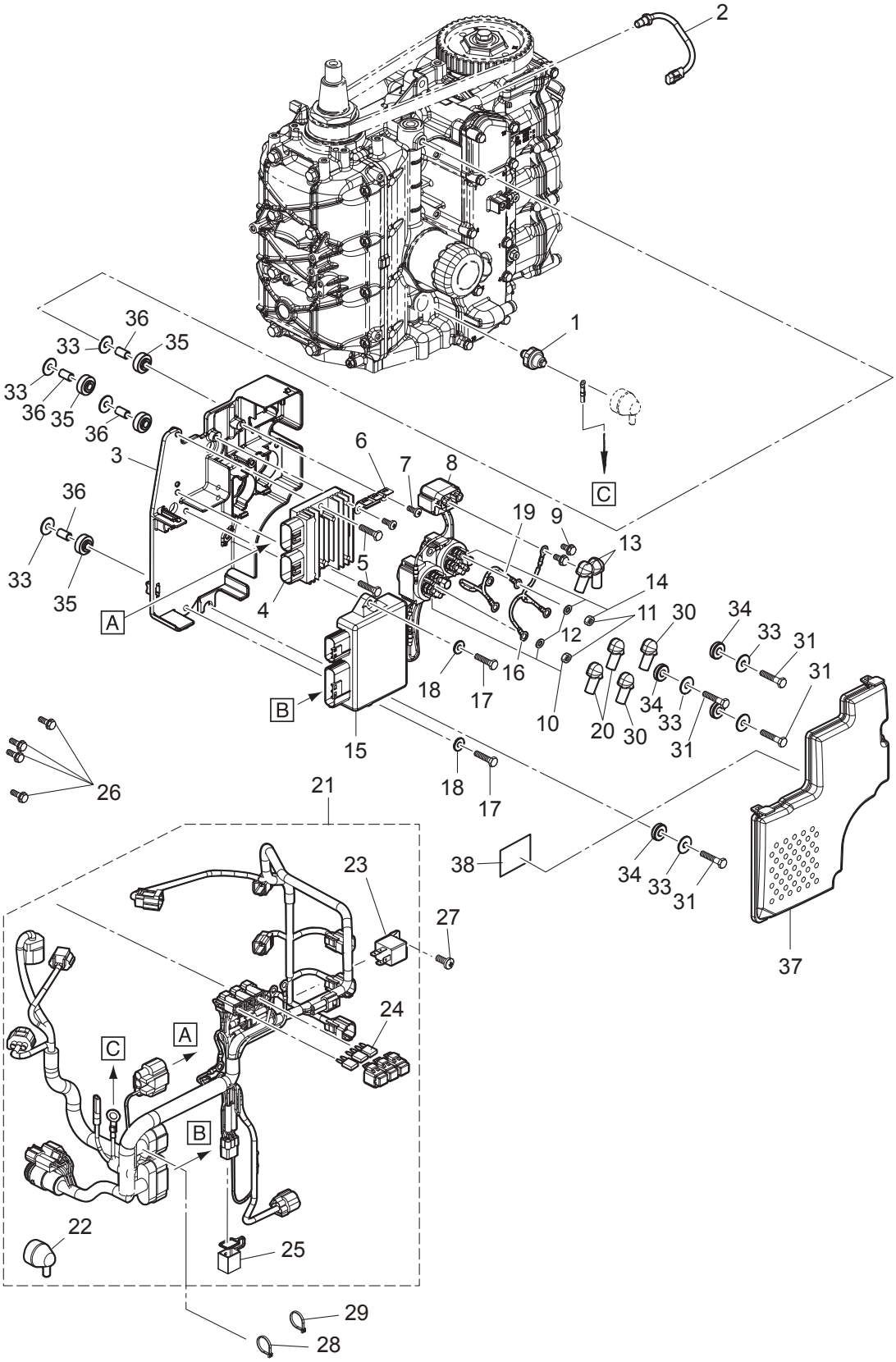

| Ref.No.<br>見出番号 | | Part No.<br>部品番号 | Description<br>部 品 名 | Q'ty/個数<br>MFS40A | <br>MFS50A | Remarks<br>備 考 |
|---|---|---|---|---|---|---|
| 9-1 | | 3H6-07611-0 | OIL PRESSURE SWITCH<br>ｵｲﾙﾌﾟﾚｯｼｬｽｲｯﾁ | 1 | 1 | |
| 9-2 | | 3KY-72510-0 | ENGINE TEMP SENSOR<br>ｴﾝｼﾞﾝﾃﾝﾌﾟｾﾝｻ | 1 | 1 | |
| 9-3 | | 3KY-06901-0 | BRACKET<br>ﾌﾞﾗｹｯﾄ | 1 | 1 | Electric Braket |
| 9-4 | | 3KY-76065-0 | RECTIFIER COMPLETE<br>ﾚｸﾁﾌｧｲﾔｺﾝﾌﾟﾘｰﾄ | 1 | 1 | |
| 9-5 | | 910103-5625 | BOLT<br>ﾎﾞﾙﾄ | 2 | 2 | |
| 9-6 | | 3KY-76064-0 | FUSE HOLDER BRACKET<br>ﾋｭｰｽﾞﾎﾙﾀﾞﾌﾞﾗｹｯﾄ | 1 | 1 | |
| 9-7 | | 921503-0512 | SCREW<br>ｽｸﾘｭ | 2 | 2 | |
| 9-8 | | 3H8-76040-0 | STARTER SOLENOID<br>ｽﾀｰﾀｿﾚﾉｲﾄﾞ | 1 | 1 | |
| 9-9 | | 910103-5608 | BOLT<br>ﾎﾞﾙﾄ | 2 | 2 | |
| 9-10 | | 3C8-72580-0 | PTT SOLENOID SWITCH (A)<br>PTTｿﾚﾉｲﾄﾞｽｲｯﾁ (A) | 1 | 1 | UP Side(Sb)<br>for PTT Model |
| 9-11 | | 930103-0600 | * NUT<br>* ﾅｯﾄ | 3 | 3 | |
| 9-12 | | 941303-0600 | * SPRING WASHER<br>* ｽﾌﾟﾘﾝｸﾞﾜｯｼｬ | 3 | 3 | |
| 9-13 | | 3Y1-76145-0 | TERMINAL CAP 8-13-28<br>ﾀｰﾐﾅﾙｷｬｯﾌﾟ | 2 | 2 | Red<br>for Gas Assist Model |
| 9-14 | | 3C8-72581-0 | PTT SOLENOID SWITCH (B)<br>PTTｿﾚﾉｲﾄﾞｽｲｯﾁ (B) | 1 | 1 | Down Side(P)<br>for PTT Model |
| 9-15 | 3 | 3KY-06401-1 | ECU ASSY<br>ECUｱｯｼ | | 1 | 50ps |
| 9-15 | 4 | 3KZ-06401-1 | ECU ASSY<br>ECUｱｯｼ | 1 | | 40ps |
| 9-16 | | 3KY-72582-0 | SOLENOID SWITCH CORD (A)<br>ｿﾚﾉｲﾄﾞｽｲｯﾁｺｰﾄﾞ (A) | 1 | 1 | Red<br>for PTT Model |
| 9-17 | | 910103-0620 | BOLT<br>ﾎﾞﾙﾄ | 2 | 2 | |
| 9-18 | | 3R0-66308-0 | WASHER 6-16-1.5<br>ﾜｯｼｬ 6-16-1.5 | 2 | 2 | |
| 9-19 | | 3KY-72583-0 | SOLENOID SWITCH CORD (B)<br>ｿﾚﾉｲﾄﾞｽｲｯﾁｺｰﾄﾞ (B) L=150 | 1 | 1 | Black<br>for PTT Model |
| 9-20 | | 3Y1-76145-0 | TERMINAL CAP 8-13-28<br>ﾀｰﾐﾅﾙｷｬｯﾌﾟ | 6 | 6 | Red<br>for PTT Model |
| 9-21 | | 3KY-76110-2 | CORD ASSY<br>ｺｰﾄﾞｱｯｼ | 1 | 1 | |
| 9-22 | | 3KY-07612-0 | * GROMMET<br>* ｸﾞﾛﾒｯﾄｵｲﾙﾌﾟﾚｯｼｬｽｲｯﾁ | 1 | 1 | |
| 9-23 | | 3T1-06330-0 | * RELAY<br>* ﾘﾚｰ | 1 | 1 | |
| 9-24 | 1 | 3T5-76249-0 | * FUSE 30A<br>* ﾋｭｰｽﾞ 30A | 1 | 1 | |
| 9-24 | 2 | 3T5-76247-0 | * FUSE 20A<br>* ﾋｭｰｽﾞ 20A | 2 | 2 | |
| 9-25 | | 3KY-76037-0 | * CABLE TERMINAL PLUG<br>* ｹｰﾌﾞﾙﾀｰﾐﾅﾙ ﾌﾟﾗｸﾞ | 1 | 1 | |
| 9-26 | | 910103-5612 | BOLT<br>ﾎﾞﾙﾄ | 4 | 4 | |
| 9-27 | | 921503-0512 | SCREW<br>ｽｸﾘｭ | 1 | 1 | |

**Fig. 9 ELECTRIC PARTS**
**エレクトリックパーツ**

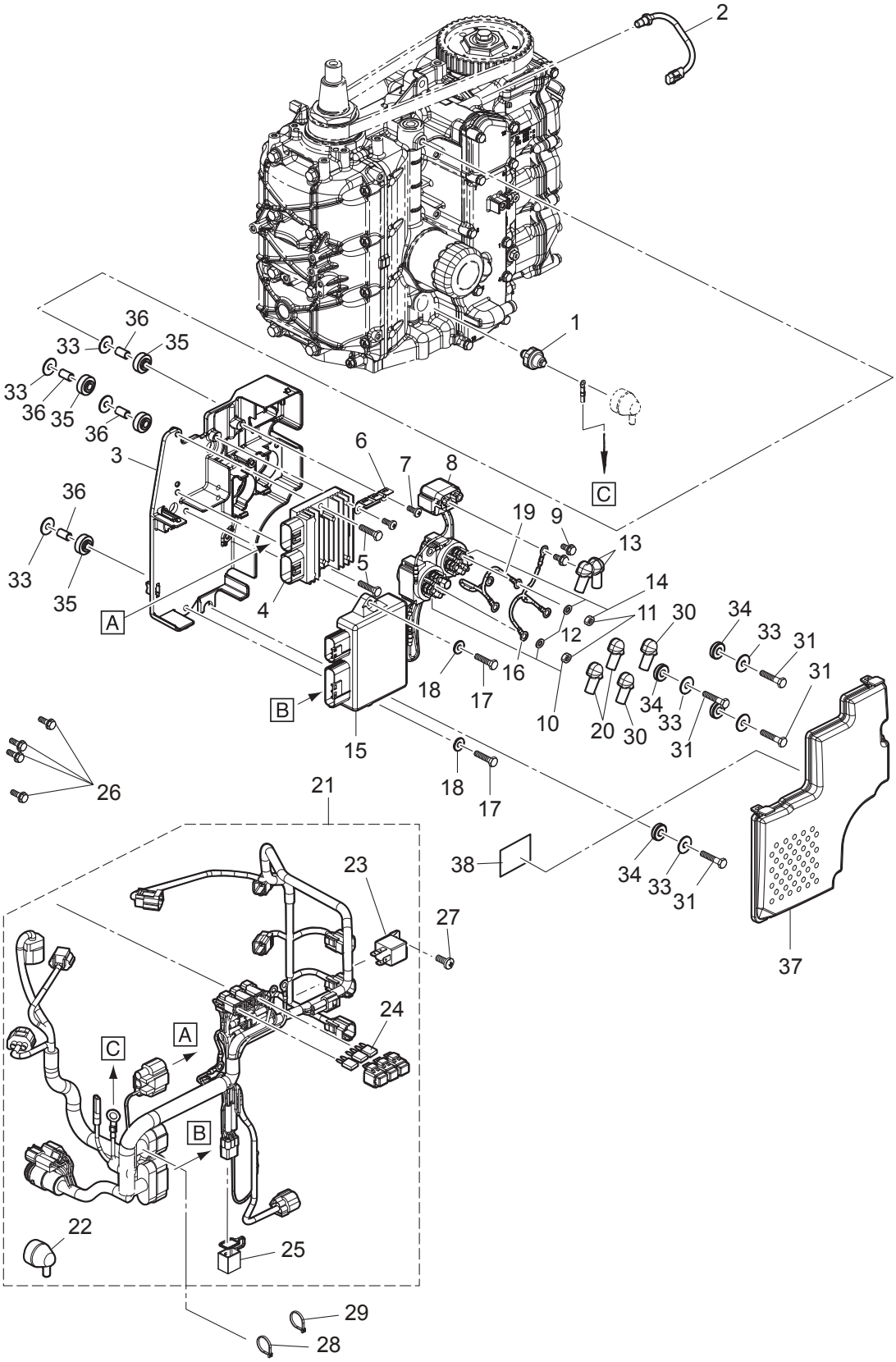

| Ref.No.<br>見出番号 | | Part No.<br>部品番号 | Description<br>部 品 名 | Q'ty/個数 | | Remarks<br>備 考 |
|---|---|---|---|---|---|---|
| | | | | MFS40A | MFS50A | |
| 9-28 | | 3T5-84398-0 | BAND 104<br>ﾊﾞﾝﾄﾞ ﾘｰﾄﾞﾜｲﾔ 104 | 1 | 1 | |
| 9-29 | | 3Z0-84398-0 | BAND 203<br>ﾊﾞﾝﾄﾞ ﾘｰﾄﾞﾜｲﾔ 203 | 1 | 1 | |
| 9-30 | | 3A3-76145-0 | TERMINAL CAP 8-13-28<br>ﾀｰﾐﾅﾙｷｬｯﾌﾟ ｽﾀｰﾀ | 2 | 2 | Black<br>for PTT Model |
| 9-31 | | 910103-0630 | BOLT<br>ﾎﾞﾙﾄ | 4 | 4 | |
| 9-33 | | 346-67115-0 | WASHER 6.5-21-1<br>ﾜｯｼｬ 6.5-21-1 | 8 | 8 | |
| 9-34 | | 346-67113-0 | MOUNT 8.5-14-2.5<br>ﾏｳﾝﾄ 8.5-14-2.5 | 4 | 4 | In Side |
| 9-35 | | 3B7-06920-0 | RUBBER MOUNT 8.5-14-2.5<br>ﾗﾊﾞｰﾏｳﾝﾄ 8.5-14-2.5 | 4 | 4 | Out Side |
| 9-36 | | 346-67114-1 | SPACER 6.2-9-15.7<br>ｽﾍﾟｰｻ 6.2-9-15.7 | 4 | 4 | |
| 9-37 | | 3KY-06902-0 | COVER<br>ｶﾊﾞｰ | 1 | 1 | |
| 9-38 | | 3KY-72028-0 | WIRING DIAGRAM DECAL<br>ﾜｲﾔﾘﾝｸﾞﾀﾞｲﾔｸﾞﾗﾑﾃﾞｶﾙ | 1 | 1 | |

**Fig. 10 DRIVE SHAFT HOUSING**
**ドライブシャフトハウジング**

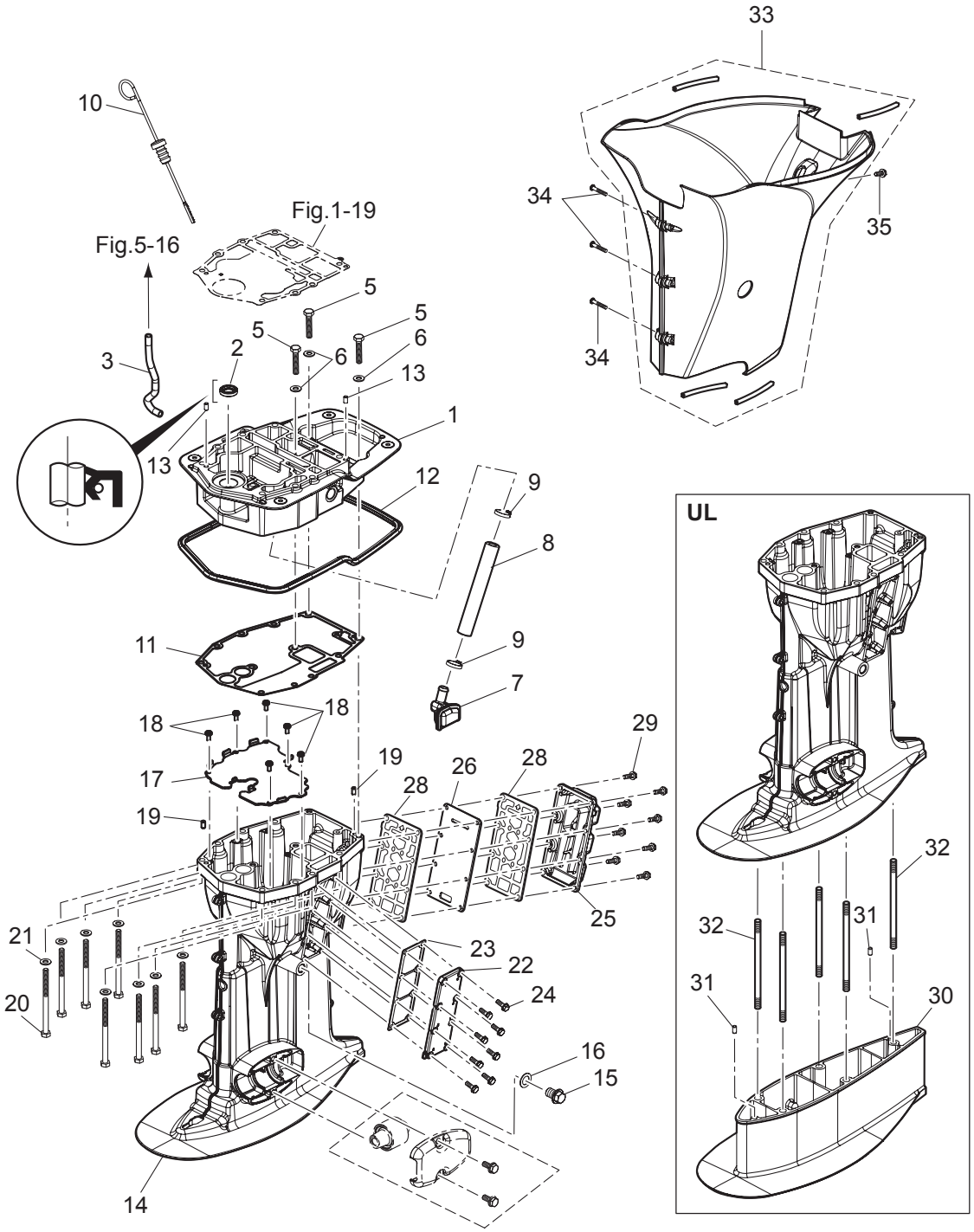

| Ref.No.<br>見出番号 | | Part No.<br>部品番号 | Description<br>部 品 名 | Q'ty/個数<br>MFS40A | <br>MFS50A | Remarks<br>備 考 |
|---|---|---|---|---|---|---|
| 10-1 | | 3KYQ01300-0 | ENGINE BASEMENT ASSY<br>ｴﾝｼﾞﾝﾍﾞｰｽｱｯｼ | 1 | 1 | |
| 10-2 | | 346-01215-0 | OIL SEAL 16-28-6<br>ｵｲﾙｼｰﾙ 16-28-6 | 1 | 1 | |
| 10-3 | | 3KY-65210-0 | COOLING HOSE<br>ｸｰﾘﾝｸﾞﾎｰｽ | 1 | 1 | Engine Basement-Fuel Cooler |
| 10-5 | | 3LD-01012-0 | CYLINDER HEAD BOLT<br>ｼﾘﾝﾀﾞｰﾍｯﾄﾞﾎﾞﾙﾄ | 3 | 3 | |
| 10-6 | | 940103-0800 | WASHER<br>ﾜｯｼｬ | 3 | 3 | |
| 10-7 | | 3KY-07710-0 | OIL STRAINER ASSY<br>ｵｲﾙｽﾄﾚｰﾅｱｯｼ | 1 | 1 | |
| 10-8 | | 3KY-07715-0 | PIPE L=150<br>ﾊﾟｲﾌﾟ ｽﾄﾚｰﾅ L=150 | 1 | 1 | Engine Basement-Oil Strainer |
| 10-9 | | 369-84398-0 | BAND 158<br>ﾊﾞﾝﾄﾞ ﾘｰﾄﾞﾜｲﾔ 158 | 2 | 2 | |
| 10-10 | | 3KY-07721-0 | OIL LEVEL GAUGE<br>ｵｲﾙﾚﾍﾞﾙｹﾞｰｼﾞ | 1 | 1 | |
| 10-11 | | 3KY-61012-0 | DRIVE SHAFT HOUSING GASKET t=0.5<br>ﾄﾞﾗｲﾌﾞｼｬﾌﾄﾊｳｼﾞﾝｸﾞｶﾞｽｹｯﾄ | 1 | 1 | |
| 10-12 | | 3KY-67116-0 | ENGINE BASEMENT SEAL<br>ｴﾝｼﾞﾝﾍﾞｰｽｼｰﾙ | 1 | 1 | |
| 10-13 | | 345-01111-0 | DOWEL PIN 6-12<br>ﾀﾞｳｪﾙﾋﾟﾝ 6-12 | 2 | 2 | |
| 10-14 | 1 | 3KYQ61020-0 | DRIVE SHAFT HOUSING ASSY (S)<br>ﾄﾞﾗｲﾌﾞｼｬﾌﾄﾊｳｼﾞﾝｸﾞｱｯｼ (S) | 1 | 1 | 3KYW61020-0<br>for White Model |
| 10-14 | 2 | 3KYQ61030-1 | DRIVE SHAFT HOUSING ASSY (L)<br>ﾄﾞﾗｲﾌﾞｼｬﾌﾄﾊｳｼﾞﾝｸﾞｱｯｼ (L) | 1 | 1 | 3KYW61030-1<br>for White Model |
| 10-15 | | 3R3-07705-1 | DRAIN BOLT 14-14<br>ﾄﾞﾚﾝﾎﾞﾙﾄ | 1 | 1 | |
| 10-16 | | 3R3-07406-0 | WASHER 14.5-24-1<br>ﾜｯｼｬ 14.5-24-1 | 1 | 1 | |
| 10-17 | | 3KY-07740-0 | GUIDE PLATE<br>ｶﾞｲﾄﾞﾌﾟﾚｰﾄ | 1 | 1 | |
| 10-18 | | 921503-5512 | SCREW | 6 | 6 | |
| 10-19 | | 345-01111-0 | DOWEL PIN 6-12<br>ﾀﾞｳｪﾙﾋﾟﾝ 6-12 | 2 | 2 | |
| 10-20 | | 3B7-61018-2 | BOLT 8-115<br>ﾎﾞﾙﾄ 8-115 | 8 | 8 | |
| 10-21 | | 9401E3-0800 | WASHER<br>ﾜｯｼｬ | 8 | 8 | |
| 10-22 | | 3KYQ61028-0 | COVER<br>ｶﾊﾞｰ | 1 | 1 | 3KYW61028-0<br>for White Model |
| 10-23 | | 3KY-61029-0 | GASKET<br>ｶﾞｽｹｯﾄ ﾄﾞﾚﾝｶﾊﾞｰ | 1 | 1 | |
| 10-24 | | 9101E3-5620 | BOLT<br>ﾎﾞﾙﾄ | 8 | 8 | |
| 10-25 | | 3KYQ61208-0 | IDLE EXHAUST PORT COVER<br>ｱｲﾄﾞﾙｴｷｿﾞｰｽﾄﾎﾟｰﾄｶﾊﾞｰ | 1 | 1 | 3KYW61208-0<br>for White Model |
| 10-26 | | 3KY-62114-0 | PLATE<br>ﾌﾟﾚｰﾄ | 1 | 1 | |
| 10-28 | | 3KY-61220-0 | IDLE EXHAUST PORT GASKET<br>ｱｲﾄﾞﾙｴｷｿﾞｰｽﾄﾎﾟｰﾄｶﾞｽｹｯﾄ(ｱｳﾀｰ) | 2 | 2 | |
| 10-29 | | 9101E3-5620 | BOLT<br>ﾎﾞﾙﾄ | 8 | 8 | |
| 10-30 | | 3KYQ61110-0 | EXTENSION HOUSING (UL)<br>ｴｸｽﾃﾝｼｮﾝﾊｳｼﾞﾝｸﾞ (UL) | 1 | 1 | for Transom "UL" |

**Fig. 10 DRIVE SHAFT HOUSING**
**ドライブシャフトハウジング**

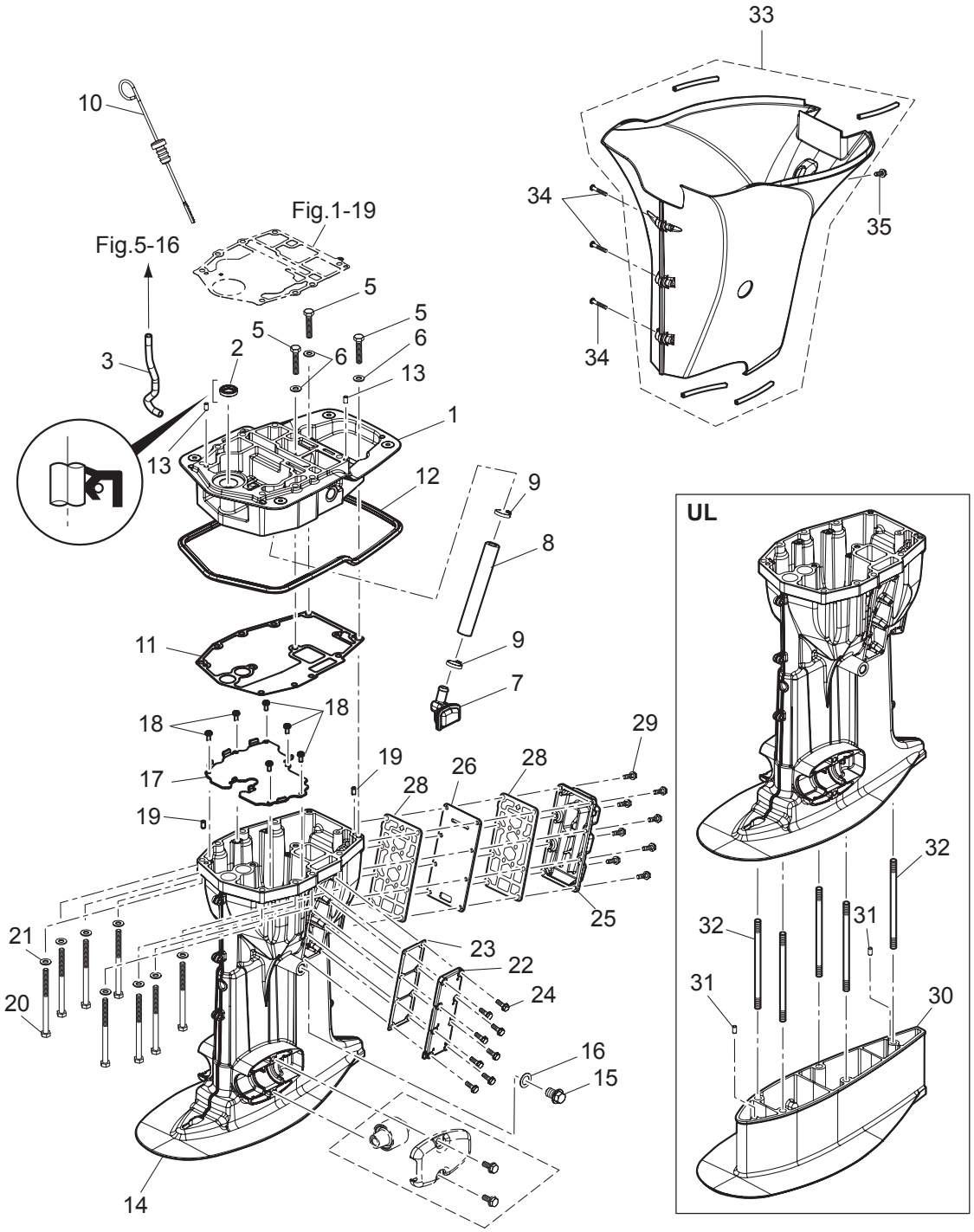

| Ref.No.<br>見出番号 | | Part No.<br>部品番号 | Description<br>部 品 名 | Q'ty/個数 | | Remarks<br>備 考 |
|---|---|---|---|---|---|---|
| | | | | MFS40A | MFS50A | |
| 10-31 | | 3AB-01111-0 | DOWEL PIN 6-12<br>ﾀﾞｳｪﾙﾋﾟﾝ 6-12 | 2 | 2 | for Transom "UL" |
| 10-32 | | 3KY-61111-0 | STUD M10-145<br>ｽﾀｯﾄﾞ M10-145 | 5 | 5 | for Transom "UL" |
| 10-33 | 1 | 3KYQ61225-0 | APRON ASSY<br>ｴﾌﾟﾛﾝｱｯｼ | 1 | 1 | 3KYW61225-0<br>for White Model |
| 10-33 | 2 | 3KZQ61225-0 | APRON ASSY<br>ｴﾌﾟﾛﾝｱｯｼ | 1 | 1 | 3KZW61225-0<br>for White Model |
| 10-34 | 1 | 3F3-02423-0 | TAPPING SCREW 5-30<br>ﾀｯﾋﾟﾝｸﾞｽｸﾘｭ 5-30 | 2 | 2 | for Transom "S" |
| 10-34 | 2 | 3F3-02423-0 | TAPPING SCREW 5-30<br>ﾀｯﾋﾟﾝｸﾞｽｸﾘｭ 5-30 | 3 | 3 | for Transom "L"&"UL" |
| 10-35 | | 9101E3-5616 | BOLT<br>ﾎﾞﾙﾄ | 1 | 1 | |

**Fig. 11** **GEAR CASE (DRIVE SHAFT)**
**ギヤケース ( ドライブシャフト )**

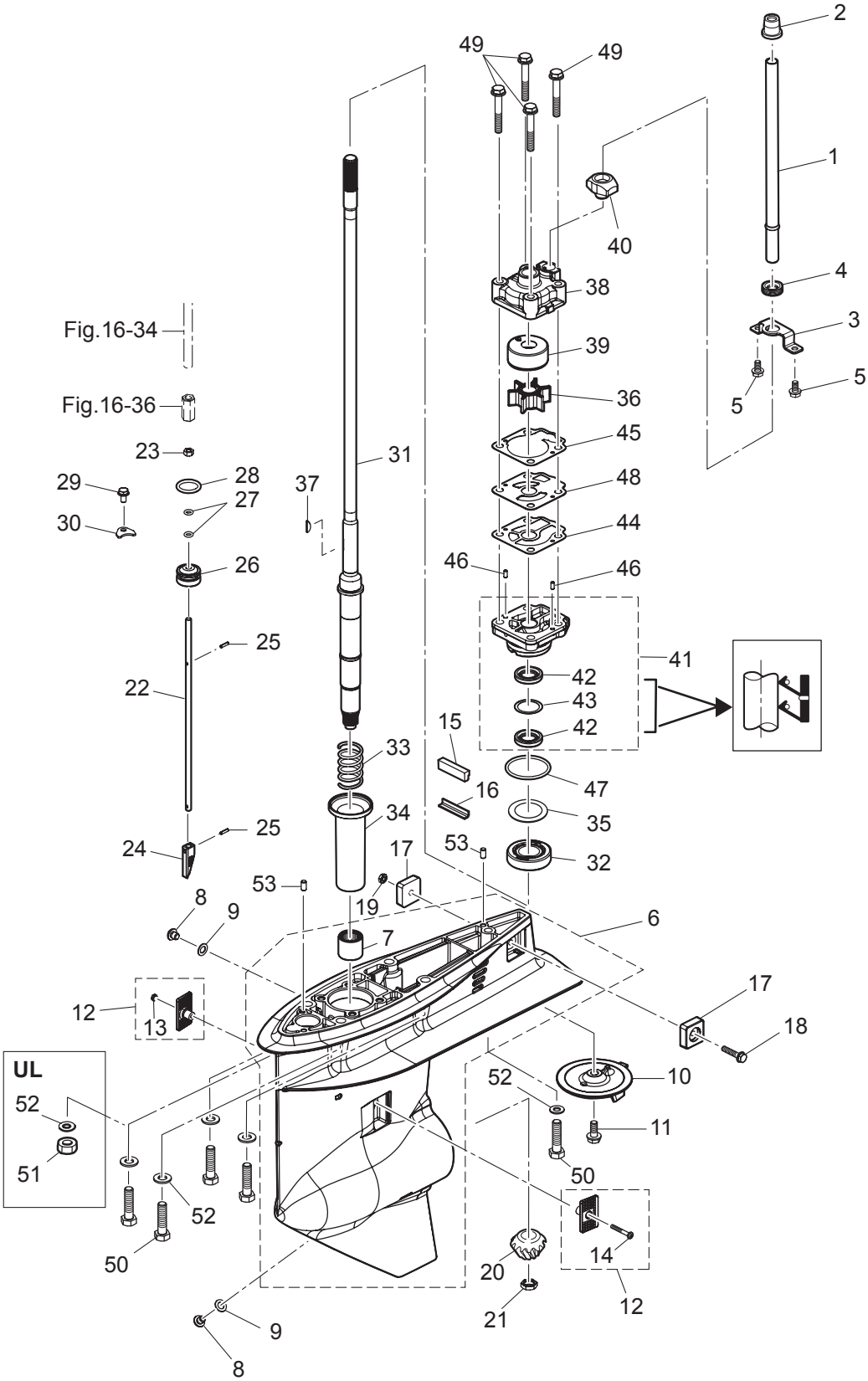

| Ref.No. 見出番号 | | Part No. 部品番号 | Description 部 品 名 | Q'ty/個数 MFS40A | Q'ty/個数 MFS50A | Remarks 備 考 |
|---|---|---|---|---|---|---|
| 11-1 | 1 | 3KY-65110-0 | WATER PIPE (L)<br>ｳｫｰﾀﾊﾟｲﾌﾟ (L) | 1 | 1 | for Transom "L" |
| 11-1 | 2 | 3KY-65100-0 | WATER PIPE (S)<br>ｳｫｰﾀﾊﾟｲﾌﾟ (S) | 1 | 1 | for Transom "S" |
| 11-1 | 3 | 3KY-65120-0 | WATER PIPE (UL)<br>ｳｫｰﾀﾊﾟｲﾌﾟ (UL) | 1 | 1 | for Transom "UL" |
| 11-2 | | 3KY-65206-0 | WATER PIPE SEAL (UPPER)<br>ｳｫｰﾀﾊﾟｲﾌﾟｼｰﾙ (ｱｯﾊﾟ) | 1 | 1 | |
| 11-3 | | 3KY-65203-0 | LOCK PLATE<br>ﾛｯｸﾌﾟﾚｰﾄ | 1 | 1 | |
| 11-4 | | 3KY-65204-0 | WATER PIPE AUXILIARY MOUNT<br>ｳｫｰﾀﾊﾟｲﾌﾟｵｳｷｼﾘｱﾘﾏｳﾝﾄ | 1 | 1 | |
| 11-5 | | 9101E3-5612 | BOLT<br>ﾎﾞﾙﾄ | 2 | 2 | |
| 11-6 | | 3KYQ60000-1 | GEAR CASE ASSY<br>ｷﾞｬｹｰｽｱｯｼ | 1 | 1 | 3KYW60000-1<br>for White Model |
| 11-7 | | 3KY-60211-0 | * ROLLER BEARING<br>* ﾛｰﾗﾍﾞｱﾘﾝｸﾞ | 1 | 1 | |
| 11-8 | | 332-60005-2 | PLUG 8-8<br>ﾌﾟﾗｸﾞ 8-8 | 2 | 2 | |
| 11-9 | | 332-60006-0 | GASKET 8.1-15-1<br>ｶﾞｽｹｯﾄ 8.1-15-1 | 2 | 2 | |
| 11-10 | | 3KZ-60217-0 | TRIM TAB 3S<br>ﾄﾘﾑﾀﾌﾞ | 1 | 1 | |
| 11-11 | | 910103-5820 | BOLT<br>ﾎﾞﾙﾄ | 1 | 1 | |
| 11-12 | | 3KY-60205-0 | WATER STRAINER SET<br>ｳｫｰﾀｽﾄﾚｰﾅｾｯﾄ | 1 | 1 | |
| 11-13 | | 930403-0400 | * NYLON NUT 4-P0.7<br>* ﾅｲﾛﾝﾅｯﾄ 4-P0.7 | 1 | 1 | |
| 11-14 | | 921503-0430 | * SCREW<br>* ｽｸﾘｭ | 1 | 1 | |
| 11-15 | | 3KY-60041-0 | WATER SEAL RUBBER<br>ｳｫｰﾀｼｰﾙﾗﾊﾞｰ | 1 | 1 | |
| 11-16 | | 3KY-60042-0 | WATER SEAL PLATE<br>ｳｫｰﾀｼｰﾙﾌﾟﾚｰﾄ | 1 | 1 | |
| 11-17 | | 3KY-60218-0 | ANODE<br>ｱﾉｰﾄﾞ | 2 | 2 | |
| 11-18 | | 910103-5625 | BOLT<br>ﾎﾞﾙﾄ | 1 | 1 | |
| 11-19 | | 930403-0600 | NYLON NUT 6-P1.0<br>ﾅｲﾛﾝﾅｯﾄ 6-P1.0 | 1 | 1 | |
| 11-20 | | 3KY-64020-0 | BEVEL GEAR B<br>ﾍﾞﾍﾞﾙｷﾞﾔ B | 1 | 1 | |
| 11-21 | | 3C8-64027-0 | NUT<br>ﾅｯﾄ ﾍﾞﾍﾞﾙｷﾞﾔ B | 1 | 1 | |
| 11-22 | 1 | 3KY-66014-0 | CAM ROD (UL)<br>ｶﾑﾛｯﾄﾞ (UL) | 1 | 1 | for Transom "UL" |
| 11-22 | 2 | 3KY-66013-0 | CAM ROD (L)<br>ｶﾑﾛｯﾄﾞ (L) | 1 | 1 | for Transom "S"&"L" |
| 11-23 | | 930103-0600 | NUT<br>ﾅｯﾄ | 1 | 1 | |
| 11-24 | | 3AC-66011-1 | CLUTCH CAM<br>ｸﾗｯﾁｶﾑ | 1 | 1 | |
| 11-25 | | 951407-0312 | SPRING PIN 3-12<br>ｽﾌﾟﾘﾝｸﾞﾋﾟﾝ 3-12 | 2 | 2 | |
| 11-26 | | 3R0-66031-0 | CAM ROD BUSHING<br>ｶﾑﾛｯﾄﾞﾌﾞｯｼﾝｸﾞ | 1 | 1 | |

**Fig. 11 GEAR CASE (DRIVE SHAFT)**
**ギヤケース ( ドライブシャフト )**

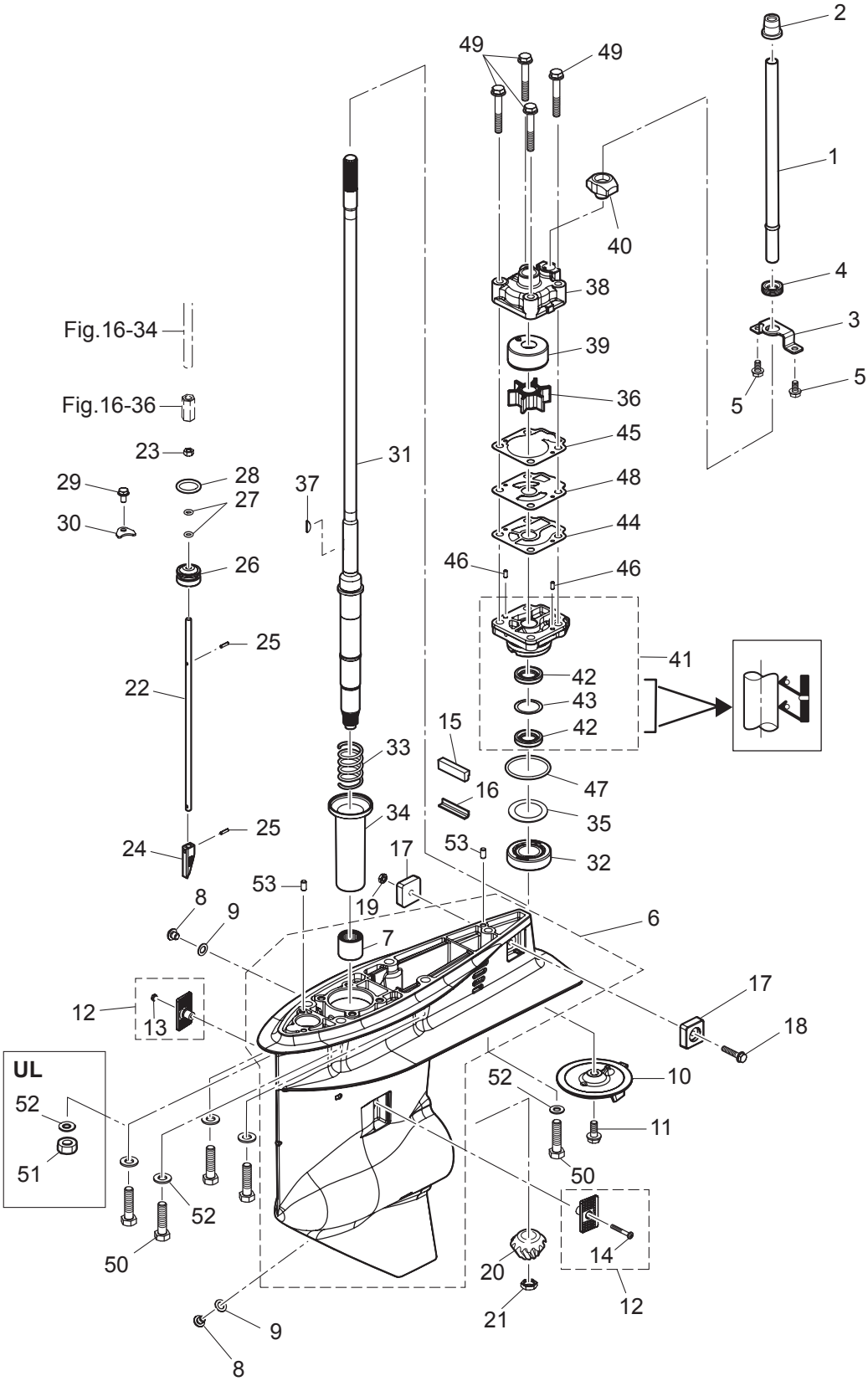

| Ref.No.<br>見出番号 | | Part No.<br>部品番号 | Description<br>部 品 名 | Q'ty/個数 | | Remarks<br>備 考 |
|---|---|---|---|---|---|---|
| | | | | MFS40A | MFS50A | |
| 11-27 | | 332-66021-0 | O-RING 2.4-5.8<br>Oﾘﾝｸﾞ 2.4-5.8 | 2 | 2 | |
| 11-28 | | 3C8-66032-0 | O-RING 3.5-21.7<br>Oﾘﾝｸﾞ 3.5-21.7 | 1 | 1 | |
| 11-29 | | 9101E3-5612 | BOLT<br>ﾎﾞﾙﾄ | 1 | 1 | |
| 11-30 | | 353-66024-0 | STOPPER<br>ｽﾄｯﾊﾟ ﾄﾞﾗｲﾌﾞｼｬﾌﾄﾊｳｼﾞﾝｸﾞ | 1 | 1 | |
| 11-31 | 1 | 3KY-64301-0 | DRIVE SHAFT (S)<br>ﾄﾞﾗｲﾌﾞｼｬﾌﾄ (S) | 1 | 1 | for Transom "S" |
| 11-31 | 2 | 3KY-64303-0 | DRIVE SHAFT (UL)<br>ﾄﾞﾗｲﾌﾞｼｬﾌﾄ (UL) | 1 | 1 | for Transom "UL" |
| 11-31 | 3 | 3KY-64302-0 | DRIVE SHAFT (L)<br>ﾄﾞﾗｲﾌﾞｼｬﾌﾄ (L) | 1 | 1 | for Transom "L" |
| 11-32 | | 3KY-60215-0 | TAPERED ROLLER BEARING<br>ﾎﾞｰﾙﾍﾞｱﾘﾝｸﾞ | 1 | 1 | |
| 11-33 | | 3KY-64327-0 | DRIVE SHAFT SPRING<br>ﾄﾞﾗｲﾌﾞｼｬﾌﾄｽﾌﾟﾘﾝｸﾞ | 1 | 1 | |
| 11-34 | | 3KY-64328-0 | DRIVE SHAFT SPRING GUIDE<br>ﾄﾞﾗｲﾌﾞｼｬﾌﾄｽﾌﾟﾘﾝｸﾞｶﾞｲﾄﾞ | 1 | 1 | |
| 11-35 | 1 | 345-64081-0 | SHIM 41-51.5-0.1<br>ｼﾑ 41-51.5-0.1 | A | A | t=0.1 |
| 11-35 | 2 | 345-64082-0 | SHIM 41-51.5-0.15<br>ｼﾑ 41-51.5-0.15 | A | A | t=0.15 |
| 11-35 | 3 | 345-64083-0 | SHIM 41-51.5-0.3<br>ｼﾑ 41-51.5-0.3 | A | A | t=0.3 |
| 11-35 | 4 | 345-64084-0 | SHIM 41-51.5-0.5<br>ｼﾑ 41-51.5-0.5 | A | A | t=0.5 |
| 11-36 | | 3C8-65021-2 | WATER PUMP IMPELLER<br>ｳｫｰﾀﾎﾟﾝﾌﾟｲﾝﾍﾟﾗ | 1 | 1 | |
| 11-37 | | 332-65022-0 | KEY 20-4.6-2<br>ｷｰ ﾎﾟﾝﾌﾟｲﾝﾍﾟﾗ | 1 | 1 | |
| 11-38 | | 3T5-65016-0 | PUMP CASE (UPPER)<br>ﾎﾟﾝﾌﾟｹｰｽ (ｱｯﾊﾟ) | 1 | 1 | |
| 11-39 | | 3T5-65011-0 | PUMP CASE LINER<br>ﾎﾟﾝﾌﾟｹｰｽﾗｲﾅ | 1 | 1 | |
| 11-40 | | 3C8-65014-0 | WATER PIPE SEAL (LOWER)<br>ｳｫｰﾀﾊﾟｲﾌﾟｼｰﾙ (ﾛﾜ) | 1 | 1 | |
| 11-41 | | 3KY-65002-1 | PUMP CASE ASSY (LOWER)<br>ﾎﾟﾝﾌﾟｹｰｽｱｯｼ (ﾛﾜ) | 1 | 1 | |
| 11-42 | | 3C8-60223-0 | * OIL SEAL 17-33-6<br>* ｵｲﾙｼｰﾙ 17-33-6 | 2 | 2 | |
| 11-43 | | 3C8-64084-0 | * SHIM 32.9-26-0.5<br>* ｼﾑ 32.9-26-0.5 | 1 | 1 | |
| 11-44 | | 3C8-65029-2 | GUIDE PLATE GASKET<br>ｶﾞｲﾄﾞﾌﾟﾚｰﾄｶﾞｽｹｯﾄ | 1 | 1 | |
| 11-45 | | 3T5-65018-2 | PUMP CASE GASKET<br>ﾎﾟﾝﾌﾟｹｰｽｶﾞｽｹｯﾄ | 1 | 1 | |
| 11-46 | | 334-65012-0 | DOWEL PIN 4-10<br>ﾀﾞｳｪﾙﾋﾟﾝ 4-10 | 2 | 2 | |
| 11-47 | | 345-65015-0 | O-RING 3.2-47<br>Oﾘﾝｸﾞ 3.2-47 | 1 | 1 | |
| 11-48 | | 3C8-65025-0 | WATER PUMP GUIDE PLATE<br>ｳｫｰﾀﾎﾟﾝﾌﾟｶﾞｲﾄﾞﾌﾟﾚｰﾄ | 1 | 1 | |
| 11-49 | | 9101E3-5855 | BOLT<br>ﾎﾞﾙﾄ | 4 | 4 | |
| 11-50 | | 3KY-60001-0 | BOLT<br>ﾎﾞﾙﾄ | 5 | 5 | for Transom "S"&"L" |

**Fig. 11** **GEAR CASE (DRIVE SHAFT)**
**ギヤケース ( ドライブシャフト )**

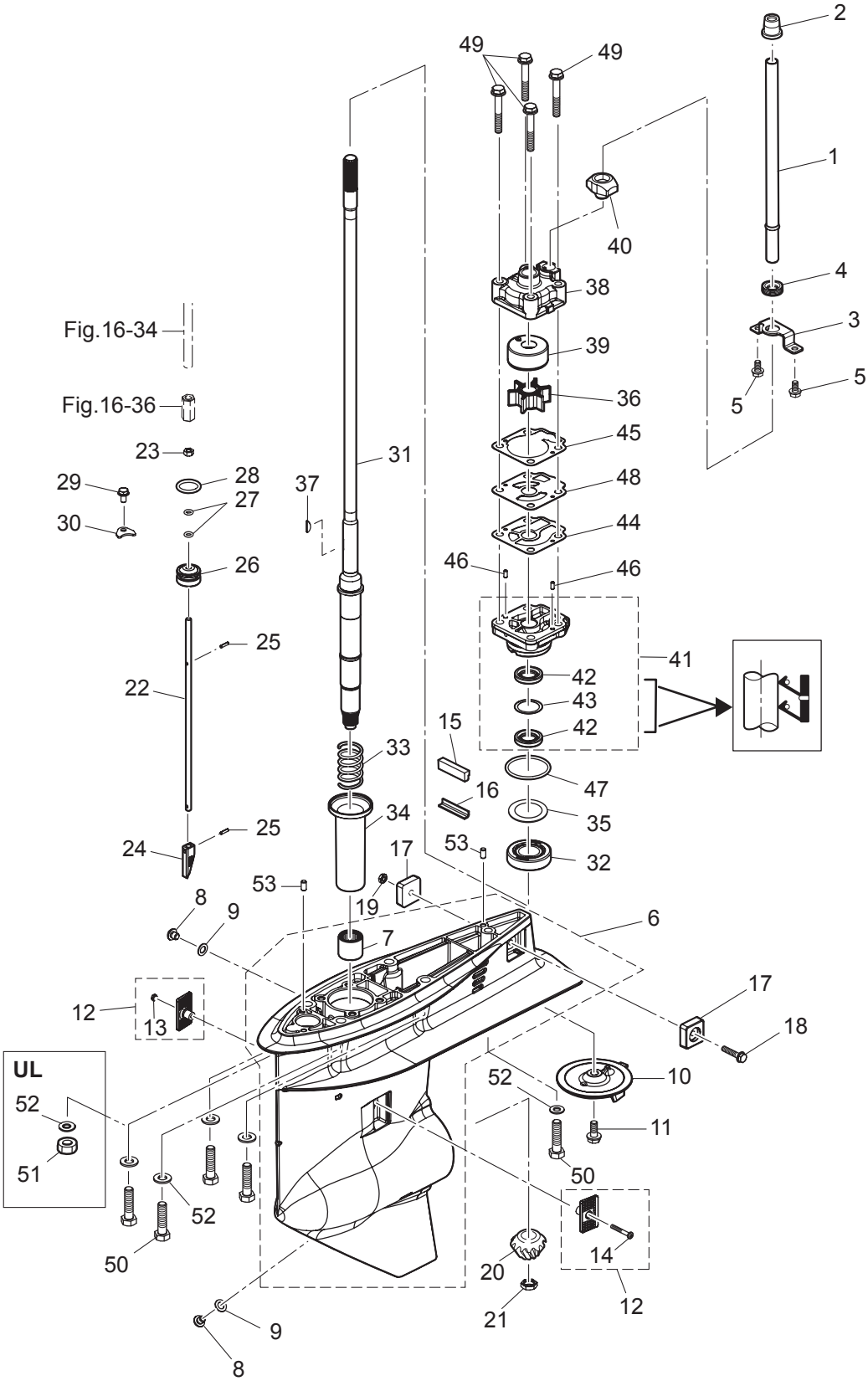

| Ref.No.<br>見出番号 | | Part No.<br>部品番号 | Description<br>部 品 名 | Q'ty/個数 | | Remarks<br>備 考 |
|---|---|---|---|---|---|---|
| | | | | MFS40A | MFS50A | |
| 11-51 | | 3B7-61114-0 | NUT 10-P1.25<br>ﾅｯﾄ 10-P1.25 | 5 | 5 | for Transom "UL" |
| 11-52 | | 9402E3-1000 | WASHER<br>ﾜｯｼｬ | 5 | 5 | |
| 11-53 | | 3AB-01111-0 | DOWEL PIN 6-12<br>ﾀﾞｳｪﾙﾋﾟﾝ 6-12 | 2 | 2 | |

Fig. 12 GEAR CASE (PROPELLER SHAFT)
ギヤケース ( プロペラシャフト )

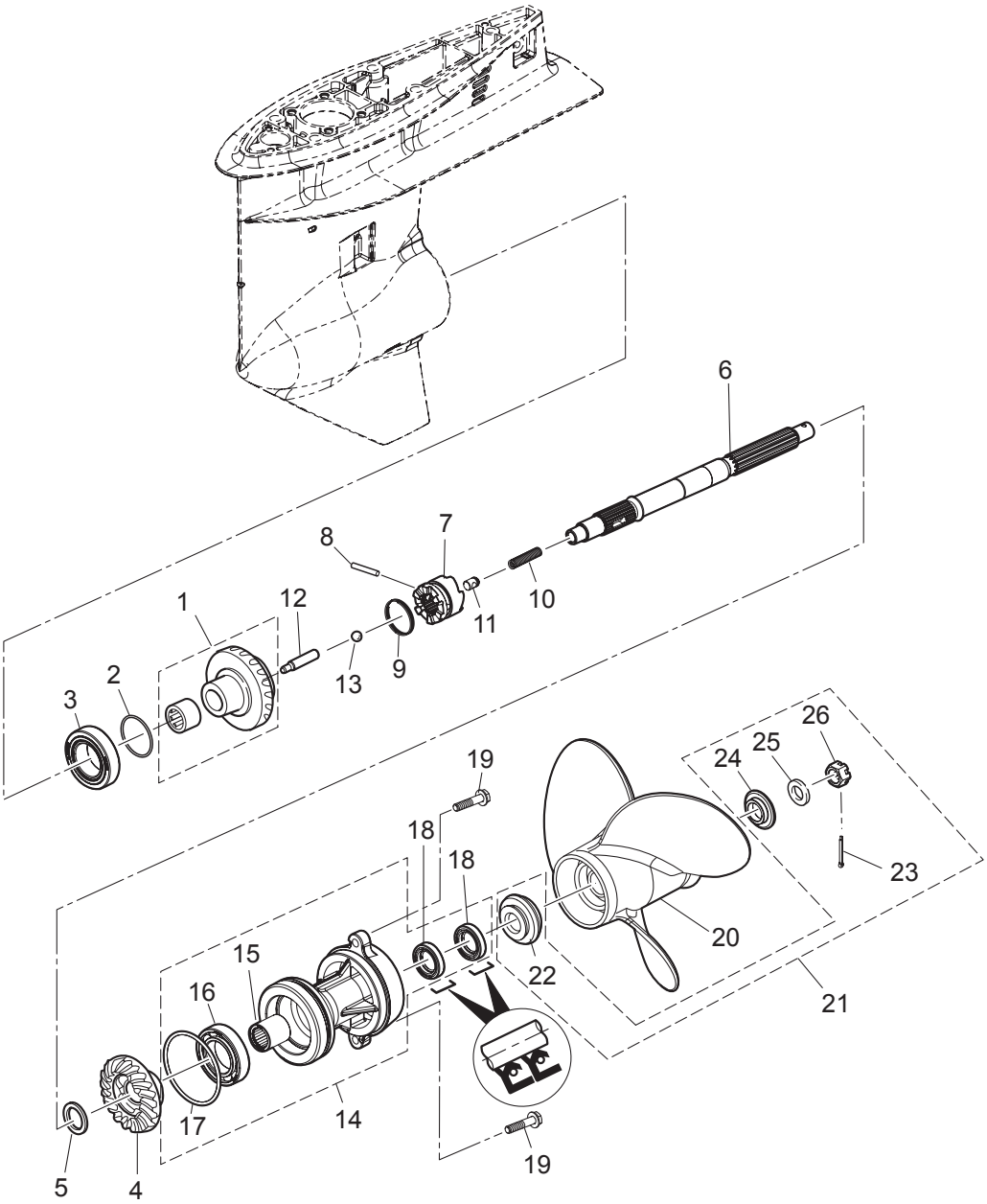

| Ref.No.<br>見出番号 | | Part No.<br>部品番号 | Description<br>部 品 名 | Q'ty/個数 | | Remarks<br>備 考 |
|---|---|---|---|---|---|---|
| | | | | MFS40A | MFS50A | |
| 12-1 | | 3KY-64010-0 | BEVEL GEAR ASSY (A)<br>ﾍﾞﾍﾞﾙｷﾞﾔｱｯｼ (A) | 1 | 1 | |
| 12-2 | 1 | 353-64038-0 | SHIM 36-44-0.1<br>ｼﾑ 36-44-0.1 | A | A | t=0.1 |
| 12-2 | 2 | 353-64037-0 | SHIM 36-44-0.15<br>ｼﾑ 36-44-0.15 | A | A | t=0.15 |
| 12-2 | 3 | 353-64036-0 | SHIM 36-44-0.3<br>ｼﾑ 36-44-0.3 | A | A | t=0.3 |
| 12-3 | | 345-60215-0 | TAPERED ROLLER BEARING 32007<br>ﾃｰﾊﾟｰﾛｰﾗﾍﾞｱﾘﾝｸﾞ 32007 | 1 | 1 | |
| 12-4 | | 3KY-64030-0 | BEVEL GEAR C<br>ﾍﾞﾍﾞﾙｷﾞﾔ C | 1 | 1 | |
| 12-5 | | 3KY-64032-0 | WASHER 22.1-26-3<br>ﾜｯｼｬ 22.1-26-3 | 1 | 1 | |
| 12-6 | | 3KY-64211-0 | PROPELLER SHAFT<br>ﾌﾟﾛﾍﾟﾗｼｬﾌﾄ | 1 | 1 | |
| 12-7 | | 3KY-64215-0 | CLUTCH<br>ｸﾗｯﾁ | 1 | 1 | |
| 12-8 | | 3C8-64217-0 | PIN<br>ﾋﾟﾝ ｸﾗｯﾁ | 1 | 1 | |
| 12-9 | | 3C8-64219-1 | SNAP<br>ｽﾅｯﾌﾟ ｸﾗｯﾁﾋﾟﾝ | 1 | 1 | |
| 12-10 | | 3C8-64221-0 | SPRING<br>ｽﾌﾟﾘﾝｸﾞ ｸﾗｯﾁ | 1 | 1 | |
| 12-11 | | 3C8-64222-0 | SPRING RETAINER<br>ｽﾌﾟﾘﾝｸﾞﾘﾃｰﾅ ｸﾗｯﾁ | 1 | 1 | |
| 12-12 | | 3KY-64223-0 | PUSH ROD<br>ﾌﾟｯｼｭﾛｯﾄﾞ ｸﾗｯﾁ | 1 | 1 | |
| 12-13 | | 965002-0803 | BALL 3/8<br>ﾎﾞｰﾙ ｽﾁｰﾙ 3/8 | 1 | 1 | |
| 12-14 | | 3KYQ87323-1 | PROPELLER SHAFT HOUSING ASSY<br>ﾌﾟﾛﾍﾟﾗｼｬﾌﾄﾊｳｼﾞﾝｸﾞｱｯｼ | 1 | 1 | 3KYW87323-1<br>for White Model |
| 12-15 | | 3KY-60102-0 | * ROLLER BEARING<br>* ﾛｰﾗﾍﾞｱﾘﾝｸﾞ | 1 | 1 | |
| 12-16 | | 9601-0-6007 | * BALL BEARING 6007<br>* ﾎﾞｰﾙﾍﾞｱﾘﾝｸﾞ 6007 | 1 | 1 | |
| 12-17 | | 3KY-60103-0 | * O-RING<br>* Oﾘﾝｸﾞ | 1 | 1 | |
| 12-18 | | 3F3-60223-0 | * OIL SEAL 22-37-8<br>* ｵｲﾙｼｰﾙ 22-37-8 | 2 | 2 | |
| 12-19 | | 9101E3-5830 | BOLT<br>ﾎﾞﾙﾄ | 2 | 2 | |
| 12-20 | 1 | 348B64108-1 | PROPELLER ASSY (7")<br>ﾌﾟﾛﾍﾟﾗｱｯｼ (7") | 1 | 1 | OPT 4 x 290 x 180 |
| 12-20 | 2 | 3T5B64518-1 | PROPELLER ASSY (9)<br>ﾌﾟﾛﾍﾟﾗｱｯｼ (9) | 1 | 1 | OPT 3 x 311 x 229 |
| 12-20 | 3 | 3T5B64523-1 | PROPELLER ASSY (11)<br>ﾌﾟﾛﾍﾟﾗｱｯｼ (11) | 1 | 1 | OPT 3 x 290 x 279 |
| 12-20 | 4 | 3T5B64525-1 | PROPELLER ASSY (12)<br>ﾌﾟﾛﾍﾟﾗｱｯｼ (12) | 1 | 1 | OPT 3 x 283 x 305 |
| 12-20 | 5 | 3T5B64527-1 | PROPELLER ASSY (13)<br>ﾌﾟﾛﾍﾟﾗｱｯｼ (13) | 1 | 1 | 40ps<br>STD 3 x 277 x 330 |
| 12-20 | 6 | 3T5B64529-1 | PROPELLER ASSY (14")<br>ﾌﾟﾛﾍﾟﾗｱｯｼ (14) | 1 | 1 | 50ps<br>STD 3 x 279 x 356 |
| 12-20 | 7 | 3T5B64532-1 | PROPELLER ASSY (15)<br>ﾌﾟﾛﾍﾟﾗｱｯｼ (15) | 1 | 1 | OPT 3 x 278 x 381 |
| 12-20 | 8 | 3KYB64534-1 | PROPELLER ASSY (16)<br>プロペラアッシ (16) | 1 | 1 | OPT 3 x 406 x 279 |

Fig. 12 GEAR CASE (PROPELLER SHAFT)
ギヤケース ( プロペラシャフト )

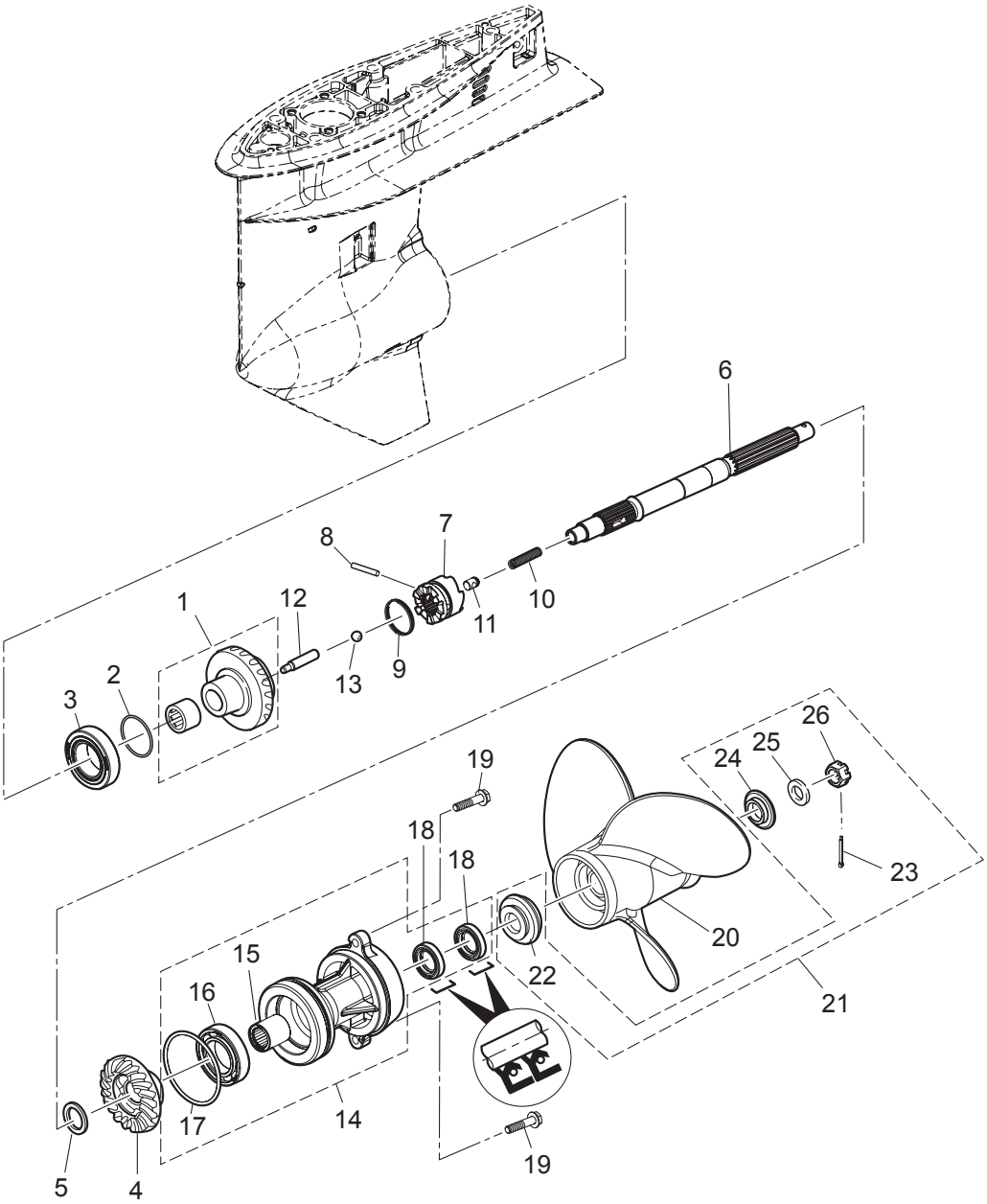

| Ref.No. 見出番号 | | Part No. 部品番号 | Description 部 品 名 | Q'ty/個数 MFS40A | MFS50A | Remarks 備 考 |
|---|---|---|---|---|---|---|
| 12-20 | 9 | 3KYB64536-1 | PROPELLER ASSY (17)<br>ﾌﾟﾛﾍﾟﾗｱｯｼ (17) | 1 | 1 | OPT 3 x 432 x 280 |
| 12-21 | | 3KY-87326-0 | PROPELLER HARDWARE KIT<br>ﾌﾟﾛﾍﾟﾗﾊｰﾄﾞｳｪｱｷｯﾄ | 1 | 1 | |
| 12-22 | | 3KY-64231-0 | * THRUST HOLDER<br>* ｽﾗｽﾄﾎﾙﾀﾞ | 1 | 1 | |
| 12-23 | | 951503-0325 | * SPLIT PIN 3-25<br>* ｽﾌﾟﾘｯﾄﾋﾟﾝ 3-25 | 1 | 1 | |
| 12-24 | | 3TW-64232-0 | * STOPPER<br>* ｽﾄｯﾊﾟｰ | 1 | 1 | |
| 12-25 | | 3TW-64124-0 | * WASHER 17-40-3<br>* ﾜｯｼｬ 17-40-3 | 1 | 1 | |
| 12-26 | | 353-64121-0 | * PROPELLER NUT M16P1.5<br>* ﾌﾟﾛﾍﾟﾗﾅｯﾄ | 1 | 1 | |

**Fig. 13 BRACKET**
**ブラケット**

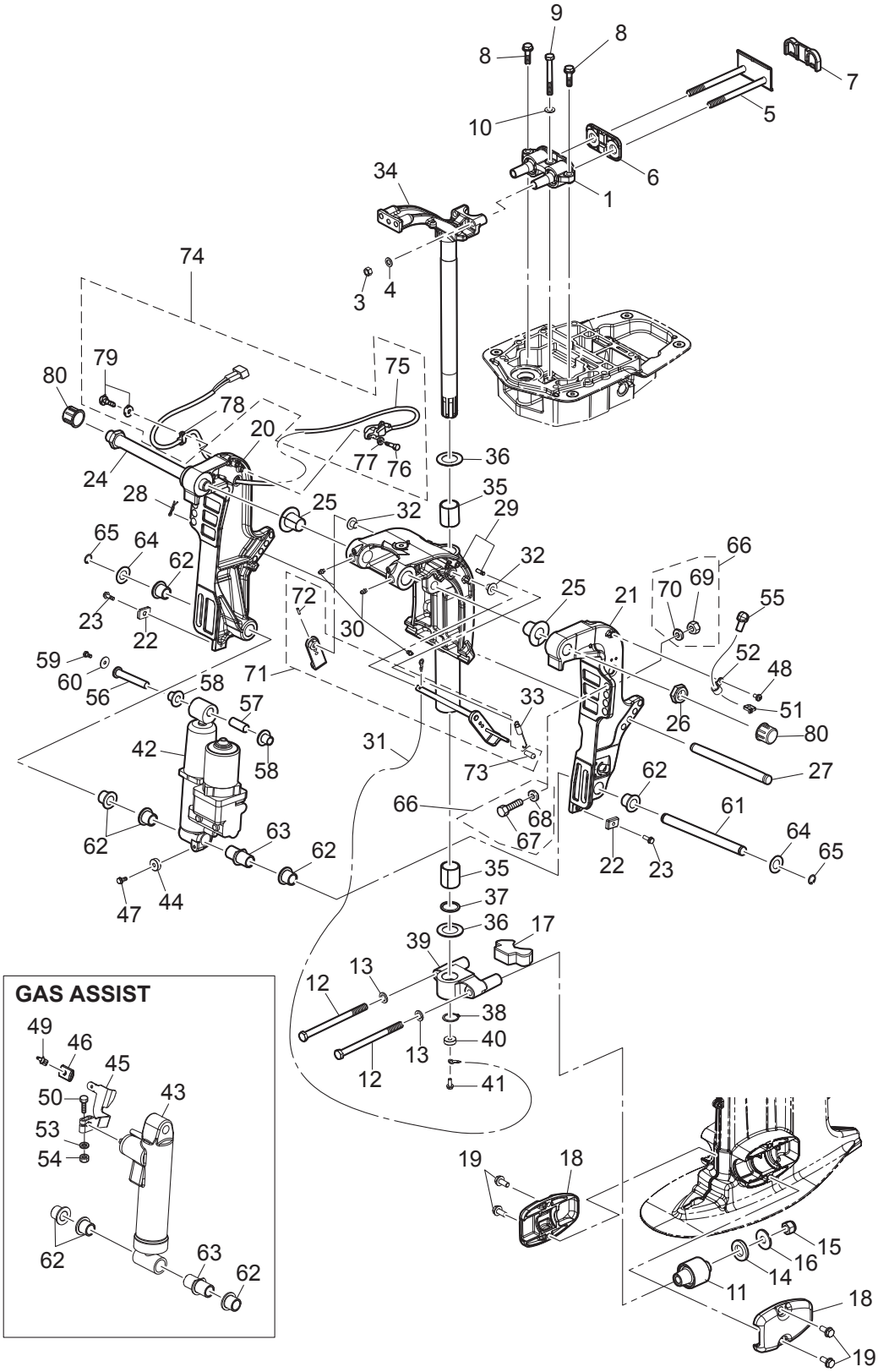

| Ref.No.<br>見出番号 | | Part No.<br>部品番号 | Description<br>部 品 名 | Q'ty/個数<br>MFS40A | <br>MFS50A | Remarks<br>備 考 |
|---|---|---|---|---|---|---|
| 13-1 | | 3KY-61301-0 | RUBBER MOUNT (UPPER)<br>ﾗﾊﾞｰﾏｳﾝﾄ (ｱｯﾊﾟ) | 1 | 1 | |
| 13-3 | | 3B7-61114-0 | NUT 10-P1.25<br>ﾅｯﾄ 10-P1.25 | 2 | 2 | |
| 13-4 | | 940203-1000 | WASHER<br>ﾜｯｼｬ | 2 | 2 | |
| 13-5 | | 3KY-61326-0 | LOCK PLATE W/BOLT<br>ﾛｯｸﾌﾟﾚｰﾄ W/ﾎﾞﾙﾄ | 1 | 1 | |
| 13-6 | | 3KY-61333-0 | DAMPER (UPPER)<br>ﾀﾞﾝﾊﾟ (ｱｯﾊﾟ) | 1 | 1 | Front Side |
| 13-7 | | 3KY-61339-0 | DAMPER (UPPER)<br>ﾀﾞﾝﾊﾟ (ｱｯﾊﾟ) | 1 | 1 | Rear Side |
| 13-8 | | 9101E3-5830 | BOLT<br>ﾎﾞﾙﾄ | 2 | 2 | |
| 13-9 | | 3KY-61343-0 | BOLT M8-70<br>ﾎﾞﾙﾄ | 1 | 1 | |
| 13-10 | | 9402E3-0800 | WASHER<br>ﾜｯｼｬ | 1 | 1 | |
| 13-11 | | 3KY-61302-0 | RUBBER MOUNT (LOWER)<br>ﾗﾊﾞｰﾏｳﾝﾄ (ﾛﾜ) | 2 | 2 | |
| 13-12 | | 3KY-61321-0 | BOLT M12,P1.25-177.5<br>ﾎﾞﾙﾄ ﾏｳﾝﾄﾗﾊﾞｰ M12-P1.25-177.5 | 2 | 2 | |
| 13-13 | | 9402E3-1200 | WASHER<br>ﾜｯｼｬ | 2 | 2 | Bolt Side |
| 13-14 | | 3C7-61338-0 | DAMPER 21-36-5<br>ﾀﾞﾝﾊﾟ 21-36-5 | 2 | 2 | |
| 13-15 | | 3R0-61324-0 | NYLON NUT 12-P1.25<br>ﾅｲﾛﾝﾅｯﾄ 12-P1.25 | 2 | 2 | |
| 13-16 | | 353-61334-0 | WASHER 13-34-3<br>ﾜｯｼｬ 13-34-3 | 2 | 2 | Nut Side |
| 13-17 | | 3KY-61336-0 | DAMPER (LOWER)<br>ﾀﾞﾝﾊﾟ (ﾛﾜ) | 1 | 1 | Mount Bracket |
| 13-18 | | 3KYQ61342-0 | MOUNT HOLDING PLATE (LOWER)<br>ﾏｳﾝﾄﾎｰﾙﾃﾞｨﾝｸﾞﾌﾟﾚｰﾄ (ﾛﾜ) | 2 | 2 | 3KYW61342-0<br>for White Model |
| 13-19 | | 9101E3-5820 | BOLT<br>ﾎﾞﾙﾄ | 4 | 4 | |
| 13-20 | | 3KYQ77211-0 | CLAMP BRACKET (PTT-R)<br>ｸﾗﾝﾌﾟﾌﾞﾗｹｯﾄ (PTT-R) | 1 | 1 | 3KYW77211-0<br>for White Model |
| 13-21 | | 3KYQ77212-0 | CLAMP BRACKET (PTT-L)<br>ｸﾗﾝﾌﾟﾌﾞﾗｹｯﾄ (PTT-L) | 1 | 1 | 3KYW77212-0<br>for White Model |
| 13-22 | | 3H6-60218-0 | ANODE<br>ｱﾉｰﾄﾞ | 2 | 2 | Clamp Bracket |
| 13-23 | | 910103-5620 | BOLT<br>ﾎﾞﾙﾄ | 2 | 2 | |
| 13-24 | | 3AD-62191-0 | SWIVEL BRACKET SHAFT ASSY<br>ｽｲﾍﾞﾙﾌﾞﾗｹｯﾄｼｬﾌﾄｱｯｼ | 1 | 1 | |
| 13-25 | | 3KY-77213-0 | BUSHING<br>ﾌﾞｯｼﾝｸﾞ ﾌﾞﾗｹｯﾄﾎﾞﾙﾄ | 2 | 2 | |
| 13-26 | | 346-62124-1 | NYLON NUT 7/8-14<br>ﾅｲﾛﾝﾅｯﾄ 7/8-14 | 1 | 1 | |
| 13-27 | | 3R0-77118-0 | PTT THRUST ROD<br>PTTｽﾗｽﾄﾛｯﾄﾞ | 1 | 1 | |
| 13-28 | | 951603-1000 | SNAP PIN<br>ｽﾅｯﾌﾟﾋﾟﾝ | 1 | 1 | |
| 13-29 | 1 | 3KZQ77208-0 | SWIVEL BRACKET ASSY<br>ｽｲﾍﾞﾙﾌﾞﾗｹｯﾄｱｯｼ | 1 | 1 | 3KZW77208-0<br>for White Model Transom "S" |
| 13-29 | 2 | 3KYQ77208-0 | SWIVEL BRACKET ASSY<br>ｽｲﾍﾞﾙﾌﾞﾗｹｯﾄｱｯｼ | 1 | 1 | 3KYW77208-0<br>for White Model Transom "L"&"UL" |

**Fig. 13 BRACKET**
**ブラケット**

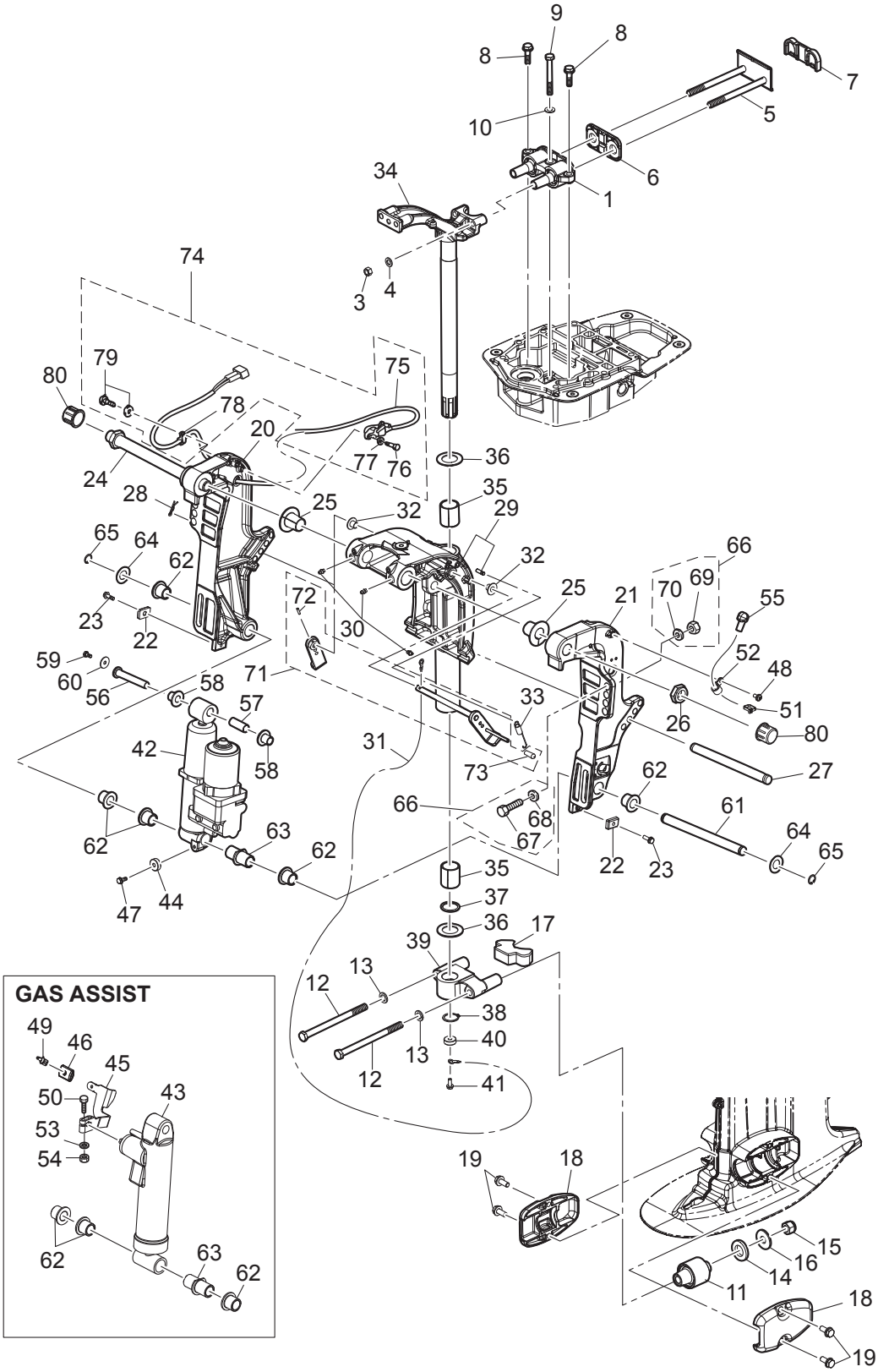

| Ref.No.<br>見出番号 | | Part No.<br>部品番号 | Description<br>部 品 名 | Q'ty/個数 | | Remarks<br>備 考 |
|---|---|---|---|---|---|---|
| | | | | MFS40A | MFS50A | |
| 13-30 | | 344-67177-1 | GREASE FITTING<br>ｸﾞﾘｽﾌｨｯﾃｨﾝｸﾞ | 3 | 3 | |
| 13-31 | | 3C8-62396-1 | GROUND L=210<br>ｸﾞﾗﾝﾄﾞ (ｱｰｽﾜｲﾔ) L=210 | 1 | 1 | Swivel Bracket<br>-Drive Shaft Housing |
| 13-32 | | 353-63207-0 | COLLAR 10.2-12-12<br>ｶﾗｰ 10.2-12-12 | 2 | 2 | |
| 13-33 | | 3R0-62473-0 | TILT STOPPER SPRING<br>ﾁﾙﾄｽﾄｯﾊﾟｽﾌﾟﾘﾝｸﾞ | 1 | 1 | |
| 13-34 | 1 | 3KZQ62010-0 | STEERING SHAFT ASSY<br>ｽﾃｱﾘﾝｸﾞｼｬﾌﾄｱｯｼ | 1 | 1 | 3KZW62010-0<br>for White Model |
| 13-34 | 2 | 3KYQ62010-0 | STEERING SHAFT ASSY<br>ｽﾃｱﾘﾝｸﾞｼｬﾌﾄｱｯｼ | 1 | 1 | 3KYW62010-0<br>for White Model |
| 13-35 | | 353-62417-0 | BUSHING 30-36-41<br>ﾌﾞｯｼﾝｸﾞ ﾌﾞﾗｹｯﾄｼｬﾌﾄ 30-36-41 | 2 | 2 | |
| 13-36 | | 353-62423-1 | THRUST PLATE (UPPER) 31-50-2<br>ｽﾗｽﾄﾌﾟﾚｰﾄ (ｱｯﾊﾟ) 31-50-2 | 2 | 2 | Upper & Lower |
| 13-37 | | 353-62415-0 | O-RING 3.5-29.7<br>Oﾘﾝｸﾞ ﾌﾞﾗｹｯﾄｼｬﾌﾄ 3.5-29.7 | 1 | 1 | |
| 13-38 | | 945103-2800 | C-RING d=28<br>Cﾘﾝｸﾞ d=28 | 1 | 1 | |
| 13-39 | | 3KYQ61411-0 | MOUNT BRACKET<br>ﾏｳﾝﾄﾌﾞﾗｹｯﾄ | 1 | 1 | 3KYW61411-0<br>for White Model |
| 13-40 | | 338-60218-2 | ANODE<br>ｱﾉｰﾄﾞ | 1 | 1 | Mount Bracket |
| 13-41 | | 910103-5616 | BOLT<br>ﾎﾞﾙﾄ | 1 | 1 | |
| 13-42 | | 3Z5-77150-2 | PTT ASSY<br>PTTｱｯｼ | 1 | 1 | for PTT Model |
| 13-43 | | 3Z5-77601-0 | GAS SHOCK ABSORBER<br>ｶﾞｽｼｮｯｸｱﾌﾞｿｰﾊﾞ | 1 | 1 | for Gas Assist Model |
| 13-44 | | 338-60218-2 | ANODE<br>ｱﾉｰﾄﾞ | 1 | 1 | for PTT Model |
| 13-45 | | 3R0-66311-0 | REVERSE LOCK LEVER<br>ﾘﾊﾞｰｽﾛｯｸﾚﾊﾞｰ | 1 | 1 | for Gas Assist Model |
| 13-46 | | 3AL-66333-0 | REVERSE LOCK LEVER GRIP<br>ﾘﾊﾞｰｽﾛｯｸﾚﾊﾞｰｸﾞﾘｯﾌﾟ | 1 | 1 | for Gas Assist Model |
| 13-47 | | 910103-5616 | BOLT<br>ﾎﾞﾙﾄ | 1 | 1 | for PTT Model |
| 13-48 | | 921503-5612 | SCREW<br>ｽｸﾘｭ | 1 | 1 | for PTT Model |
| 13-49 | | 346-66334-0 | STOPPER<br>ｽﾄｯﾊﾟ ﾘﾊﾞｰｽﾛｯｸﾚﾊﾞｰｸﾞﾘｯﾌﾟ | 1 | 1 | for Gas Assist Model |
| 13-50 | | 3V2-60001-0 | BOLT 6-35<br>ﾎﾞﾙﾄ 6-35 | 1 | 1 | for Gas Assist Model |
| 13-51 | | 3Z0-84398-0 | BAND 203<br>ﾊﾞﾝﾄﾞ ﾘｰﾄﾞﾜｲﾔ 203 | 1 | 1 | for PTT Model |
| 13-52 | | 345-06915-0 | CLAMP 6.5-14L<br>ｸﾗﾝﾌﾟ 6.5-14L | 1 | 1 | for PTT Model |
| 13-53 | | 9401E3-0600 | WASHER<br>ﾜｯｼｬ | 1 | 1 | for Gas Assist Model |
| 13-54 | | 9301E3-0600 | NUT<br>ﾅｯﾄ | 1 | 1 | for Gas Assist Model |
| 13-55 | | 3Y1-76145-0 | TERMINAL CAP 8-13-28<br>ﾀｰﾐﾅﾙｷｬｯﾌﾟ | 2 | 2 | Red<br>for PTT Model |
| 13-56 | | 3KY-77071-0 | CYLINDER PIN (UPPER)<br>ｼﾘﾝﾀﾞｰﾋﾟﾝ (ｱｯﾊﾟ) | 1 | 1 | |
| 13-57 | | 3R0-77075-0 | BUSHING 13-16-40<br>ﾌﾞｯｼﾝｸﾞ 13-16-40 | 1 | 1 | |

**Fig. 13 BRACKET**
**ブラケット**

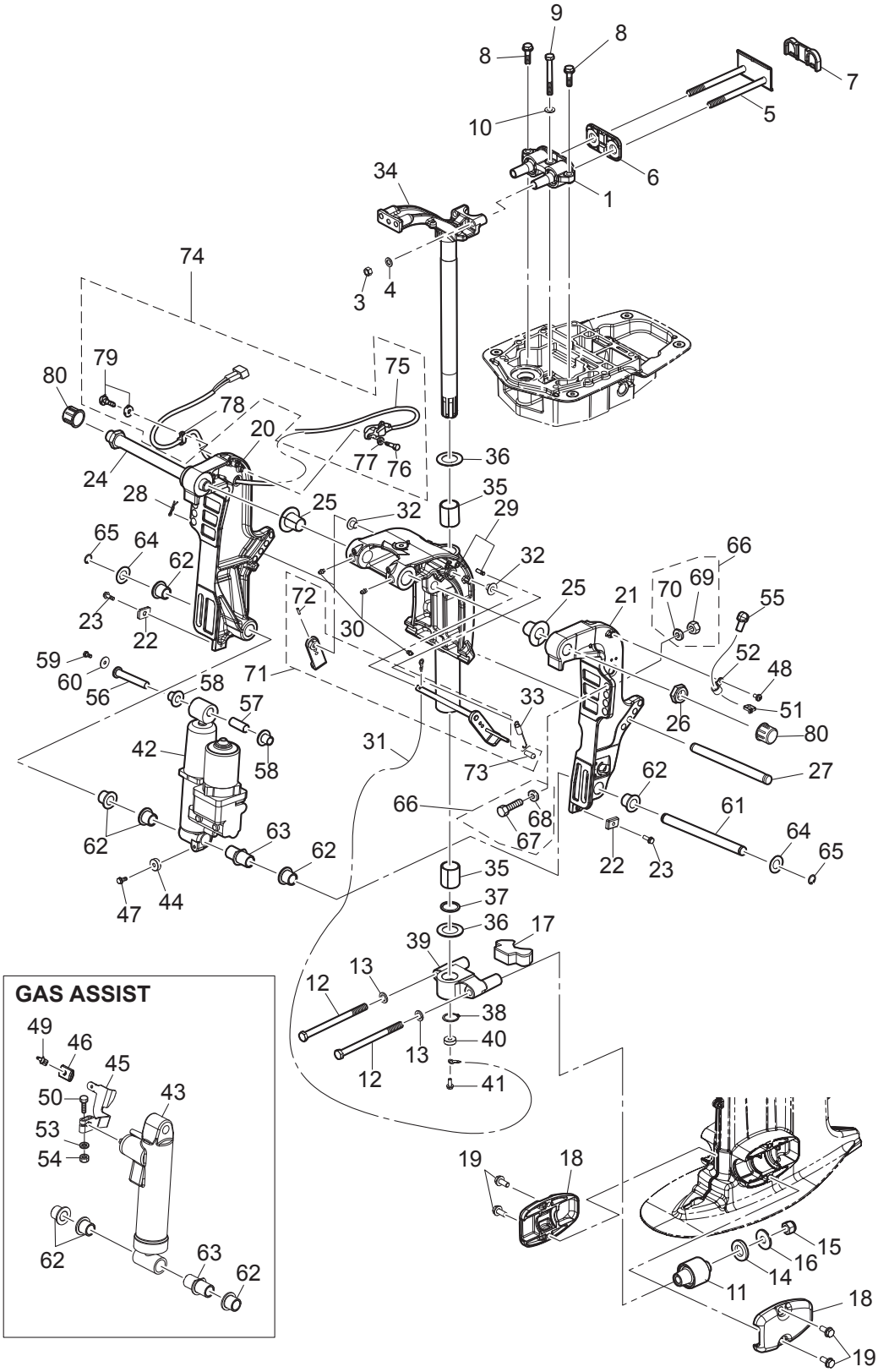

| Ref.No.<br>見出番号 | | Part No.<br>部品番号 | Description<br>部 品 名 | Q'ty/個数<br>MFS40A | <br>MFS50A | Remarks<br>備 考 |
|---|---|---|---|---|---|---|
| 13-58 | | 3KY-77075-0 | BUSHING 13-17-19.5 18-24-22<br>ﾌﾞｯｼﾝｸﾞ 13-17-19.5 | 2 | 2 | |
| 13-59 | | 910103-0612 | BOLT<br>ﾎﾞﾙﾄ | 1 | 1 | |
| 13-60 | | 345-05122-1 | WASHER 6.5-23-1.5<br>ﾜｯｼｬ 6.5-23-1.5 | 1 | 1 | |
| 13-61 | | 3KY-77101-0 | CYLINDER PIN (LOWER)<br>ｼﾘﾝﾀﾞﾋﾟﾝ (ﾛﾜ) | 1 | 1 | |
| 13-62 | | 3KY-77076-0 | BUSHING 18-24-22<br>ﾌﾞｯｼﾝｸﾞ 18-24-22 | 5 | 5 | |
| 13-63 | | 3KY-77103-0 | BUSHING 18-24-57.5 18-24-60<br>ﾌﾞｯｼﾝｸﾞ 18-24-57.5 | 1 | 1 | |
| 13-64 | | 3R0-77112-0 | WASHER 18.2-34-1<br>ﾜｯｼｬ 18.2-34-1 | 2 | 2 | |
| 13-65 | | 945103-1800 | C-RING d=18<br>Cﾘﾝｸﾞ d=18 | 2 | 2 | |
| 13-66 | | 3AD-72120-0 | RIGGING BOLT SET<br>ﾘｷﾞﾝｸﾞﾎﾞﾙﾄｾｯﾄ | 1 | 1 | |
| 13-67 | | 3C7-62133-2 | * BOLT 12-105 P1.25<br>* ﾎﾞﾙﾄ 12-105 P1.25 | 4 | 4 | |
| 13-68 | | 353-61334-0 | * WASHER 13-34-3<br>* ﾜｯｼｬ 13-34-3 | 4 | 4 | |
| 13-69 | | 3C7-62139-1 | * NUT 12-P1.25<br>* ﾅｯﾄ 12-P1.25 | 4 | 4 | |
| 13-70 | | 9401E3-1200 | * WASHER<br>* ﾜｯｼｬ | 4 | 4 | |
| 13-71 | 1 | 3GF-62466-1 | TILT STOPPER KIT<br>ﾁﾙﾄｽﾄｯﾊﾟｷｯﾄ | 1 | 1 | for PTT Model<br>two holes |
| 13-71 | 2 | 3AC-62466-1 | TILT STOPPER KIT<br>ﾁﾙﾄｽﾄｯﾊﾟｷｯﾄ | 1 | 1 | for Gas Assist Model<br>non hole |
| 13-72 | | 951403-3516 | * SPRING PIN 3.5-16<br>* ｽﾌﾟﾘﾝｸﾞﾋﾟﾝ 3.5-16 | 1 | 1 | |
| 13-73 | | 369-62433-1 | * TILT STOPPER GRIP<br>* ﾁﾙﾄｽﾄｯﾊﾟｸﾞﾘｯﾌﾟ | 1 | 1 | |
| 13-74 | | 3KY-72575-0 | TRIM SENSOR KIT<br>ﾄﾘﾑｾﾝｻｰｷｯﾄ | 1 | 1 | |
| 13-75 | | 3Z4-72574-0 | * TRIM SENSOR L=1700<br>* ﾄﾘﾑｾﾝｻ L=1700 | 1 | 1 | |
| 13-76 | | 910103-0620 | * BOLT<br>* ﾎﾞﾙﾄ | 2 | 2 | |
| 13-77 | | 3C8-66308-0 | * WASHER 6-16-1.5<br>* ﾜｯｼｬ 6-16-1.5 | 2 | 2 | |
| 13-78 | | 336-06973-0 | * CLAMP 6-9.5L<br>* ｸﾗﾝﾌﾟ 6-9.5L | 1 | 1 | |
| 13-79 | | 921503-5612 | * SCREW<br>* ｽｸﾘｭ | 1 | 1 | |
| 13-80 | | 346-62127-0 | CAP NUT<br>ｷｬｯﾌﾟﾅｯﾄ ﾌﾞﾗｹｯﾄﾎﾞﾙﾄ | 2 | 2 | OPT |
| | | | | | | |
| | | | | | | |
| | | | | | | |
| | | | | | | |
| | | | | | | |

## Fig. 14 POWER TRIM&TILT
## パワートリム & チルト

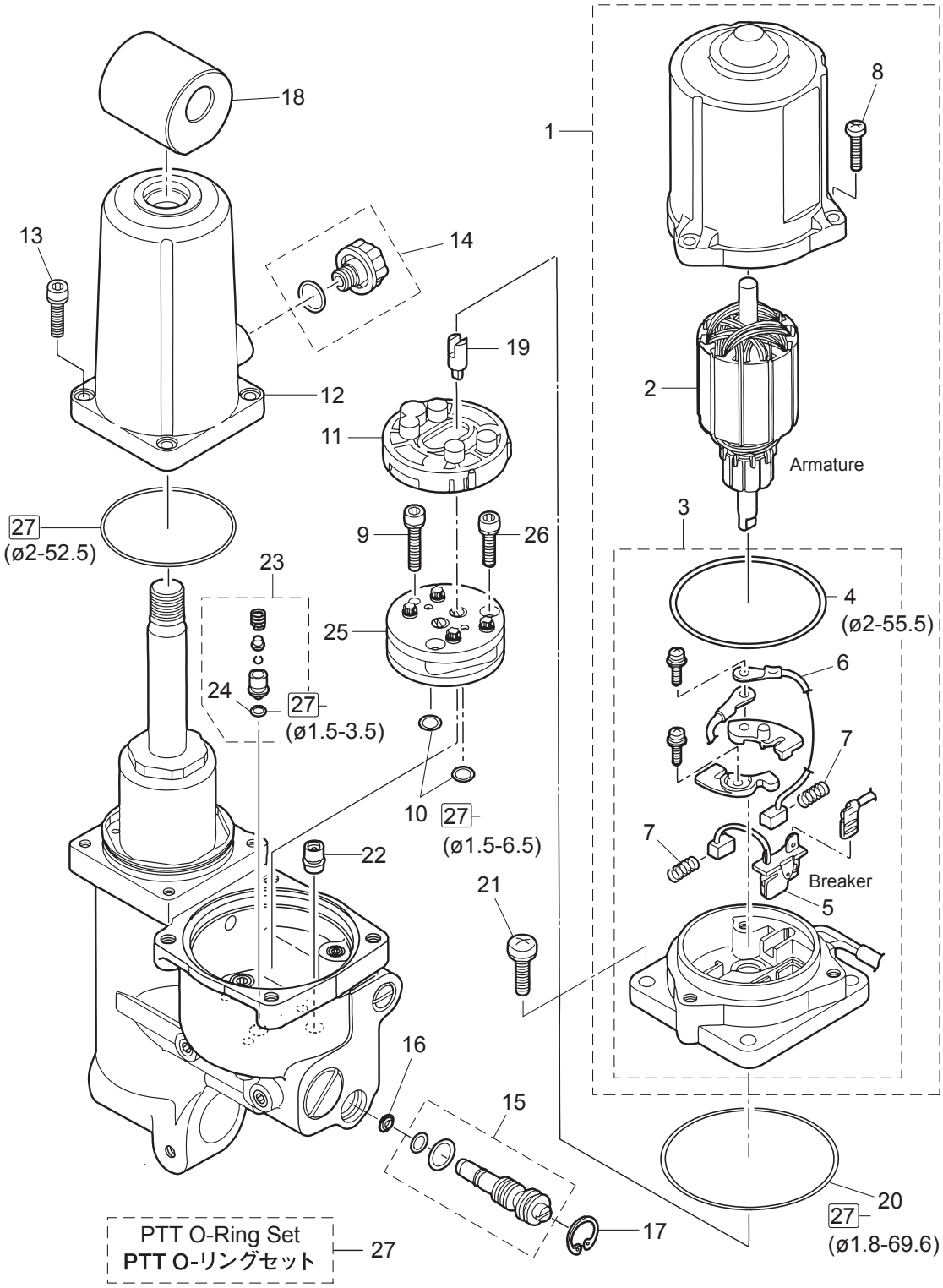

| Ref.No.<br>見出番号 | | Part No.<br>部品番号 | Description<br>部 品 名 | Q'ty/個数<br>MFS40A | <br>MFS50A | Remarks<br>備 考 |
|---|---|---|---|---|---|---|
| 14-1 | | 3Z5-77180-0 | MOTOR ASSY<br>ﾓｰﾀｱｯｼ | 1 | 1 | for PTT Model |
| 14-2 | | 3Z5-77190-0 | * ARMATURE ASSY<br>* ｱｰﾏﾁｭｱｱｯｼ | 1 | 1 | |
| 14-3 | | 3Z5-77192-0 | * MOTOR BRACKET ASSY<br>* ﾓｰﾀﾌﾞﾗｹｯﾄｱｯｼ | 1 | 1 | |
| 14-4 | | 3Z5-77182-0 | ** O-RING 2-55.5<br>** Oﾘﾝｸﾞ 2-55.5 | 1 | 1 | |
| 14-5 | | 3Z5-77191-0 | ** BREAKER<br>** ﾌﾞﾚｰｶ | 1 | 1 | |
| 14-6 | | 3E0-77183-0 | ** BRUSH<br>** ﾌﾞﾗｼ | 1 | 1 | |
| 14-7 | | 3E0-77184-0 | ** BRUSH SPRING<br>** ﾌﾞﾗｼｽﾌﾟﾘﾝｸﾞ | 2 | 2 | |
| 14-8 | | 921503-0520 | * SCREW<br>* ｽｸﾘｭ | 3 | 3 | |
| 14-9 | | 3B7-77431-1 | BOLT<br>ﾎﾞﾙﾄ | 1 | 1 | |
| 14-10 | | 3B7-77433-0 | O-RING 1.5-6.5<br>Oﾘﾝｸﾞ 1.5-6.5 | 2 | 2 | |
| 14-11 | | 3B7-77434-1 | FILTER<br>ﾌｨﾙﾀ B | 1 | 1 | |
| 14-12 | | 3Z5-77165-1 | RESERVE TANK<br>ﾘｻﾞｰﾌﾞﾀﾝｸ | 1 | 1 | |
| 14-13 | | 3Z5-77159-0 | BOLT<br>ﾎﾞﾙﾄ | 4 | 4 | |
| 14-14 | | 3Z5-77221-0 | CAP ASSY<br>ｷｬｯﾌﾟｱｯｼ | 1 | 1 | |
| 14-15 | | 3Z5-77175-0 | MANUAL VALVE ASSY<br>ﾏﾆｭｱﾙﾊﾞﾙﾌﾞｱｯｼ | 1 | 1 | |
| 14-16 | | 3R0-77173-0 | SEAL WASHER<br>ｼｰﾙﾜｯｼｬ | 1 | 1 | |
| 14-17 | | 3Z5-77171-0 | C-RING<br>Cﾘﾝｸﾞ | 1 | 1 | |
| 14-18 | | 3Z5-77367-0 | JOINT<br>ｼﾞｮｲﾝﾄ ﾒﾀﾙ | 1 | 1 | |
| 14-19 | | 3Z5-77166-0 | COUPLING<br>ｶｯﾌﾟﾘﾝｸﾞ ﾎﾟﾝﾌﾟ | 1 | 1 | |
| 14-20 | | 3B7-77167-0 | O-RING 1.8-69.6<br>Oﾘﾝｸﾞ 1.8-69.6 | 1 | 1 | |
| 14-21 | | 3Z5-77194-0 | SCREW<br>ｽｸﾘｭ | 4 | 4 | |
| 14-22 | | 3Z5-77460-0 | VALVE ASSY<br>ﾊﾞﾙﾌﾞｱｯｼ | 1 | 1 | |
| 14-23 | | 3Z5-77450-0 | RELIEF VALVE ASSY<br>ﾘﾘｰﾌﾊﾞﾙﾌﾞｱｯｼ | 1 | 1 | |
| 14-24 | | 3R0-77451-0 | O-RING 1.5-3.5<br>Oﾘﾝｸﾞ 1.5-3.5 | 1 | 1 | |
| 14-25 | | 3B7-77430-0 | PUMP<br>ﾎﾟﾝﾌﾟ | 1 | 1 | |
| 14-26 | | 3B7-77432-1 | BOLT<br>ﾎﾞﾙﾄ | 2 | 2 | |
| 14-27 | | 3Z5-77225-0 | PTT O-RING SET<br>PTT Oﾘﾝｸﾞｾｯﾄ | 1 | 1 | |
| | | | | | | |
| | | | | | | |

**Fig. 15 BOTTOM COWL**
**ボトムカウル**

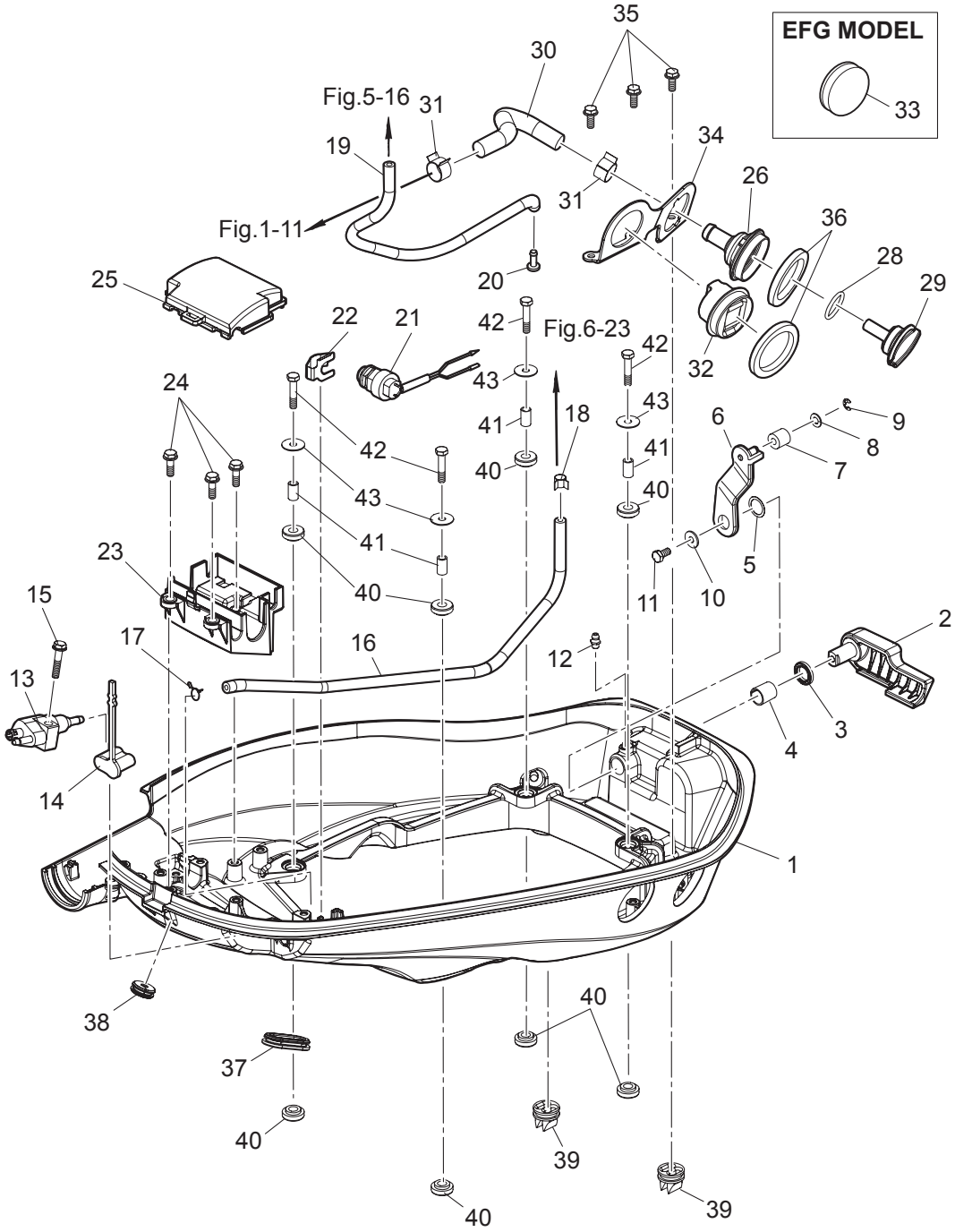

| Ref.No.<br>見出番号 | | Part No.<br>部品番号 | Description<br>部 品 名 | Q'ty/個数<br>MFS40A | <br>MFS50A | Remarks<br>備 考 |
|---|---|---|---|---|---|---|
| 15-1 | | 3KYQ67100-0 | BOTTOM COWL<br>ﾎﾞﾄﾑｶｳﾙ | 1 | 1 | 3KYW67100-0<br>for White Model |
| 15-2 | | 3KY-67141-0 | HOOK LEVER<br>ﾌｯｸﾚﾊﾞｰ | 1 | 1 | |
| 15-3 | | 338-67147-0 | SEAL RING 13.8-22-3.7<br>ｼｰﾙﾘﾝｸﾞ 13.8-22-3.7 | 1 | 1 | |
| 15-4 | | 350-67105-0 | HOOK LEVER BUSHING 14-16.5-17.7<br>ﾌｯｸﾚﾊﾞｰﾌﾞｯｼﾝｸﾞ 14-16.5-17.7 | 1 | 1 | |
| 15-5 | | 941403-1400 | WAVE WASHER d=14<br>ｳｪｰﾌﾞﾜｯｼｬ d=14 | 1 | 1 | |
| 15-6 | | 3KY-67142-0 | COVER HOOK<br>ｶﾊﾞｰﾌｯｸ | 1 | 1 | |
| 15-7 | | 3R0-67517-0 | ROLLER 6.1-14.7-14<br>ﾛｰﾗ 6.1-14.7-14 | 1 | 1 | |
| 15-8 | | 346-67115-0 | WASHER 6.5-21-1<br>ﾜｯｼｬ 6.5-21-1 | 1 | 1 | |
| 15-9 | | 945303-0500 | E-RING d=5<br>Eﾘﾝｸﾞ d=5 | 1 | 1 | |
| 15-10 | | 3R0-66308-0 | WASHER 6-16-1.5<br>ﾜｯｼｬ 6-16-1.5 | 1 | 1 | |
| 15-11 | | 910103-0616 | BOLT<br>ﾎﾞﾙﾄ | 1 | 1 | |
| 15-12 | | 344-67177-1 | GREASE FITTING<br>ｸﾞﾘｽﾌｨｯﾃｨﾝｸﾞ | 1 | 1 | |
| 15-13 | | 394-70260-0 | FUEL CONNECTOR (MALE)<br>ﾌｭｴﾙｺﾈｸﾀ (ｴﾝｼﾞﾝﾒｰﾙ) | 1 | 1 | |
| 15-14 | | 3H6-70262-0 | FUEL CONNECTOR PROTECTOR<br>ﾌｭｴﾙｺﾈｸﾀﾌﾟﾛﾃｸﾀ | 1 | 1 | |
| 15-15 | | 9101E3-5630 | BOLT<br>ﾎﾞﾙﾄ | 1 | 1 | |
| 15-16 | 1 | 98AB-50-450 | HOSE<br>ﾎｰｽ | 1 | 1 | Fuel Connector-Fuel Filter<br>STD |
| 15-16 | 2 | 3KY-04055-0 | LOW PERMEATION HOSE φ5-φ10, L=450<br>ﾛｰﾊﾟｰﾐｭｰｼｮﾝﾎｰｽ | 1 | 1 | Low Permeation Parts<br>USA EPA-KRI-15G |
| 15-17 | | 338-02215-0 | CLIP φ10<br>ｸﾘｯﾌﾟ φ10 | 1 | 1 | Fuel Connector Side |
| 15-18 | | 3GT-35143-0 | CLIP φ9.4<br>ｸﾘｯﾌﾟ φ9.4 | 1 | 1 | Fuel Filter Side |
| 15-19 | | 3KY-65212-0 | WATER HOSE<br>ｳｫｰﾀﾎｰｽ | 1 | 1 | Fuel Filter-Water Nipple |
| 15-20 | | 3T1-01138-0 | NIPPLE 6-8-11<br>ﾆｯﾌﾟﾙ ｳｫｰﾀ | 1 | 1 | Black |
| 15-21 | | 3NV-76080-0 | NEUTRAL SWITCH<br>ﾆｭｰﾄﾗﾙｽｲｯﾁ | 1 | 1 | |
| 15-22 | | 398-76083-0 | NEUTRAL SWITCH ACTUATOR<br>ﾆｭｰﾄﾗﾙｽｲｯﾁｱｸﾁｴｰﾀ | 1 | 1 | |
| 15-23 | | 3KY-06281-0 | CABLE TERMINAL HOLDER<br>ｹｰﾌﾞﾙﾀｰﾐﾅﾙﾎﾙﾀﾞ | 1 | 1 | |
| 15-24 | | 910103-5620 | BOLT<br>ﾎﾞﾙﾄ | 3 | 3 | |
| 15-25 | | 3KZ-06902-0 | COVER<br>ｶﾊﾞｰ | 1 | 1 | |
| 15-26 | | 3T1-72403-0 | FLUSHING CONNECTOR<br>ﾌﾗｯｼﾝｸﾞｺﾈｸﾀ | 1 | 1 | |
| 15-28 | | 3R0-07422-0 | O-RING 3.1-24.4<br>Oﾘﾝｸﾞ 3.1-24.4 | 1 | 1 | |
| 15-29 | | 3T1-72404-0 | FLUSHING CONNECTOR CAP<br>ﾌﾗｯｼﾝｸﾞｺﾈｸﾀｷｬｯﾌﾟ | 1 | 1 | |

**Fig. 15 BOTTOM COWL**
**ボトムカウル**

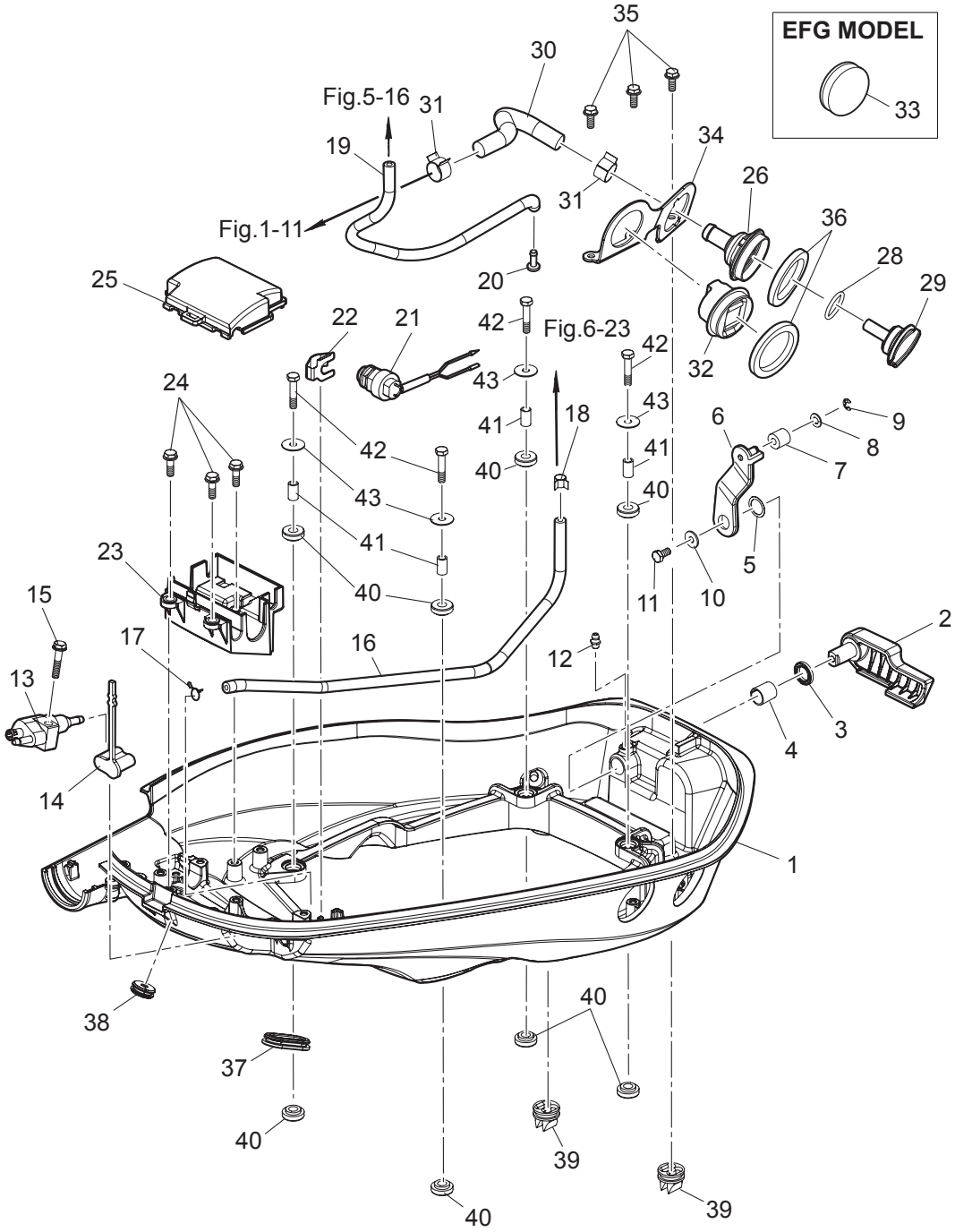

| Ref.No.<br>見出番号 | | Part No.<br>部品番号 | Description<br>部 品 名 | Q'ty/個数 | | Remarks<br>備 考 |
|---|---|---|---|---|---|---|
| | | | | MFS40A | MFS50A | |
| 15-30 | | 3KY-72410-0 | FLUSHING HOSE<br>ﾌﾗｯｼﾝｸﾞﾎｰｽ | 1 | 1 | |
| 15-31 | | 3T1-07737-1 | CLIP φ17.8<br>ｸﾘｯﾌﾟ φ17.8 | 2 | 2 | |
| 15-32 | | 3AC-72615-0 | PTT SWITCH ASSY<br>PTTｽｲｯﾁｱｯｼ | 1 | 1 | for PTT Model |
| 15-33 | | 3KY-72618-0 | GROMMET<br>ｸﾞﾛﾒｯﾄ | 1 | 1 | PTT Switch<br>for Gas Assist Model |
| 15-34 | | 3KY-72413-0 | FLUSHING CONNECTOR BRACKET<br>ﾌﾗｯｼﾝｸﾞｺﾈｸﾀﾌﾞﾗｹｯﾄ | 1 | 1 | |
| 15-35 | | 910103-5616 | BOLT<br>ﾎﾞﾙﾄ | 3 | 3 | |
| 15-36 | | 3F3-72616-1 | GASKET<br>ｶﾞｽｹｯﾄ PTTｽｲｯﾁ | 2 | 2 | |
| 15-37 | | 3R3-66226-0 | GROMMET 40-18-3<br>ｸﾞﾛﾒｯﾄ ｼﾌﾄﾛｯﾄﾞ | 1 | 1 | PTT Cord |
| 15-38 | | 3KY-67117-0 | GROMMET<br>ｸﾞﾛﾒｯﾄ | 1 | 1 | Trim Sender |
| 15-39 | | 3T1-67161-0 | GROMMET<br>ｸﾞﾛﾒｯﾄ | 2 | 2 | Drain |
| 15-40 | | 346-67113-0 | MOUNT 8.5-14-2.5<br>ﾏｳﾝﾄ 8.5-14-2.5 | 8 | 8 | |
| 15-41 | | 346-67114-1 | SPACER 6.2-9-15.7<br>ｽﾍﾟｰｻ 6.2-9-15.7 | 4 | 4 | |
| 15-42 | | 910103-0630 | BOLT<br>ﾎﾞﾙﾄ | 4 | 4 | |
| 15-43 | | 346-67115-0 | WASHER 6.5-21-1<br>ﾜｯｼｬ 6.5-21-1 | 4 | 4 | |

**Fig. 16 SHIFT・THROTTLE**
**シフト・スロットル**

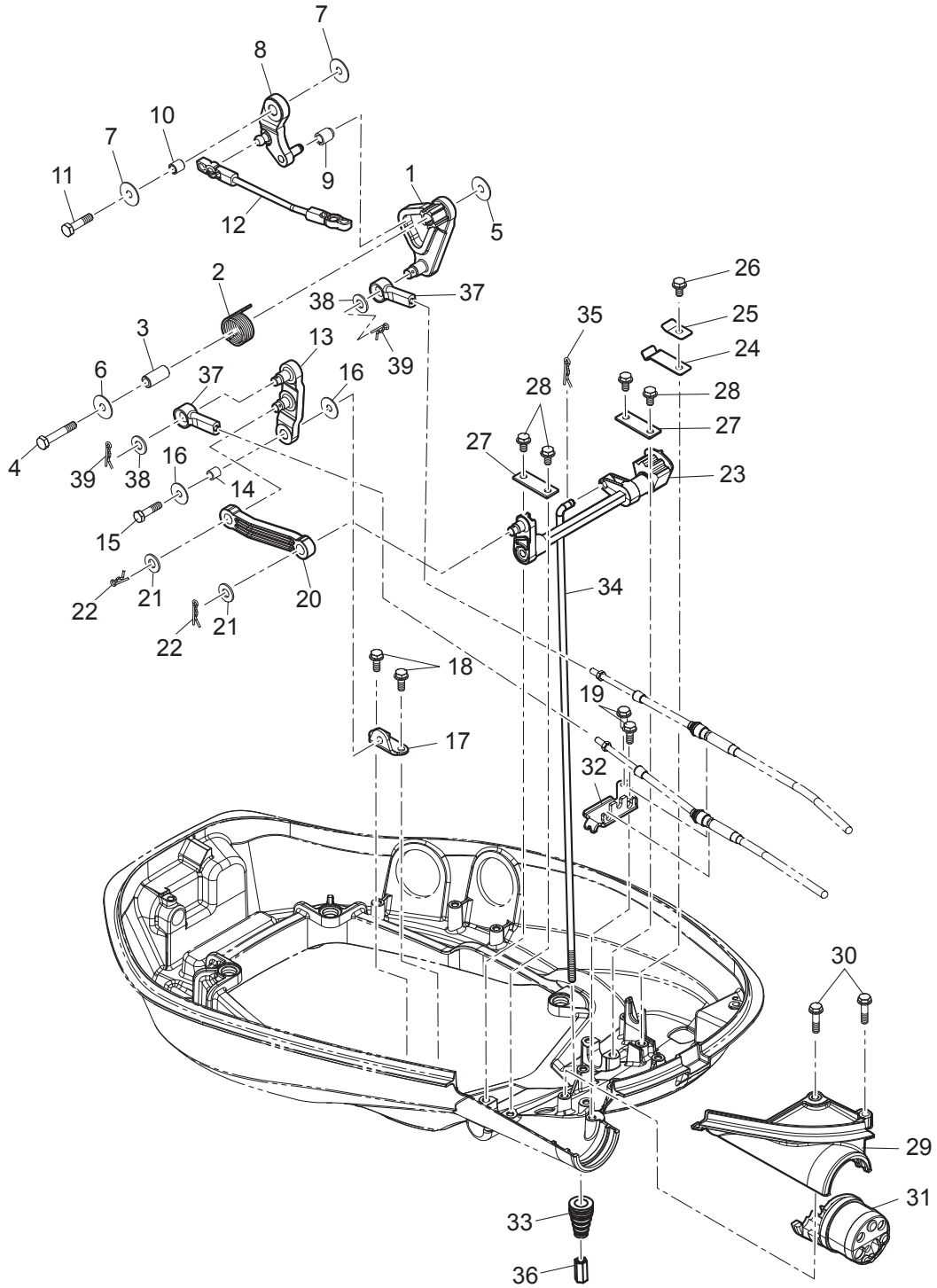

| Ref.No.<br>見出番号 | Part No.<br>部品番号 | Description<br>部 品 名 | Q'ty/個数 | | Remarks<br>備 考 |
|---|---|---|---|---|---|
| | | | MFS40A | MFS50A | |
| 16-1 | 3KY-63718-0 | THROTTLE CAM<br>ｽﾛｯﾄﾙｶﾑ | 1 | 1 | |
| 16-2 | 3KY-63727-0 | SPRING<br>ｽﾌﾟﾘﾝｸﾞ | 1 | 1 | |
| 16-3 | 3R3-66124-0 | COLLAR 6.5-10.5-22.6<br>ｶﾗｰ 6.5-10.5-22.6 | 1 | 1 | |
| 16-4 | 910103-0635 | BOLT<br>ﾎﾞﾙﾄ | 1 | 1 | |
| 16-5 | 346-67115-0 | WASHER 6.5-21-1<br>ﾜｯｼｬ 6.5-21-1 | 1 | 1 | |
| 16-6 | 345-05122-1 | WASHER 6.5-23-1.5<br>ﾜｯｼｬ 6.5-23-1.5 | 1 | 1 | |
| 16-7 | 346-67115-0 | WASHER 6.5-21-1<br>ﾜｯｼｬ 6.5-21-1 | 2 | 2 | |
| 16-8 | 3KY-63751-0 | THROTTLE ARM<br>ｽﾛｯﾄﾙｱｰﾑ | 1 | 1 | |
| 16-9 | 3KY-03171-0 | THROTTLE ROLLER<br>ｽﾛｯﾄﾙﾛｰﾗ | 1 | 1 | |
| 16-10 | 3KY-76079-0 | COLLAR 6.5-10.5-9.3<br>ｶﾗｰ 6.5-10.5-9.3 | 1 | 1 | |
| 16-11 | 910103-0620 | BOLT<br>ﾎﾞﾙﾄ | 1 | 1 | |
| 16-12 | 3KY-63709-0 | THROTTLE ROD<br>ｽﾛｯﾄﾙﾛｯﾄﾞ | 1 | 1 | |
| 16-13 | 3KY-66122-0 | SHIFT ARM<br>ｼﾌﾄｱｰﾑ | 1 | 1 | |
| 16-14 | 3KY-76079-0 | COLLAR 6.5-10.5-9.3<br>ｶﾗｰ 6.5-10.5-9.3 | 1 | 1 | |
| 16-15 | 910103-0625 | BOLT<br>ﾎﾞﾙﾄ | 1 | 1 | |
| 16-16 | 346-67115-0 | WASHER 6.5-21-1<br>ﾜｯｼｬ 6.5-21-1 | 2 | 2 | |
| 16-17 | 3KY-66126-0 | BRACKET<br>ﾌﾞﾗｹｯﾄ | 1 | 1 | |
| 16-18 | 910103-5616 | BOLT<br>ﾎﾞﾙﾄ | 2 | 2 | Shift Arm Bracket |
| 16-19 | 910103-5616 | BOLT<br>ﾎﾞﾙﾄ | 2 | 2 | Cable Clip |
| 16-20 | 3KY-66134-0 | SHIFT LEVER ROD<br>ｼﾌﾄﾚﾊﾞｰﾛｯﾄﾞ | 1 | 1 | |
| 16-21 | 3AA-83719-0 | WASHER 8.5-18-1.6<br>ﾜｯｼｬ 8.5-18-1.6 | 2 | 2 | |
| 16-22 | 951603-0800 | SNAP PIN d=8<br>ｽﾅｯﾌﾟﾋﾟﾝ d=8 | 2 | 2 | |
| 16-23 | 3KY-66130-0 | SHIFT LEVER SHAFT ASSY<br>ｼﾌﾄﾚﾊﾞｰｼｬﾌﾄｱｯｼ | 1 | 1 | |
| 16-24 | 3EF-66113-0 | SHIFT DETENT SPRING<br>ｼﾌﾄﾃﾞｨﾃﾝﾄｽﾌﾟﾘﾝｸﾞ | 1 | 1 | |
| 16-25 | 3Y1-66117-0 | SHIFT DETENT SUPPORTER<br>ｼﾌﾄﾃﾞｨﾃﾝﾄｻﾎﾟｰﾀ | 1 | 1 | |
| 16-26 | 910103-5612 | BOLT<br>ﾎﾞﾙﾄ | 1 | 1 | |
| 16-27 | 3V1-66145-0 | HOLDER<br>ﾎﾙﾀﾞ ｼﾌﾄﾚﾊﾞｰｼｬﾌﾄ | 2 | 2 | |
| 16-28 | 910103-5612 | BOLT<br>ﾎﾞﾙﾄ | 4 | 4 | |
| 16-29 | 3KYQ67483-0 | REMOTE CONT CABLE STAY COVER<br>ﾘﾓｰﾄｺﾝﾄﾛｰﾙｹｰﾌﾞﾙｽﾃｶﾊﾞｰ | 1 | 1 | 3KYW67483-0<br>for White Model |

**Fig. 16** **SHIFT・THROTTLE**
**シフト・スロットル**

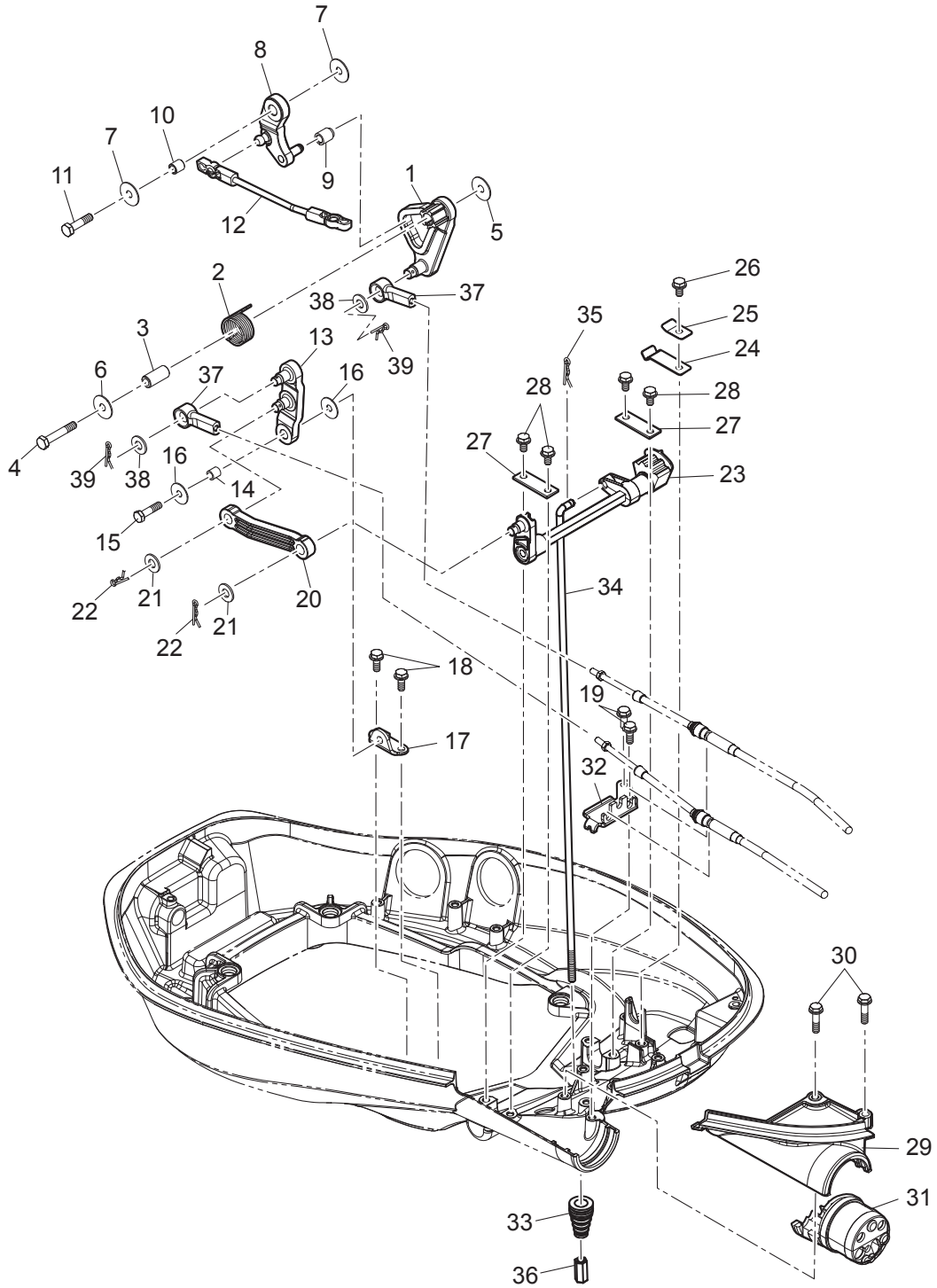

| Ref.No.<br>見出番号 | | Part No.<br>部品番号 | Description<br>部 品 名 | Q'ty/個数 | | Remarks<br>備 考 |
|---|---|---|---|---|---|---|
| | | | | MFS40A | MFS50A | |
| 16-30 | | 910103-5625 | BOLT<br>ﾎﾞﾙﾄ | 2 | 2 | |
| 16-31 | | 3KY-76116-0 | GROMMET<br>ｸﾞﾛﾒｯﾄ ｺｰﾄﾞ | 1 | 1 | |
| 16-32 | | 3KY-83734-0 | CABLE CLIP<br>ｹｰﾌﾞﾙｸﾘｯﾌﾟ | 1 | 1 | |
| 16-33 | | 3M2-66226-0 | GROMMET 17-3<br>ｸﾞﾛﾒｯﾄ ｼﾌﾄﾛｯﾄﾞ 17-3 | 1 | 1 | Shift Rod |
| 16-34 | 1 | 3KY-66214-0 | SHIFT ROD (S)<br>ｼﾌﾄﾛｯﾄﾞ (S) | 1 | 1 | for Transom "S" |
| 16-34 | 2 | 3KY-66215-0 | SHIFT ROD (L)<br>ｼﾌﾄﾛｯﾄﾞ (L) | 1 | 1 | for Transom "L"&"UL" |
| 16-35 | | 951603-0500 | SNAP PIN d=5<br>ｽﾅｯﾌﾟﾋﾟﾝ d=5 | 1 | 1 | |
| 16-36 | | 3KY-66241-0 | SHIFT ROD JOINT M6-22<br>ｼﾌﾄﾛｯﾄﾞｼﾞｮｲﾝﾄ | 1 | 1 | |
| 16-37 | | 3B7-83715-2 | CABLE JOINT<br>ｹｰﾌﾞﾙｼﾞｮｲﾝﾄ | 2 | 2 | |
| 16-38 | | 3AA-83719-0 | WASHER 8.5-18-1.6<br>ﾜｯｼｬ 8.5-18-1.6 | 2 | 2 | |
| 16-39 | | 951603-0800 | SNAP PIN d=8<br>ｽﾅｯﾌﾟﾋﾟﾝ d=8 | 2 | 2 | |

## Fig. 17 STEERING
## ステアリング

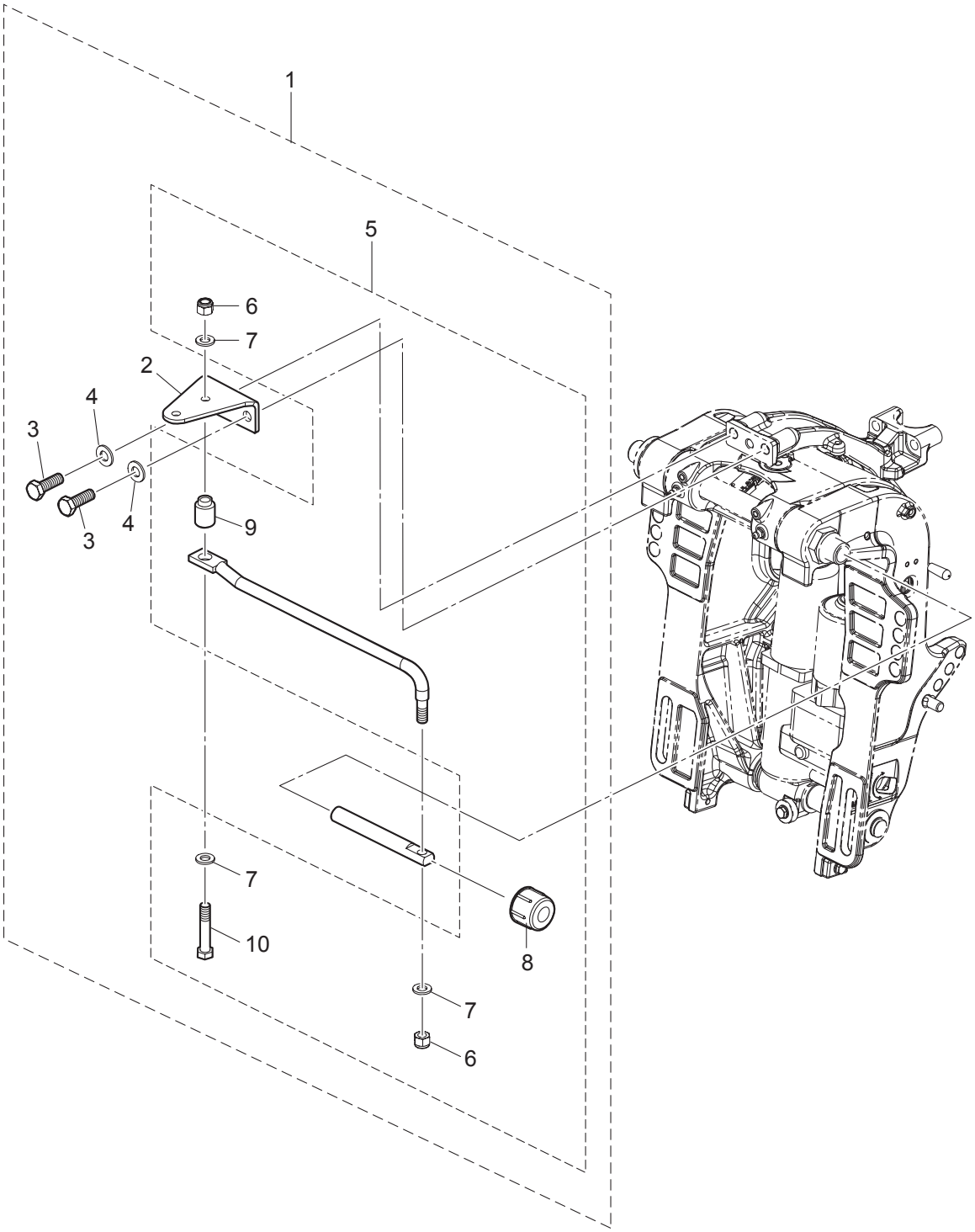

| Ref.No.<br>見出番号 | | Part No.<br>部品番号 | Description<br>部 品 名 | Q'ty/個数 | | Remarks<br>備 考 |
|---|---|---|---|---|---|---|
| | | | | MFS40A | MFS50A | |
| 17-1 | | 3KY-83880-0 | REMOTE CONTROL FITTING ASSY<br>ﾘﾓｰﾄｺﾝﾄﾛｰﾙﾌｨｯﾃｨﾝｸﾞｱｯｼ | 1 | 1 | for EPT Model |
| 17-2 | | 3KY-83830-0 | * STEERING HOOK PLATE<br>* ｽﾃｱﾘﾝｸﾞﾌｯｸﾌﾟﾚｰﾄ | 1 | 1 | |
| 17-3 | | 910103-1030 | * BOLT<br>* ﾎﾞﾙﾄ | 2 | 2 | |
| 17-4 | | 940103-1000 | * WASHER<br>* ﾜｯｼｬ | 2 | 2 | |
| 17-5 | | 3KY-84905-0 | * DRAG LINK ASSY<br>* ﾄﾞﾗｯｸﾞﾘﾝｸｱｯｼ | 1 | 1 | |
| 17-6 | | 353-84918-0 | ** NYLON NUT 3/8-24UNF<br>** ﾅｲﾛﾝﾅｯﾄ 3/8-24UNF | 2 | 2 | |
| 17-7 | | 353-84916-0 | ** WASHER 9.6-18-2<br>** ﾜｯｼｬ 9.6-18-2 | 3 | 3 | |
| 17-8 | | 3F3-84908-0 | ** SEAL RING<br>** ｼｰﾙﾘﾝｸﾞ ﾄﾞﾗｯｸﾞﾘﾝｸ | 1 | 1 | |
| 17-9 | | 3B7-84914-0 | ** SPACER 9.6-19-19<br>** ｽﾍﾟｰｻ | 1 | 1 | |
| 17-10 | | 353-84917-0 | ** BOLT 3/8-45<br>** ﾎﾞﾙﾄ 3/8-45 | 1 | 1 | |

## Fig. 18 TOP COWL
## トップカウル

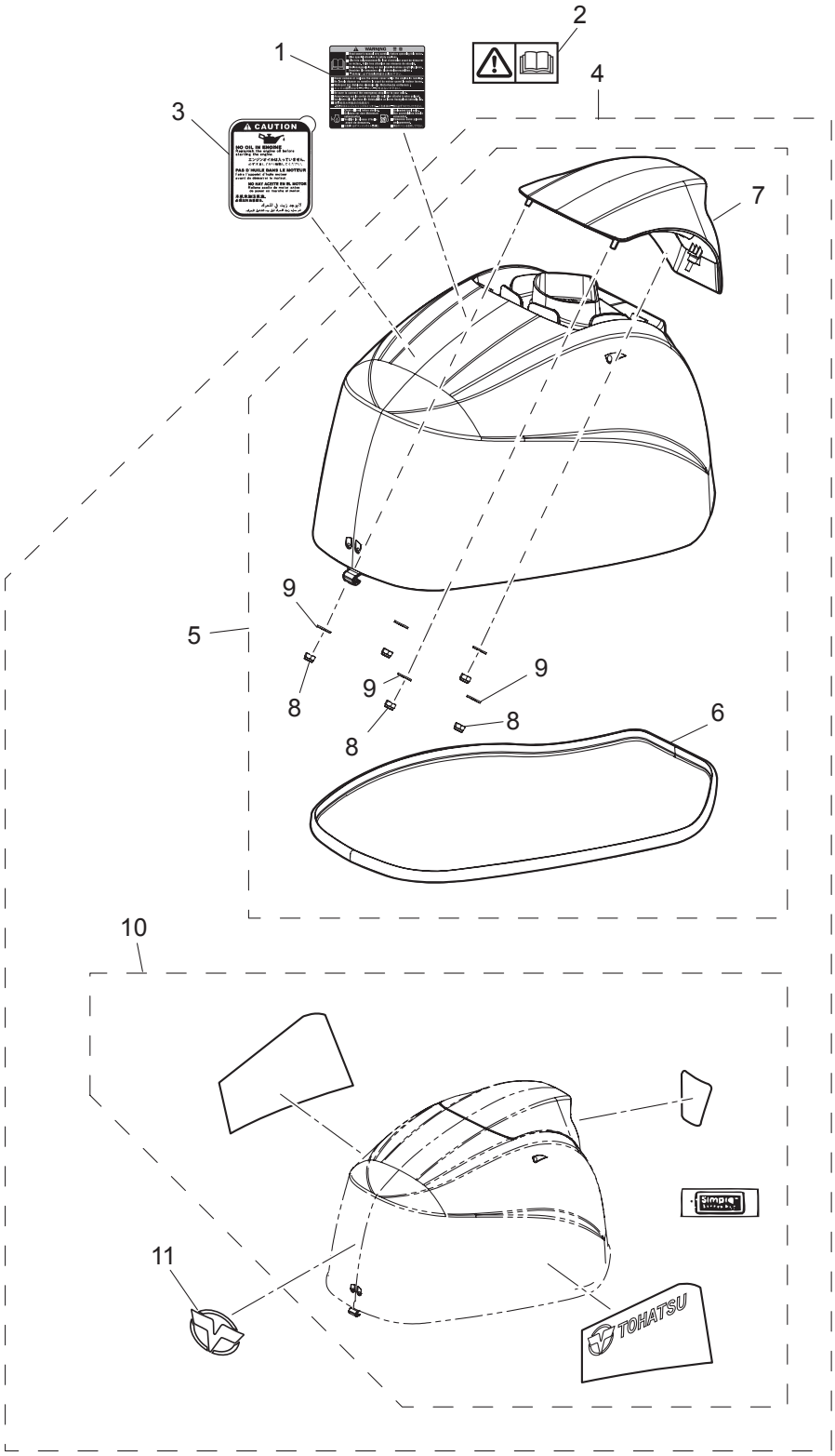

| Ref.No.<br>見出番号 | | Part No.<br>部品番号 | Description<br>部 品 名 | Q'ty/個数 | | Remarks<br>備 考 |
|---|---|---|---|---|---|---|
| | | | | MFS40A | MFS50A | |
| 18-1 | | 3R0-72180-0 | CAUTION DECAL (A)<br>ｺｰｼｮﾝﾃﾞｶｰﾙ (A) | 1 | 1 | 3UW-72180-0<br>for White Model |
| 18-2 | | 3AC-72185-0 | CAUTION DECAL<br>ｺｰｼｮﾝﾃﾞｶｰﾙ | 1 | 1 | for EU Model |
| 18-3 | | 3T1-72043-0 | OIL CAUTION DECAL<br>ｵｲﾙｺｰｼｮﾝﾃﾞｶｰﾙ | 1 | 1 | |
| 18-4 | | 3KYQ67645-2 | TOP COWL ASSY<br>ﾄｯﾌﾟｶｳﾙｱｯｼ | 1 | 1 | 3KYW67645-2<br>for White Model |
| 18-5 | | 3KYQ67640-1 | * TOP COWL SUB-ASSY<br>* ﾄｯﾌﾟｶｳﾙｻﾌﾞｱｯｼ | 1 | 1 | 3KYW67640-1<br>for White Model |
| 18-6 | | 3KY-67501-1 | ** TOP COWL SEAL<br>** ﾄｯﾌﾟｶｳﾙｼｰﾙ | 1 | 1 | |
| 18-7 | | 3KYH67521-0 | ** TILT HANDLE<br>** ﾁﾙﾄﾊﾝﾄﾞﾙ | 1 | 1 | |
| 18-8 | | 930403-0600 | ** NYLON NUT 6-P1.0<br>** ﾅｲﾛﾝﾅｯﾄ 6-P1.0 | 5 | 5 | |
| 18-9 | | 3C8-66308-0 | ** WASHER 6-16-1.5<br>** ﾜｯｼｬ 6-16-1.5 | 5 | 5 | |
| 18-10 | 1 | 3KZ-87801-2 | * DECAL SET (MFS40A)<br>* ﾃﾞｶｰﾙｾｯﾄ (MFS40A) | 1 | | 40ps 3UY-87801-1<br>for White Model |
| 18-10 | 2 | 3KY-87801-2 | * DECAL SET (MFS50A)<br>* ﾃﾞｶｰﾙｾｯﾄ (MFS50A) | | 1 | 50ps 3UW-87801-1<br>for White Model |
| 18-11 | | 3KZ-67531-0 | * FRONT DECAL<br>* ﾌﾛﾝﾄﾃﾞｶｰﾙ | 1 | 1 | |

**Fig. 19** **FUEL TANK**
**フュエルタンク**

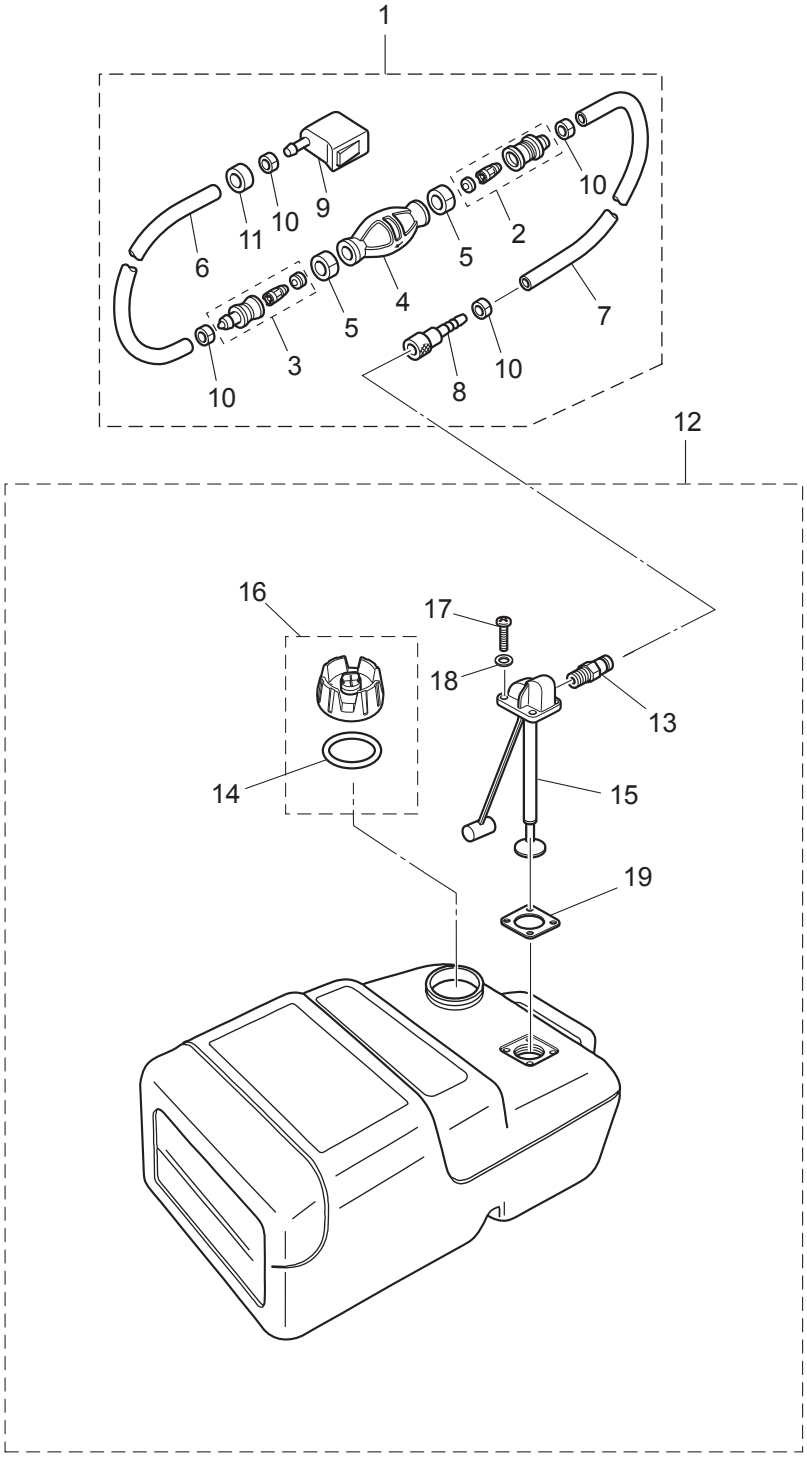

| Ref.No.<br>見出番号 | | Part No.<br>部品番号 | Description<br>部 品 名 | Q'ty/個数 | | Remarks<br>備 考 |
|---|---|---|---|---|---|---|
| | | | | MFS40A | MFS50A | |
| 19-1 | 1 | 3AD-70200-2 | PRIMER BULB ASSY<br>ﾌﾟﾗｲﾏﾊﾞﾙﾌﾞｱｯｼ | 1 | 1 | Low Permeation Parts<br>for USA Model |
| 19-1 | 2 | 3H6-70200-2 | PRIMER BULB ASSY<br>ﾌﾟﾗｲﾏﾊﾞﾙﾌﾞｱｯｼ | 1 | 1 | STD |
| 19-2 | | 3C7-70220-1 | * JOINT ASSY (INLET)<br>* ｼﾞｮｲﾝﾄｱｯｼ (ｲﾝﾚｯﾄ) | 1 | 1 | |
| 19-3 | | 3C7-70224-1 | * JOINT ASSY (OUTLET)<br>* ｼﾞｮｲﾝﾄｱｯｼ (ｱｳﾄﾚｯﾄ) | 1 | 1 | |
| 19-4 | 1 | 3GF-70211-1 | * PRIMER BULB<br>* ﾌﾟﾗｲﾏﾊﾞﾙﾌﾞ | 1 | 1 | Low Permeation Parts<br>for USA Model |
| 19-4 | 2 | 3C7-70211-1 | * PRIMER BULB<br>* ﾌﾟﾗｲﾏﾊﾞﾙﾌﾞ | 1 | 1 | STD |
| 19-5 | | 3C7-70217-0 | * CLAMP<br>* ｸﾗﾝﾌﾟ | 2 | 2 | |
| 19-6 | 1 | 3GF-70241-1 | * LOW PERMEATION HOSE L=700<br>* ﾛｰﾊﾟｰﾐｭｰｼｮﾝﾎｰｽ L=700 | 1 | 1 | Low Permeation Parts<br>for USA Model |
| 19-6 | 2 | 98AB-70-700 | * HOSE<br>* ﾎｰｽ | 1 | 1 | STD<br>98AB-701000 |
| 19-7 | 1 | 3GF-70240-1 | * LOW PERMEATION HOSE L=1600<br>* ﾛｰﾊﾟｰﾐｭｰｼｮﾝﾎｰｽ L=1600 | 1 | 1 | Low Permeation Parts<br>for USA Model |
| 19-7 | 2 | 98AB-701600 | * HOSE<br>* ﾎｰｽ | 1 | 1 | STD<br>98AB-701000 x2 |
| 19-8 | | 3GF-70281-0 | * FUEL CONNECTOR<br>* ﾌｭｴﾙｺﾈｸﾀ (ﾀﾝｸﾌｨﾒｰﾙ) | 1 | 1 | Tank Side |
| 19-9 | | 3GR-70250-0 | * FUEL CONNECTOR<br>* ﾌｭｴﾙｺﾈｸﾀ (ｴﾝｼﾞﾝﾌｨﾒｰﾙ) | 1 | 1 | Engine Side |
| 19-10 | | 332-70201-0 | * CLAMP<br>* ｸﾗﾝﾌﾟ | 4 | 4 | |
| 19-11 | | 3GR-70280-0 | * FUEL CONNECTOR MARK<br>* ﾌｭｴﾙｺﾈｸﾀﾏｰｸ | 1 | 1 | Low Permeation Parts<br>for USA Model |
| 19-12 | | 3KZ-70177-0 | FUEL TANK ASSY 25L<br>ﾌｭｴﾙﾀﾝｸｱｯｼ 25L (ﾄｰﾊﾂ) | 1 | 1 | |
| 19-13 | | 3E0-70270-0 | * QUICK-CONNECTOR (MALE)<br>* ｸｲｯｸｺﾈｸﾀ (ﾀﾝｸﾒｰﾙ) | 1 | 1 | |
| 19-14 | | 3RS-70021-0 | ** TANK FILLER CAP GASKET<br>** ﾀﾝｸﾌｨﾗｰｷｬｯﾌﾟｶﾞｽｹｯﾄ | 1 | 1 | |
| 19-15 | | 3AC-70157-0 | * FUEL PICK-UP ASSY W/GAUGE<br>* ﾌｭｴﾙﾋﾟｯｸｱｯﾌﾟｱｯｼ W/ｹﾞｰｼﾞ | 1 | 1 | |
| 19-16 | | 3RS-70020-0 | * FUEL TANK CAP ASSY<br>* ﾌｭｴﾙﾀﾝｸｷｬｯﾌﾟｱｯｼ | 1 | 1 | |
| 19-17 | | 3AC-70140-0 | * SCREW<br>* ｽｸﾘｭ | 4 | 4 | |
| 19-18 | | 3AC-70145-0 | * WASHER<br>* ﾜｯｼｬ | 4 | 4 | |
| 19-19 | | 3AC-70150-0 | * GASKET<br>* ｶﾞｽｹｯﾄ | 1 | 1 | |
| | | | | | | |
| | | | | | | |
| | | | | | | |
| | | | | | | |
| | | | | | | |
| | | | | | | |

## Fig. 20 MULTI TILLER HANDLE
## マルチティラーハンドル

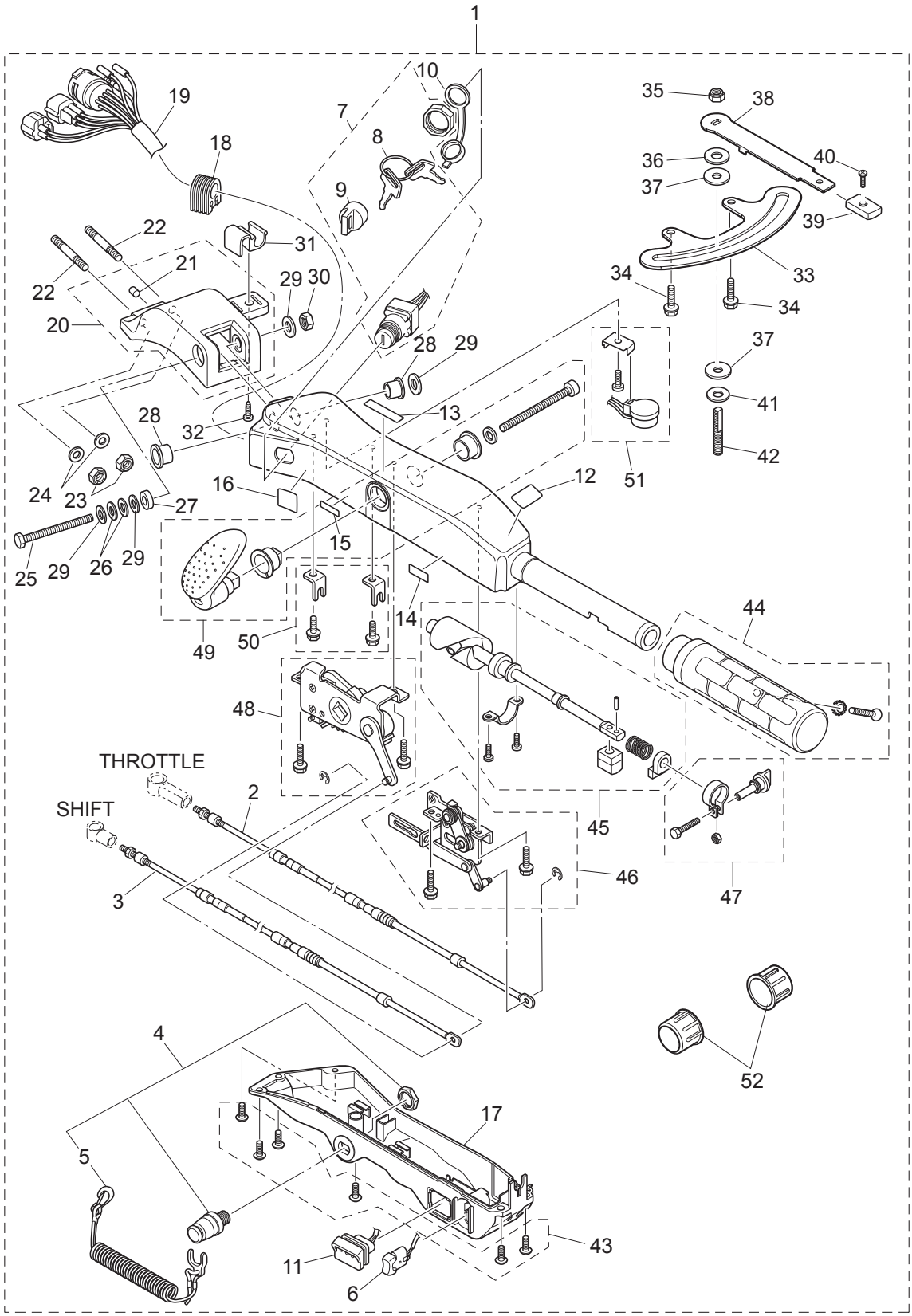

| Ref.No. 見出番号 | | Part No. 部品番号 | Description 部 品 名 | Q'ty/個数 MFS40A | Q'ty/個数 MFS50A | Remarks 備 考 |
|---|---|---|---|---|---|---|
| 20-1 | | 3KYQ63000-1 | TILLER HANDLE KIT<br>ﾃｨﾗﾊﾝﾄﾞﾙｷｯﾄ | 1 | 1 | 3KYW63000-1<br>for White Model |
| 20-2 | | 3KY-63600-0 | * THROTTLE WIRE<br>* ｽﾛｯﾄﾙﾜｲﾔ | 1 | 1 | |
| 20-3 | | 3KY-66196-0 | * SHIFT CABLE<br>* ｼﾌﾄｹｰﾌﾞﾙ | 1 | 1 | |
| 20-4 | | 398-06830-0 | * STOP SWITCH ASSY<br>* ｽﾄｯﾌﾟｽｲｯﾁｱｯｼ | 1 | 1 | |
| 20-5 | | 353-06821-0 | * STOP SWITCH LANYARD ASSY<br>* ｽﾄｯﾌﾟｽｲｯﾁﾗﾝﾔｰﾄﾞｱｯｼ | 1 | 1 | |
| 20-6 | | 3AH-72615-0 | * PTT SWITCH ASSY<br>* PTTｽｲｯﾁｱｯｼ (B) | 1 | 1 | |
| 20-7 | | 3GF-76020-0 | * MAIN SWITCH ASSY<br>* ﾒｲﾝｽｲｯﾁｱｯｼ | 1 | 1 | |
| 20-8 | 1 | 3GF-76217-0 | ** MAIN SWITCH KEY<br>** ﾒｲﾝｽｲｯﾁｷｰ No.943 | A | A | |
| 20-8 | 2 | 3GF-76218-0 | ** MAIN SWITCH KEY<br>** ﾒｲﾝｽｲｯﾁｷｰ No.944 | A | A | |
| 20-8 | 3 | 3GF-76219-0 | ** MAIN SWITCH KEY<br>** ﾒｲﾝｽｲｯﾁｷｰ No.945 | A | A | |
| 20-9 | | 3GF-76205-0 | ** MAIN SWITCH KEY COVERING CAP<br>** ﾒｲﾝｽｲｯﾁｷｰｶﾊﾞｰﾘﾝｸﾞｷｬｯﾌﾟ | 1 | 1 | |
| 20-10 | | 3T5-76022-0 | * MAIN SWITCH CAP (WATERPROOF)<br>* ﾒｲﾝｽｲｯﾁｷｬｯﾌﾟ (ｳｫｰﾀﾌﾟﾙｰﾌ) | 1 | 1 | |
| 20-11 | | 3GF-71040-0 | * PILOT LAMP ASSY<br>* ﾊﾟｲﾛｯﾄﾗﾝﾌﾟｱｯｼ | 1 | 1 | |
| 20-12 | | 3GF-72019-0 | * THROTTLE DECAL<br>* ｽﾛｯﾄﾙﾃﾞｶｰﾙ | 1 | 1 | |
| 20-13 | | 3GF-67578-1 | * SHIFT DECAL<br>* ｼﾌﾄﾃﾞｶｰﾙ | 1 | 1 | |
| 20-14 | | 3GF-72198-0 | * WARNING LAMP DECAL<br>* ﾜｰﾆﾝｸﾞﾗﾝﾌﾟﾃﾞｶｰﾙ | 1 | 1 | |
| 20-15 | | 3GF-72200-0 | * STOP SWITCH DECAL<br>* ｽﾄｯﾌﾟｽｲｯﾁﾃﾞｶｰﾙ | 1 | 1 | |
| 20-16 | | 3GF-84339-0 | * INSTRUCTION DECAL<br>* ｲﾝｽﾄﾗｸｼｮﾝﾃﾞｶｰﾙ | 1 | 1 | |
| 20-17 | | 3GF-63320-0 | * TILLER HANDLE COVER<br>* ﾃｨﾗﾊﾝﾄﾞﾙｶﾊﾞｰ | 1 | 1 | |
| 20-18 | | 3GF-63624-0 | * GROMMET<br>* ｸﾞﾛﾒｯﾄ | 1 | 1 | |
| 20-19 | | 3KY-76119-0 | * CORD ASSY<br>* ｺｰﾄﾞｱｯｼ | 1 | 1 | |
| 20-20 | | 3AHQ62000-0 | * STEERING BRACKET ASSY<br>* ｽﾃｱﾘﾝｸﾞﾌﾞﾗｹｯﾄｱｯｼ | 1 | 1 | 3AHW62000-0<br>for White Model |
| 20-21 | | 3GF-65012-0 | ** DOWEL PIN 8-16<br>** ﾀﾞｳｪﾙﾋﾟﾝ 8-16 | 1 | 1 | |
| 20-22 | | 9153E3-1040 | * STUD M10-40<br>* ｽﾀｯﾄﾞ | 2 | 2 | |
| 20-23 | | 930403-1000 | * NYLON NUT 10-P1.5<br>* ﾅｲﾛﾝﾅｯﾄ 10-P1.5 | 2 | 2 | |
| 20-24 | | 9401E3-1000 | * WASHER<br>* ﾜｯｼｬ | 2 | 2 | |
| 20-25 | | 3GF-63201-0 | * BOLT 10-80 P1.25<br>* ﾎﾞﾙﾄ 10-80 P1.25 | 1 | 1 | |
| 20-26 | | 3GF-63305-0 | * CONICAL SPRING WASHER 10.5-21-2.3<br>* ｺﾆｶﾙｽﾌﾟﾘﾝｸﾞﾜｯｼｬ 10.5-21-2.3 | 2 | 2 | |
| 20-27 | | 3GF-63025-0 | * SPACER 10.5-23-9<br>* ｽﾍﾟｰｻ 10.5-23-9 | 1 | 1 | |

## Fig. 20 MULTI TILLER HANDLE
## マルチティラーハンドル

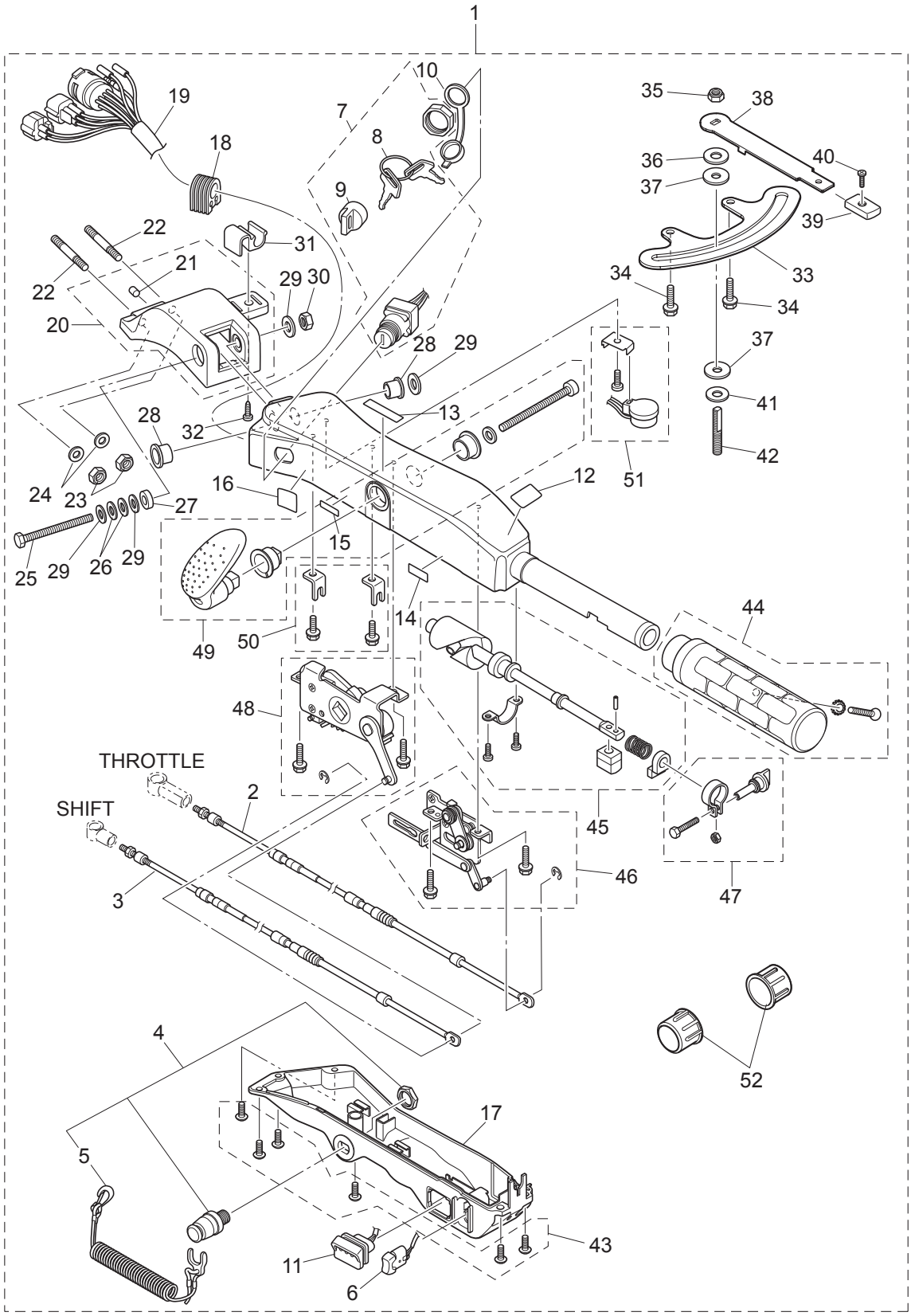

| Ref.No.<br>見出番号 | Part No.<br>部品番号 | Description<br>部 品 名 | Q'ty/個数<br>MFS40A | <br>MFS50A | Remarks<br>備 考 |
|---|---|---|---|---|---|
| 20-28 | 3GF-63102-0 | * BUSHING 10.5-12.7-13.5<br>* ﾌﾞｯｼﾝｸﾞ 10.5-12.7-13.5 | 2 | 2 | |
| 20-29 | 9401E3-1000 | * WASHER<br>* ﾜｯｼｬ | 4 | 4 | |
| 20-30 | 3GF-63310-0 | * LOCK NUT 10-P1.25<br>* ﾛｯｸﾅｯﾄ 10-P1.25 | 1 | 1 | |
| 20-31 | 3GF-62004-0 | * CORD HOLDER<br>* ｺｰﾄﾞﾎﾙﾀﾞ | 1 | 1 | |
| 20-32 | 3T5-06437-0 | * TAPPING SCREW 6-16<br>* ﾀｯﾋﾟﾝｸﾞｽｸﾘｭ 6-16 | 1 | 1 | |
| 20-33 | 3KY-62447-0 | * PLATE<br>* ﾌﾟﾚｰﾄ ｺﾊﾟｲﾛｯﾄ | 1 | 1 | |
| 20-34 | 3V1-60108-0 | * PRE-COATED BOLT 6-16<br>* ﾌﾟﾚｺｰﾄﾎﾞﾙﾄ 6-16 | 2 | 2 | |
| 20-35 | 3V5-62442-0 | * NYLON NUT 8-P1.25<br>* ﾅｲﾛﾝﾅｯﾄ 8-P1.25 | 1 | 1 | |
| 20-36 | 3B7-63730-0 | * WASHER 8.5-24-1.5<br>* ﾜｯｼｬ 8.5-24-1.5 | 1 | 1 | |
| 20-37 | 3GF-62449-0 | * DISC 8.5-25-2<br>* ﾃﾞｨｽｸ ｺﾊﾟｲﾛｯﾄ 8.5-25-2 | 2 | 2 | |
| 20-38 | 3KY-62441-0 | * FRICTION LEVER<br>* ﾌﾘｸｼｮﾝﾌﾟﾚｰﾄﾚﾊﾞｰ | 1 | 1 | |
| 20-39 | 3AC-63012-0 | * GRIP<br>* ｸﾞﾘｯﾌﾟ ｺﾊﾟｲﾛｯﾄﾊﾝﾄﾞﾙ | 1 | 1 | |
| 20-40 | 346-66334-0 | * STOPPER<br>* ｽﾄｯﾊﾟ ﾘﾊﾞｰｽﾛｯｸﾚﾊﾞｰｸﾞﾘｯﾌﾟ | 1 | 1 | |
| 20-41 | 3R3-62443-0 | * WASHER 8.1-20-0.8<br>* ﾜｯｼｬ 8.1-20-0.8 | 1 | 1 | |
| 20-42 | 3GF-62445-0 | * BOLT 8-32 P1.25<br>* ﾎﾞﾙﾄ 8-32 P1.25 | 1 | 1 | |
| 20-43 | 3GF-63205-0 | * SCREW SET<br>* ｽｸﾘｭｾｯﾄ | 1 | 1 | |
| 20-44 | 3GF-63193-0 | * GRIP PARTS KIT<br>* ｸﾞﾘｯﾌﾟﾊﾟｰﾂｷｯﾄ | 1 | 1 | |
| 20-45 | 3GF-63062-0 | * THROTTLE SHAFT KIT<br>* ｽﾛｯﾄﾙｼｬﾌﾄｷｯﾄ | 1 | 1 | |
| 20-46 | 3GF-63067-0 | * THROTTLE LINK ASSY<br>* ｽﾛｯﾄﾙﾘﾝｸｱｯｼ | 1 | 1 | 945303-0400<br>E-Ring x1 |
| 20-47 | 3GF-63032-0 | * THROTTLE FRICTION ASSY<br>* ｽﾛｯﾄﾙﾌﾘｸｼｮﾝｱｯｼ | 1 | 1 | |
| 20-48 | 3GF-66160-0 | * SHIFT UNIT ASSY<br>* ｼﾌﾄﾕﾆｯﾄｱｯｼ | 1 | 1 | |
| 20-49 | 3GF-66158-0 | * SHIFT LEVER KIT<br>* ｼﾌﾄﾚﾊﾞｰｷｯﾄ | 1 | 1 | |
| 20-50 | 3GF-66198-0 | * CABLE BRACKET KIT<br>* ｹｰﾌﾞﾙﾌﾞﾗｹｯﾄｷｯﾄ | 1 | 1 | |
| 20-51 | 3GF-76175-0 | * BUZZER KIT<br>* ﾌﾞｻﾞｰｷｯﾄ | 1 | 1 | |
| 20-52 | 346-62127-0 | * CAP NUT<br>* ｷｬｯﾌﾟﾅｯﾄ ﾌﾞﾗｹｯﾄﾎﾞﾙﾄ | 2 | 2 | |
| | | | | | |
| | | | | | |
| | | | | | |
| | | | | | |

**Fig. 21 COMPONENT PARTS OF REMOTE CONTROL**
**リモコンボックス構成部品**

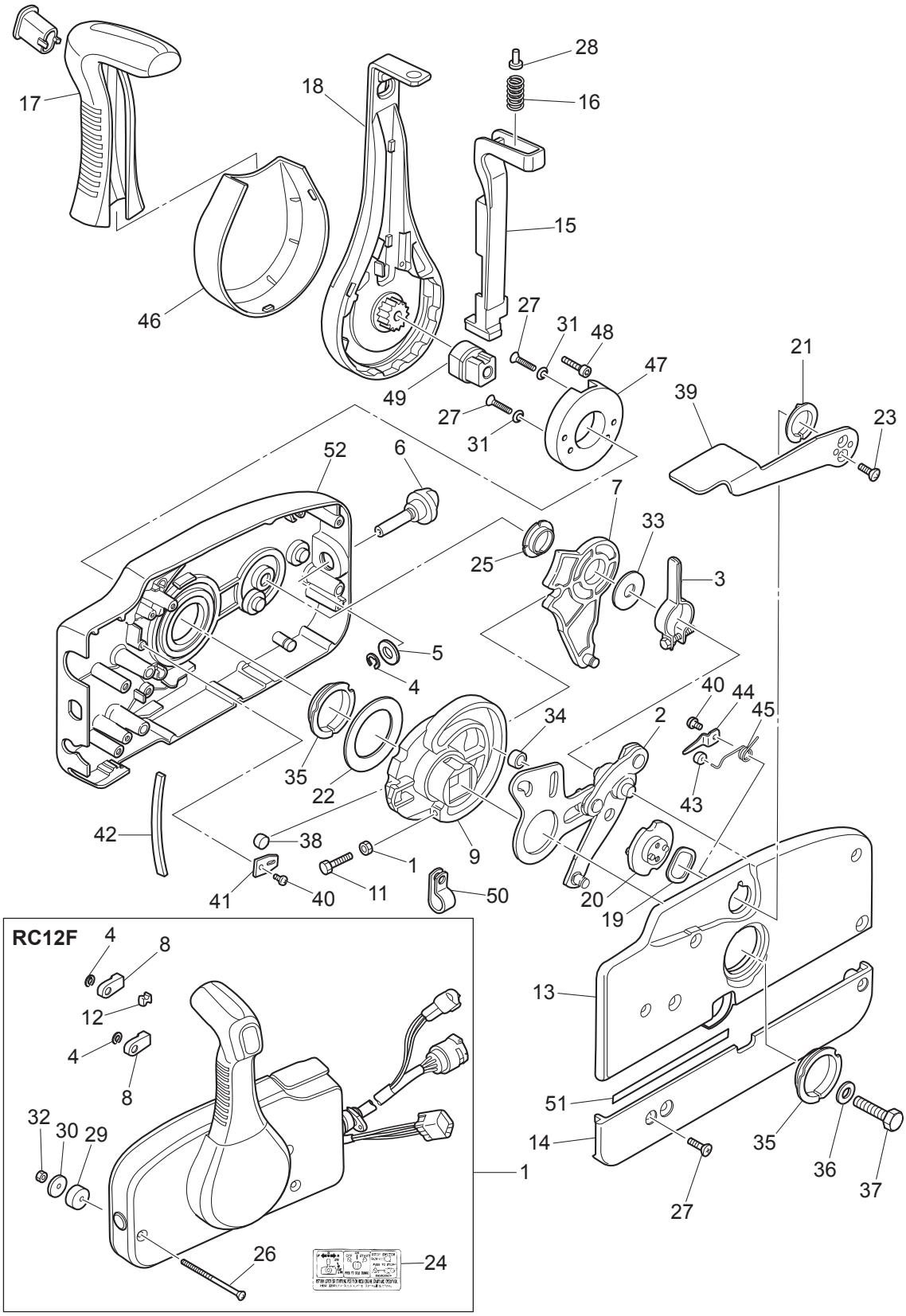

| Ref.No.<br>見出番号 | Part No.<br>部品番号 | Description<br>部 品 名 | Q'ty/個数 | | Remarks<br>備 考 |
|---|---|---|---|---|---|
| | | | MFS40A | MFS50A | |
| 21-1 | 3U2B84500-0 | REMOTE CONTROL HEAD ASSY(RC12F)<br>ﾘﾓｰﾄｺﾝﾄﾛｰﾙﾍｯﾄﾞｱｯｼ(RC12F) | 1 | 1 | |
| 21-2 | 3A3-84365-1 | * THROTTLE ARM<br>* ｽﾛｯﾄﾙｱｰﾑ | 1 | 1 | |
| 21-3 | 3A3-84428-0 | * THROTTLE FRICTION ARM<br>* ｽﾛｯﾄﾙﾌﾘｸｼｮﾝｱｰﾑ | 1 | 1 | |
| 21-4 | 945303-0600 | * E-RING d=6<br>* Eﾘﾝｸﾞ d=6 | 3 | 3 | |
| 21-5 | 353-84394-0 | * WASHER<br>* ﾜｯｼｬ | 1 | 1 | |
| 21-6 | 3U2-84427-0 | * ADJUSTING SCREW<br>* ｱｼﾞｬｽﾄｽｸﾘｭ | 1 | 1 | |
| 21-7 | 3A3-84381-0 | * SHIFT GEAR ASSY<br>* ｼﾌﾄｷﾞﾔｱｯｼ | 1 | 1 | |
| 21-8 | 3A3-83314-2 | * CABLE TERMINAL<br>* ｹｰﾌﾞﾙﾀｰﾐﾅﾙ | 2 | 2 | |
| 21-9 | 3A3-84364-2 | * DRIVE GEAR<br>* ﾄﾞﾗｲﾌﾞｷﾞﾔ | 1 | 1 | |
| 21-10 | 930103-0500 | * NUT<br>* ﾅｯﾄ | 1 | 1 | |
| 21-11 | 910103-0525 | * BOLT<br>* ﾎﾞﾙﾄ | 1 | 1 | |
| 21-12 | 3A3-84376-0 | * GROMMET<br>* ｸﾞﾛﾒｯﾄ | 1 | 1 | |
| 21-13 | 3U2B84441-0 | * REAR HOUSING<br>* ﾘﾔﾊｳｼﾞﾝｸﾞ | 1 | 1 | |
| 21-14 | 3U2B84366-0 | * REAR PANEL<br>* ﾘﾔﾊﾟﾈﾙ | 1 | 1 | |
| 21-15 | 3U2-84401-0 | * NEUTRAL LOCK ARM<br>* ﾆｭｰﾄﾗﾙﾛｯｸｱｰﾑ | 1 | 1 | |
| 21-16 | 3A3-84403-0 | * NEUTRAL LOCK SPRING<br>* ﾆｭｰﾄﾗﾙﾛｯｸｽﾌﾟﾘﾝｸﾞ | 1 | 1 | |
| 21-17 | 3U2-84404-0 | * GRIP<br>* ｸﾞﾘｯﾌﾟ | 1 | 1 | |
| 21-18 | 3U2-84343-0 | * CONTROL LEVER<br>* ｺﾝﾄﾛｰﾙﾚﾊﾞｰ | 1 | 1 | |
| 21-19 | 3A3-84368-0 | * WAVE WASHER<br>* ｳｪｰﾌﾞﾜｯｼｬ | 1 | 1 | |
| 21-20 | 3A3-84391-0 | * FREE THROTTLE DRUM<br>* ﾌﾘｰｽﾛｯﾄﾙﾄﾞﾗﾑ | 1 | 1 | |
| 21-21 | 3A3-84435-0 | * BUSHING<br>* ﾌﾞｯｼﾝｸﾞ D | 1 | 1 | |
| 21-22 | 3A3-84422-0 | * THRUST PLATE<br>* ｽﾗｽﾄﾌﾟﾚｰﾄ | 1 | 1 | |
| 21-23 | 921603-0512 | * SCREW<br>* ｽｸﾘｭ | 2 | 2 | |
| 21-24 | 3VK-84339-0 | * INSTRUCTION DECAL<br>* ｲﾝｽﾄﾗｸｼｮﾝﾃﾞｶｰﾙ | 1 | 1 | |
| 21-25 | 3A3-84432-0 | * BUSHING<br>* ﾌﾞｯｼﾝｸﾞ B | 1 | 1 | |
| 21-26 | 3U2-84375-0 | * SCREW<br>* ｽｸﾘｭ | 3 | 3 | |
| 21-27 | 3VK-84375-0 | * SCREW<br>* ｽｸﾘｭ | 7 | 7 | |
| 21-28 | 3VL-84375-0 | * SCREW<br>* ｽｸﾘｭ | 1 | 1 | |
| 21-29 | 3A3-84374-0 | * SPACER<br>* ｽﾍﾟｰｻ | 3 | 3 | |

**Fig. 21 COMPONENT PARTS OF REMOTE CONTROL**
**リモコンボックス構成部品**

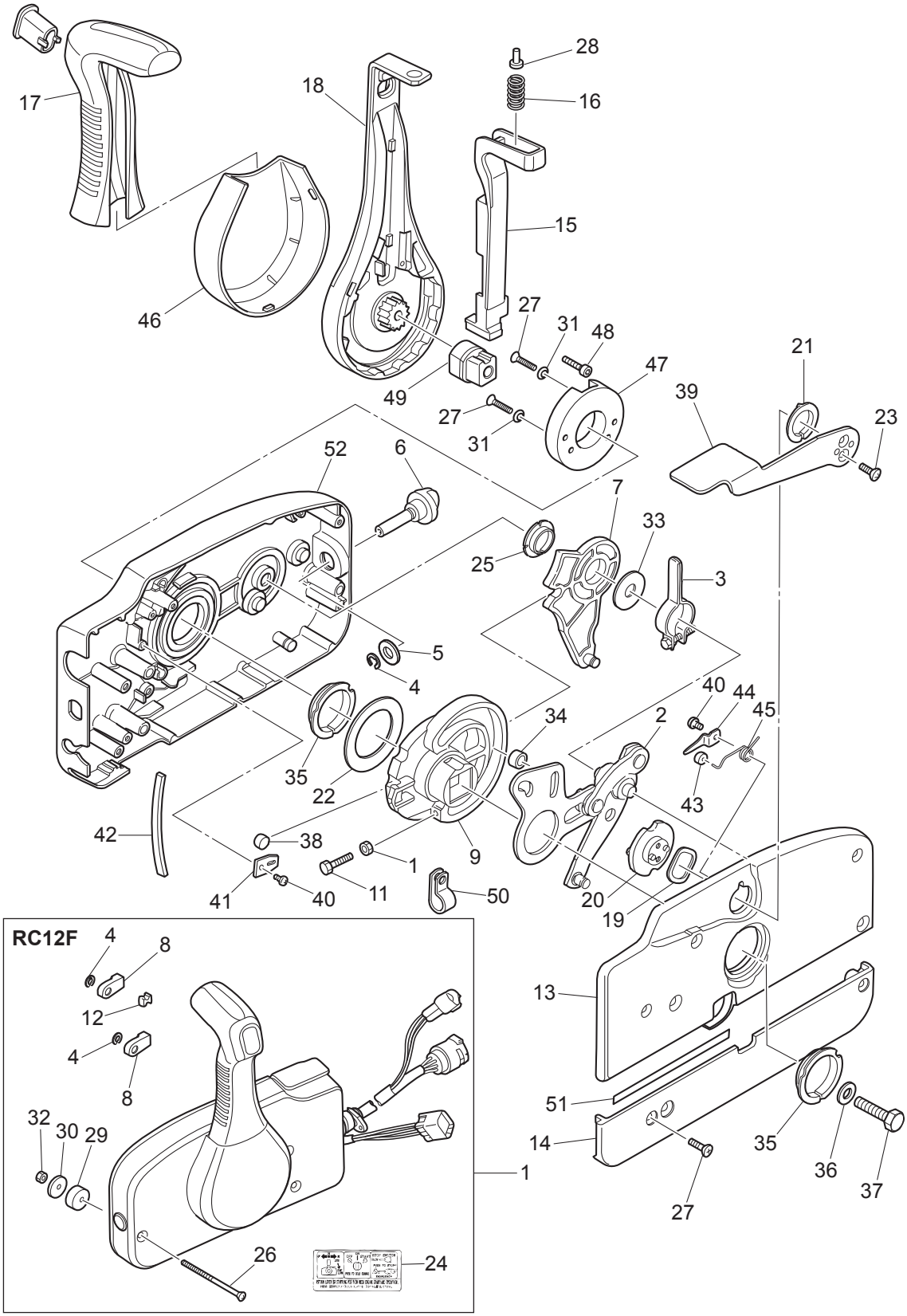

| Ref.No.<br>見出番号 | Part No.<br>部品番号 | Description<br>部 品 名 | Q'ty/個数 | | Remarks<br>備 考 |
|---|---|---|---|---|---|
| | | | MFS40A | MFS50A | |
| 21-30 | 353-84371-0 | * WASHER<br>* ﾜｯｼｬ ﾘﾓｺﾝﾎﾞｯｸｽ | 3 | 3 | |
| 21-31 | 3U2-84371-0 | * WASHER<br>* ﾜｯｼｬ | 2 | 2 | |
| 21-32 | 930103-0600 | * NUT<br>* ﾅｯﾄ | 3 | 3 | |
| 21-33 | 3A3-84383-0 | * WASHER<br>* ﾜｯｼｬ | 1 | 1 | |
| 21-34 | 3A3-84421-0 | * ROLLER<br>* ﾛｰﾗ | 1 | 1 | |
| 21-35 | 3U2-84431-0 | * BUSHING<br>* ﾌﾞｯｼﾝｸﾞ | 2 | 2 | |
| 21-36 | 940103-0800 | * WASHER<br>* ﾜｯｼｬ | 1 | 1 | |
| 21-37 | 3U2-84442-0 | * BOLT<br>* ﾎﾞﾙﾄ | 1 | 1 | |
| 21-38 | 353-84388-0 | * DETENT ROLLER<br>* ﾃﾞﾃﾝﾄﾛｰﾗ | 1 | 1 | |
| 21-39 | 3U2B84312-0 | * FREE THROTTLE LEVER<br>* ﾌﾘｰｽﾛｯﾄﾙﾚﾊﾞｰ | 1 | 1 | |
| 21-40 | 921503-0406 | * SCREW<br>* ｽｸﾘｭ | 3 | 3 | |
| 21-41 | 3A3-84423-0 | * DETENT RETAINER<br>* ﾃﾞﾃﾝﾄﾘﾃｰﾅ | 1 | 1 | |
| 21-42 | 3A3-84307-0 | * DETENT SPRING<br>* ﾃﾞﾃﾝﾄｽﾌﾟﾘﾝｸﾞ | 5 | 5 | |
| 21-43 | 3A3-84424-0 | * FREE THROTTLE ROLLER<br>* ﾌﾘｰｽﾛｯﾄﾙﾛｰﾗ | 1 | 1 | |
| 21-44 | 3A3-84426-0 | * ROLLER RETAINER<br>* ﾛｰﾗﾘﾃｰﾅ | 1 | 1 | |
| 21-45 | 3A3-84425-0 | * FREE THROTTLE SPRING<br>* ﾌﾘｰｽﾛｯﾄﾙｽﾌﾟﾘﾝｸﾞ | 1 | 1 | |
| 21-46 | 3U2-63107-0 | * COVER<br>* ｶﾊﾞｰ | 1 | 1 | |
| 21-47 | 3U2-63506-0 | * HOLDER<br>* ﾎﾙﾀﾞ | 1 | 1 | |
| 21-48 | 3U2-84917-0 | * BOLT<br>* ﾎﾞﾙﾄ | 1 | 1 | |
| 21-49 | 3U2-77367-0 | * JOINT<br>* ｼﾞｮｲﾝﾄ | 1 | 1 | |
| 21-50 | 3U2-06973-0 | * CLAMP<br>* ｸﾗﾝﾌﾟ | 1 | 1 | |
| 21-51 | 3U2-72187-0 | * CAUTION DECAL(SIGP)<br>* ｺｰｼｮﾝﾃﾞｶｰﾙ (SIGP) | 1 | 1 | |
| 21-52 | 3U2B84440-0 | * FRONT HOUSING<br>* ﾌﾛﾝﾄﾊｳｼﾞﾝｸﾞ | 1 | 1 | |
| | | | | | |
| | | | | | |
| | | | | | |
| | | | | | |
| | | | | | |
| | | | | | |

## Fig. 22 COMPONENT PARTS OF REMOTE CONTROL (ELECTRIC PARTS)
## リモコンボックス構成部品 ( 電装品関係 )

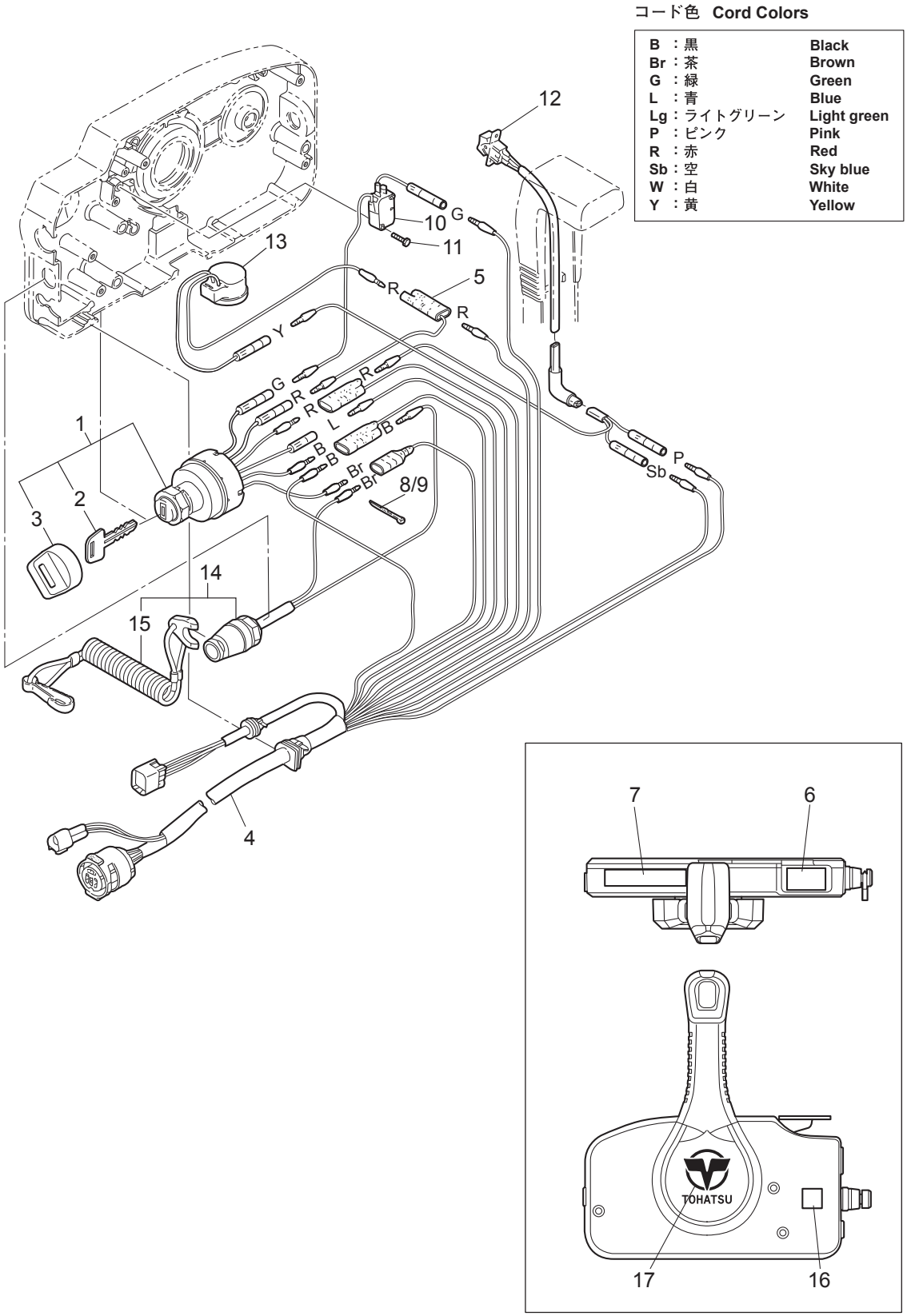

| Ref.No.<br>見出番号 | | Part No.<br>部品番号 | Description<br>部 品 名 | Q'ty/個数 | | Remarks<br>備 考 |
|---|---|---|---|---|---|---|
| | | | | MFS40A | MFS50A | |
| 22-1 | | 3GF-76020-0 | MAIN SWITCH ASSY<br>ﾒｲﾝｽｲｯﾁｱｯｼ | 1 | 1 | |
| 22-2 | 1 | 3GF-76217-0 | * MAIN SWITCH KEY<br>* ﾒｲﾝｽｲｯﾁｷｰ No.943 | A | A | |
| 22-2 | 2 | 3GF-76218-0 | * MAIN SWITCH KEY<br>* ﾒｲﾝｽｲｯﾁｷｰ No.944 | A | A | |
| 22-2 | 3 | 3GF-76219-0 | * MAIN SWITCH KEY<br>* ﾒｲﾝｽｲｯﾁｷｰ No.945 | A | A | |
| 22-3 | | 3GF-76205-0 | * MAIN SWITCH KEY COVERING CAP<br>* ﾒｲﾝｽｲｯﾁｷｰｶﾊﾞﾘﾝｸﾞｷｬｯﾌﾟ | 1 | 1 | |
| 22-4 | | 3T5-76115-1 | CORD ASSY L=6200<br>ｺｰﾄﾞｱｯｼ B L=6200 | 1 | 1 | |
| 22-5 | | 353-72546-0 | ASSIST CORD (RED) L=200<br>ｱｼｽﾄｺｰﾄﾞ (ﾚｯﾄﾞ) L=200 | 1 | 1 | |
| 22-6 | | 3U2-84331-0 | DECAL (LEVER)<br>ﾃﾞｶｰﾙ (ﾚﾊﾞｰ) | 1 | 1 | |
| 22-7 | | 3U2-84336-0 | SHIFT POSITION DECAL<br>ｼﾌﾄﾎﾟｼﾞｼｮﾝﾃﾞｶｰﾙ | 1 | 1 | |
| 22-8 | | 3A3-84398-0 | BAND<br>ﾊﾞﾝﾄﾞ ﾘｰﾄﾞﾜｲﾔ | 1 | 1 | |
| 22-9 | | 3U2-84398-0 | BAND<br>ﾊﾞﾝﾄﾞ | 3 | 3 | |
| 22-10 | | 3T5-76086-0 | NEUTRAL SWITCH (REMOTE CONT)<br>ﾆｭｰﾄﾗﾙｽｲｯﾁ (ﾘﾓｰﾄｺﾝﾄﾛｰﾙ) | 1 | 1 | |
| 22-11 | | 921503-5316 | SCREW<br>ｽｸﾘｭ | 2 | 2 | |
| 22-12 | | 3U2-72615-0 | PTT SWITCH ASSY<br>PTTｽｲｯﾁｱｯｼ | 1 | 1 | |
| 22-13 | | 3C8-76171-0 | OVERHEAT BUZZER<br>ｵｰﾊﾞｰﾋｰﾄﾌﾞｻﾞｰ | 1 | 1 | |
| 22-14 | | 3A3-06830-0 | STOP SWITCH ASSY<br>ｽﾄｯﾌﾟｽｲｯﾁｱｯｼ | 1 | 1 | |
| 22-15 | | 353-06821-0 | * STOP SWITCH LANYARD ASSY<br>* ｽﾄｯﾌﾟｽｲｯﾁﾗﾝﾔｰﾄﾞｱｯｼ | 1 | 1 | |
| 22-16 | | 3U2-72200-0 | STOP SWITCH DECAL<br>ｽﾄｯﾌﾟｽｲｯﾁﾃﾞｶｰﾙ | 2 | 2 | |
| 22-17 | | 3U2-84334-0 | REMOTE CONTROL LOGO DECAL<br>ﾘﾓｰﾄｺﾝﾄﾛｰﾙﾛｺﾞﾃﾞｶｰﾙ | 1 | 1 | |
| | | | | | | |
| | | | | | | |
| | | | | | | |
| | | | | | | |
| | | | | | | |
| | | | | | | |
| | | | | | | |
| | | | | | | |
| | | | | | | |
| | | | | | | |

## Fig. 23 OPTIONAL PARTS・ACCESSORIES
## オプショナルパーツ・アクセサリ

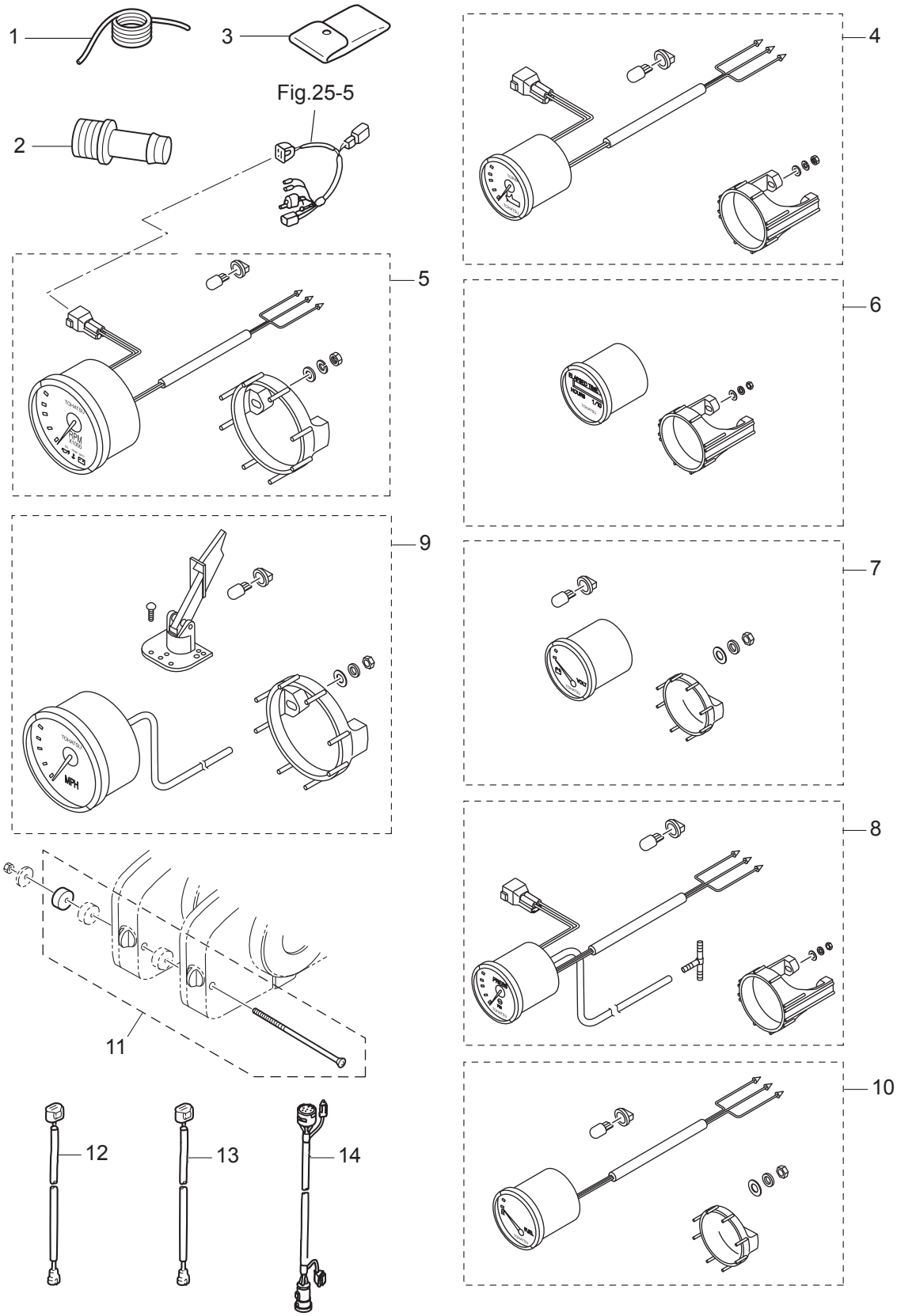

| Ref.No.<br>見出番号 | | Part No.<br>部品番号 | Description<br>部 品 名 | Q'ty/個数 | | Remarks<br>備 考 |
|---|---|---|---|---|---|---|
| | | | | MFS40A | MFS50A | |
| 23-1 | | 3B7-72201-0 | SAFETY ROPE φ5-1600<br>ｾｰﾌﾃｨﾛｰﾌﾟ φ5-1600 | 1 | 1 | |
| 23-2 | | 3T1-72405-0 | HOSE JOINT (WATER-WORKS)<br>ﾎｰｽｼﾞｮｲﾝﾄ (ｳｫｰﾀﾜｰｸ) | 1 | 1 | STD |
| 23-3 | | 3BJ-72100-0 | TOOL KIT<br>ﾂｰﾙｷｯﾄ | 1 | 1 | |
| 23-4 | 1 | 3GL-72571-0 | TRIM METER KIT<br>ﾄﾘﾑﾒｰﾀｷｯﾄ | 1 | 1 | White |
| 23-4 | 2 | 3GF-72571-0 | TRIM METER KIT<br>ﾄﾘﾑﾒｰﾀｷｯﾄ | 1 | 1 | Black |
| 23-5 | 1 | 3GL-72647-1 | TACHOMETER<br>ﾀｺﾒｰﾀ White | 1 | 1 | White |
| 23-5 | 2 | 3GF-72647-1 | TACHOMETER<br>ﾀｺﾒｰﾀ Black | 1 | 1 | Black |
| 23-6 | 1 | 3GL-72524-0 | HOUR METER ASSY<br>ｱﾜｰﾒｰﾀｱｯｼ | 1 | 1 | White |
| 23-6 | 2 | 3GF-72524-0 | HOUR METER ASSY<br>ｱﾜｰﾒｰﾀｱｯｼ | 1 | 1 | Black |
| 23-7 | 1 | 3GL-72529-0 | VOLTMETER ASSY<br>ﾎﾞﾙﾄﾒｰﾀｱｯｼ | 1 | 1 | White |
| 23-7 | 2 | 3GF-72529-0 | VOLTMETER ASSY<br>ﾎﾞﾙﾄﾒｰﾀｱｯｼ | 1 | 1 | Black |
| 23-8 | 1 | 3GL-72598-0 | WATER PRESSURE METER KIT<br>ｳｫｰﾀﾌﾟﾚｯｼｬﾒｰﾀｷｯﾄ | 1 | 1 | White |
| 23-8 | 2 | 3GF-72598-0 | WATER PRESSURE METER KIT<br>ｳｫｰﾀﾌﾟﾚｯｼｬﾒｰﾀｷｯﾄ | 1 | 1 | Black |
| 23-9 | 1 | 3GL-72672-0 | SPEEDOMETER KIT (60MPH)<br>ｽﾋﾟｰﾄﾞﾒｰﾀｷｯﾄ (60MPH) | 1 | 1 | White |
| 23-9 | 2 | 3GF-72672-0 | SPEEDOMETER KIT (60MPH)<br>ｽﾋﾟｰﾄﾞﾒｰﾀｷｯﾄ (60MPH) | 1 | 1 | Black |
| 23-10 | 1 | 3GL-72596-0 | FUEL METER ASSY<br>ﾌｭｴﾙﾒｰﾀｱｯｼ | 1 | 1 | White |
| 23-10 | 2 | 3GF-72596-0 | FUEL METER ASSY<br>ﾌｭｴﾙﾒｰﾀｱｯｼ | 1 | 1 | Black |
| 23-11 | | 3A3-81301-0 | TWIN REMOTE CONTROL KIT<br>ﾂｲﾝﾘﾓｰﾄｺﾝﾄﾛｰﾙｷｯﾄ | 1 | 1 | for Twin Outboards |
| 23-12 | | 3Z4-72573-0 | EXTENSION CORD (TRIM SENSOR) L=2000<br>ｴｸﾃﾝｼｮﾝｺｰﾄﾞ (ﾄﾘﾑｾﾝｻ) L=2000 | 1 | 1 | |
| 23-13 | | 3T5-76112-0 | EXTENSION CORD L=2000 (2P)<br>ｴｸｽﾃﾝｼｮﾝｺｰﾄﾞ L=2000 (2P) | 1 | 1 | |
| 23-14 | | 3T5-76114-0 | EXTENSION CORD L=2000 (11P)<br>ｴｸｽﾃﾝｼｮﾝｺｰﾄﾞ L=2000 (11P) | 1 | 1 | |
| | | | | | | |
| | | | | | | |
| | | | | | | |
| | | | | | | |
| | | | | | | |
| | | | | | | |
| | | | | | | |
| | | | | | | |

Fig. 23A OPTIONAL PARTS (1)
オプショナルパーツ (1)

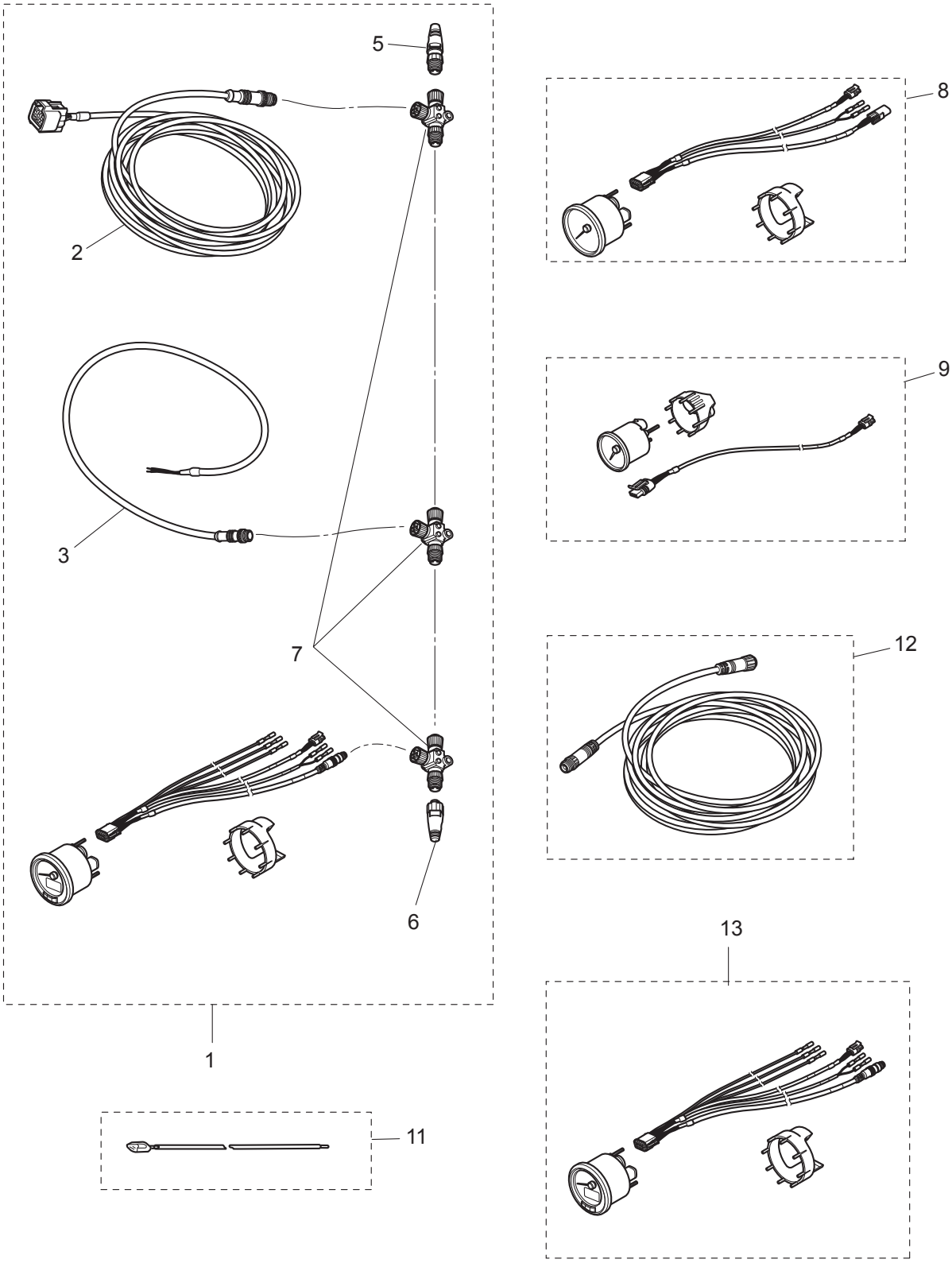

| Ref.No.<br>見出番号 | | Part No.<br>部品番号 | Description<br>部 品 名 | Q'ty/個数 | | Remarks<br>備 考 |
|---|---|---|---|---|---|---|
| | | | | MFS40A | MFS50A | |
| 23A-1 | | 3KY-72637-0 | TOCS STARTER KIT<br>TOCSｽﾀｰﾀｰｷｯﾄ | 1 | 1 | OPT TOCS |
| 23A-2 | | 3KY-76131-0 | * ENGINE DROP CABLE L=6m<br>* ｴﾝｼﾞﾝﾄﾞﾛｯﾌﾟｹｰﾌﾞﾙ | 1 | 1 | L=6000 |
| 23A-3 | | 3KY-76120-0 | * BATTERY CABLE<br>* ﾊﾞｯﾃﾘｹｰﾌﾞﾙ | 1 | 1 | |
| 23A-5 | | 3KY-76153-0 | * TERMINATOR (MALE)<br>* ﾀｰﾐﾈｰﾀｰ(MALE) | 1 | 1 | |
| 23A-6 | | 3KY-76152-0 | * TERMINATOR (FEMALE)<br>* ﾀｰﾐﾈｰﾀｰ(FEMALE) | 1 | 1 | |
| 23A-7 | | 3KY-76151-0 | * TEE CONNECTOR<br>* T-ｺﾈｸﾀ | 3 | 3 | |
| 23A-8 | | 3KY-72672-0 | SPEEDOMETER KIT (60MPH)<br>ｽﾋﾟｰﾄﾞﾒｰﾀｰｷｯﾄ(60MPH) | 1 | 1 | OPT TOCS |
| 23A-9 | 1 | 3KY-72523-0 | TRIM METER KIT<br>ﾄﾘﾑﾒｰﾀｷｯﾄ | 1 | 1 | OPT TOCS |
| 23A-9 | 2 | 3KY-72600-0 | FUEL METER KIT<br>ﾌｭｴﾙﾒｰﾀｷｯﾄ | 1 | 1 | OPT TOCS |
| 23A-9 | 3 | 3KY-72531-0 | VOLTMETER KIT<br>ﾎﾞﾙﾄﾒｰﾀｷｯﾄ | 1 | 1 | OPT TOCS |
| 23A-11 | | 3KY-72573-0 | EXTENSION CORD (TRIM SENSOR) L=6000<br>ｴｸｽﾃﾝｼｮﾝｺｰﾄﾞ(TRIM SENSOR) | 1 | 1 | OPT TOCS |
| 23A-12 | | 3KY-76132-0 | BACKBONE CABLE L=5m<br>ﾊﾞｯｸﾎﾞｰﾝｹｰﾌﾞﾙ | 1 | 1 | OPT TOCS<br>L=5000 |
| 23A-13 | | 3KY-72638-0 | TACHOMETER KIT<br>ﾀｺﾒｰﾀｷｯﾄ | 1 | 1 | OPT TOCS |

**Fig. 24** **OPTIONAL PARTS (2)**
**オプショナルパーツ (2)**

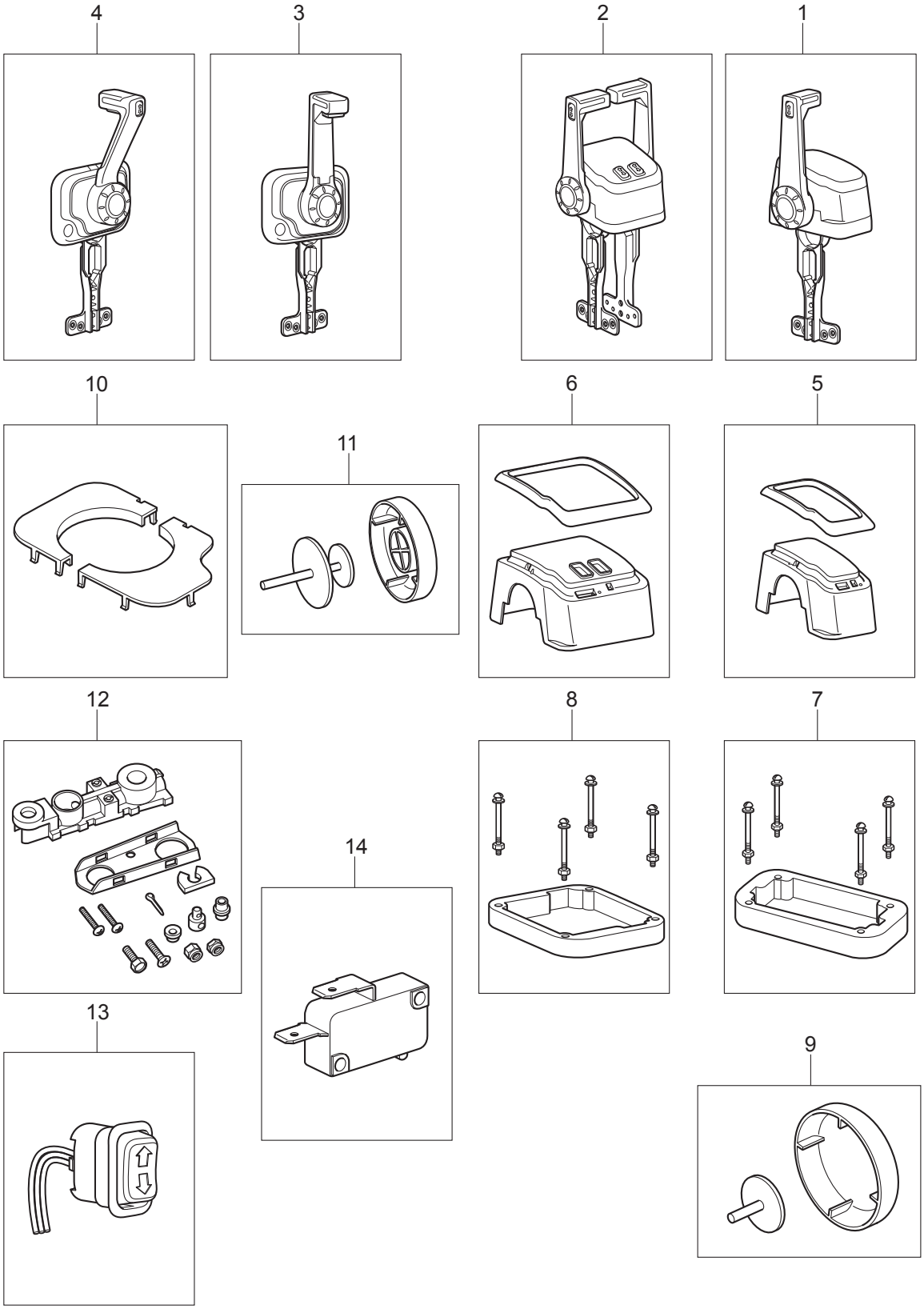

| Ref.No.<br>見出番号 | | Part No.<br>部品番号 | Description<br>部 品 名 | Q'ty/個数<br>MFS40A | <br>MFS50A | Remarks<br>備 考 |
|---|---|---|---|---|---|---|
| 24-1 | | 3U3-84490-0 | CONTROL HEAD ASSY (TOP-SINGLE)<br>ｺﾝﾄﾛｰﾙﾍｯﾄﾞｱｯｼ (ﾄｯﾌﾟｰｼﾝｸﾞﾙ) | 1 | 1 | |
| 24-2 | | 3U3-84540-0 | CONTROL HEAD ASSY (TOP-TWIN)<br>ｺﾝﾄﾛｰﾙﾍｯﾄﾞｱｯｼ (ﾄｯﾌﾟｰﾂｲﾝ) | 1 | 1 | |
| 24-3 | | 3U3-84600-0 | CONT HEAD ASSY (FLUSH MOUNT)<br>ｺﾝﾄﾛｰﾙﾍｯﾄﾞｱｯｼ (ﾌﾗｯｼｭﾏｳﾝﾄ) | 1 | 1 | |
| 24-4 | | 3U3-84620-0 | CONT HEAD ASSY(CENTER CONSOLE)<br>ｺﾝﾄﾛｰﾙﾍｯﾄﾞｱｯｼ (ｾﾝﾀｺﾝｿｰﾙ) | 1 | 1 | |
| 24-5 | | 3U3-84541-0 | BEZEL COVER KIT<br>ﾍﾞｾﾞﾙｶﾊﾞｰｷｯﾄ | 1 | 1 | for Top Single Mount |
| 24-6 | | 3U6-84541-0 | BEZEL COVER KIT<br>ﾍﾞｾﾞﾙｶﾊﾞｰｷｯﾄ | 1 | 1 | for Top Twin Mount |
| 24-7 | | 3U3-84373-0 | SPACER SET<br>ｽﾍﾟｰｻｾｯﾄ | 1 | 1 | for Top Single Mount |
| 24-8 | | 3U6-84373-0 | SPACER SET<br>ｽﾍﾟｰｻｾｯﾄ | 1 | 1 | for Top Twin Mount |
| 24-9 | | 3U3-84313-0 | FREE THROTTLE BUTTON<br>ﾌﾘｰｽﾛｯﾄﾙﾎﾞﾀﾝ | 1 | 1 | for Top Single/Twin Mount |
| 24-10 | | 3U8-84541-0 | BEZEL COVER KIT<br>ﾍﾞｾﾞﾙｶﾊﾞｰｷｯﾄ | 1 | 1 | for Flish/Center Console Mount |
| 24-11 | | 3U8-84313-0 | FREE THROTTLE BUTTON<br>ﾌﾘｰｽﾛｯﾄﾙﾎﾞﾀﾝ | 1 | 1 | for Flish/Center Console Mount |
| 24-12 | | 3U3-83710-0 | CABLE JOINT ASSY<br>ｹｰﾌﾞﾙｼﾞｮｲﾝﾄｱｯｼ | 1 | 1 | for All Top Mount |
| 24-13 | | 3U3-72560-0 | PTT SWITCH ASSY<br>PTTｽｲｯﾁｱｯｼ | 1 | 1 | for All Top Mount |
| 24-14 | | 3U3-76086-0 | NEUTRAL SWITCH (REMOTE CONT)<br>ﾆｭｰﾄﾗﾙｽｲｯﾁ (ﾘﾓｰﾄｺﾝﾄﾛｰﾙ) | 1 | 1 | for All Top Mount |

**Fig. 25A RIGGING KIT (1)**
**リギングキット (1)**

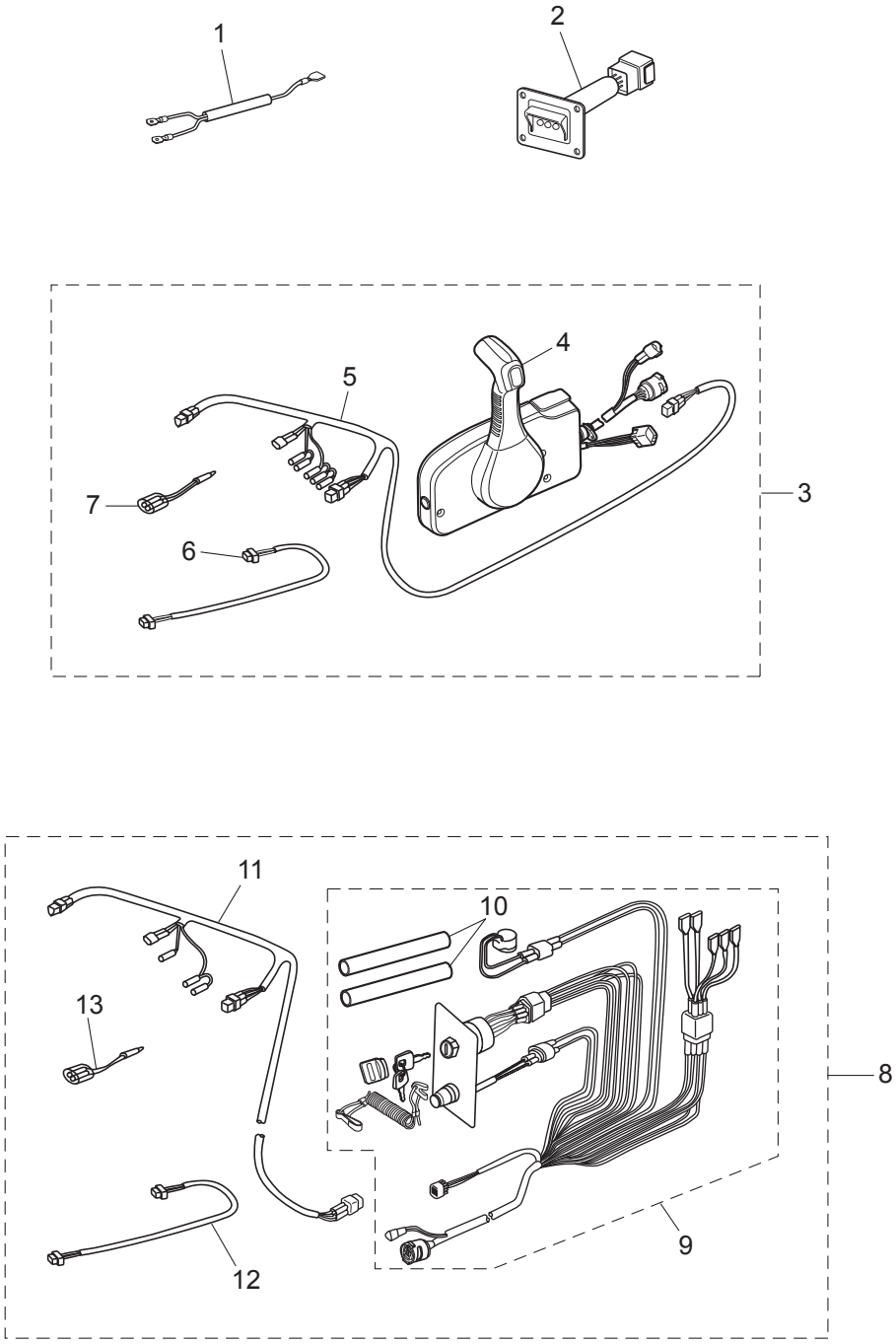

| Ref.No.<br>見出番号 | Part No.<br>部品番号 | Description<br>部 品 名 | Q'ty/個数 | | Remarks<br>備 考 |
|---|---|---|---|---|---|
| | | | MFS40A | MFS50A | |
| 25A-1 | 3Y9-76049-0 | LEAD WIRE L=200<br>ﾘｰﾄﾞﾜｲﾔ L=200 | 1 | 1 | |
| 25A-2 | 3Y9-76251-0 | LAMP PANEL ASSY<br>ﾗﾝﾌﾟﾊﾟﾈﾙｱｯｼ | 1 | 1 | |
| 25A-3 | 3GLQ84550-3 | PRE-RIGGING KIT<br>ﾌﾟﾚﾘｷﾞﾝｸﾞｷｯﾄ | 1 | 1 | with Remorte Control<br>without Meter |
| 25A-4 | 3U2B84500-0 | * REMOTE CONTROL HEAD ASSY(RC12F)<br>* ﾘﾓｰﾄｺﾝﾄﾛｰﾙﾍｯﾄﾞｱｯｼ(RC12F) | 1 | 1 | |
| 25A-5 | 3T5-72537-1 | * METER LEAD WIRE L=8000<br>* ﾒｰﾀﾘｰﾄﾞﾜｲﾔ L=8000 | 1 | 1 | |
| 25A-6 | 3T1-72573-0 | * EXTENSION CORD (TRIM SENSOR) L=6000<br>* ｴｸﾃﾝｼｮﾝｺｰﾄﾞ (ﾄﾘﾑｾﾝｻ) L=6000 | 1 | 1 | |
| 25A-7 | 353-72548-0 | * ASSIST CORD (BLK) L=200<br>* ｱｼｽﾄｺｰﾄﾞ (ﾌﾞﾗｯｸ) L=200 | 1 | 1 | |
| 25A-8 | 3GM-84550-2 | PRE-RIGGING KIT<br>ﾌﾟﾚﾘｷﾞﾝｸﾞｷｯﾄ | 1 | 1 | without Remorte Control<br>& Meter |
| 25A-9 | 3GF-84560-1 | * RIGGING CORD KIT<br>* ﾘｷﾞﾝｸﾞｺｰﾄﾞｷｯﾄ | 1 | 1 | |
| 25A-10 | 3HK-76109-0 | ** HEAT SHRINK TUBING<br>** ﾋｰﾄｼｭﾘﾝｸﾁｭｰﾌﾞ | 2 | 2 | |
| 25A-11 | 3T5-72537-1 | * METER LEAD WIRE L=8000<br>* ﾒｰﾀﾘｰﾄﾞﾜｲﾔ L=8000 | 1 | 1 | |
| 25A-12 | 3T1-72573-0 | * EXTENSION CORD (TRIM SENSOR) L=6000<br>* ｴｸﾃﾝｼｮﾝｺｰﾄﾞ (ﾄﾘﾑｾﾝｻ) L=6000 | 1 | 1 | |
| 25A-13 | 353-72548-0 | * ASSIST CORD (BLK) L=200<br>* ｱｼｽﾄｺｰﾄﾞ (ﾌﾞﾗｯｸ) L=200 | 1 | 1 | |

**Fig. 25B RIGGING KIT (2)**
**リギングキット (2)**

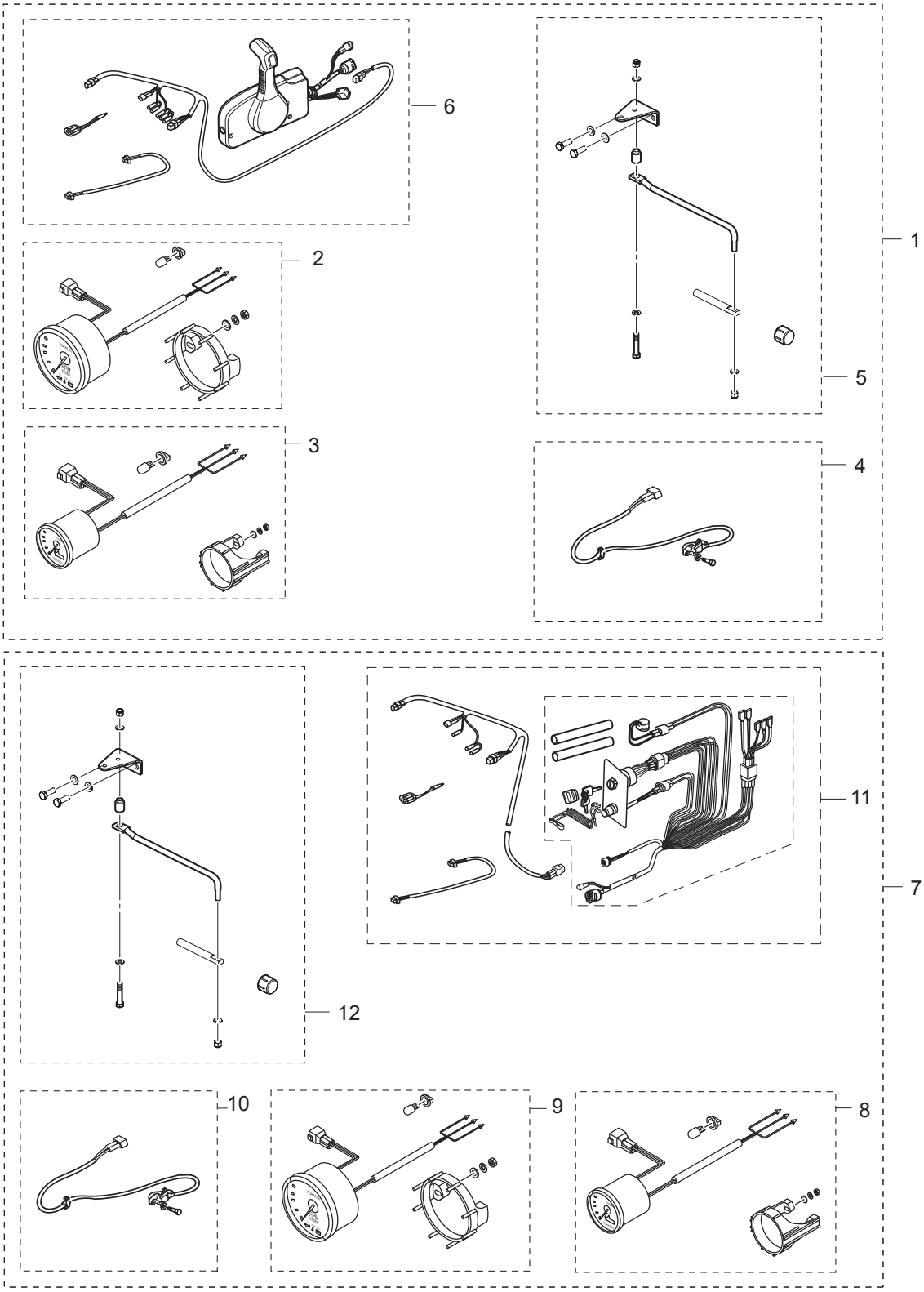

| Ref.No.<br>見出番号 | Part No.<br>部品番号 | Description<br>部 品 名 | Q'ty/個数 | | Remarks<br>備 考 |
|---|---|---|---|---|---|
| | | | MFS40A | MFS50A | |
| 25B-1 | 3KYQ84555-2 | PRE-RIGGING KIT (GENERIC SIDE)<br>ﾌﾟﾚﾘｷﾞﾝｸﾞｷｯﾄ(ｼﾞｪﾈﾘｸｻｲﾄﾞ) | 1 | 1 | |
| 25B-2 | 3GF-72647-1 | * TACHOMETER<br>* ﾀｺﾒｰﾀ Black | 1 | 1 | |
| 25B-3 | 3GF-72571-0 | * TRIM METER KIT<br>* ﾄﾘﾑﾒｰﾀｷｯﾄ | 1 | 1 | |
| 25B-4 | 3KY-72575-0 | * TRIM SENSOR KIT<br>* ﾄﾘﾑｾﾝｻｰｷｯﾄ | 1 | 1 | |
| 25B-5 | 3KY-83880-0 | * REMOTE CONTROL FITTING ASSY<br>* ﾘﾓｰﾄｺﾝﾄﾛｰﾙﾌｨｯﾃｨﾝｸﾞｱｯｼ | 1 | 1 | |
| 25B-6 | 3GLQ84550-3 | * PRE-RIGGING KIT<br>* ﾌﾟﾚﾘｷﾞﾝｸﾞｷｯﾄ | 1 | 1 | |
| 25B-7 | 3KY-84556-1 | PRE-RIGGING KIT(GENERIC FLUSH)<br>ﾌﾟﾚﾘｷﾞﾝｸﾞｷｯﾄ(ｼﾞｪﾈﾘｯｸ ﾌﾗｯｼｭ) | 1 | 1 | |
| 25B-8 | 3GF-72647-1 | * TACHOMETER<br>* ﾀｺﾒｰﾀ Black | 1 | 1 | |
| 25B-9 | 3GF-72571-0 | * TRIM METER KIT<br>* ﾄﾘﾑﾒｰﾀｷｯﾄ | 1 | 1 | |
| 25B-10 | 3KY-72575-0 | * TRIM SENSOR KIT<br>* ﾄﾘﾑｾﾝｻｰｷｯﾄ | 1 | 1 | |
| 25B-11 | 3KY-83880-0 | * REMOTE CONTROL FITTING ASSY<br>* ﾘﾓｰﾄｺﾝﾄﾛｰﾙﾌｨｯﾃｨﾝｸﾞｱｯｼ | 1 | 1 | |
| 25B-12 | 3GM-84550-2 | * PRE-RIGGING KIT<br>* ﾌﾟﾚﾘｷﾞﾝｸﾞｷｯﾄ | 1 | 1 | |

Fig. 26 ASSEMBLY・KIT PARTS
アッセンブリ・キットパーツ

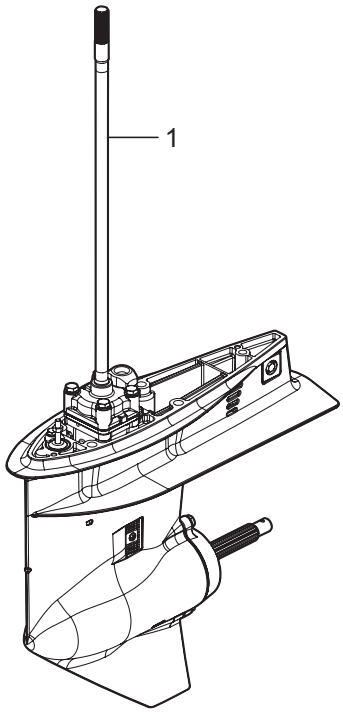


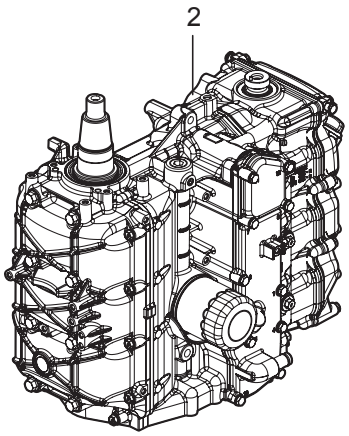


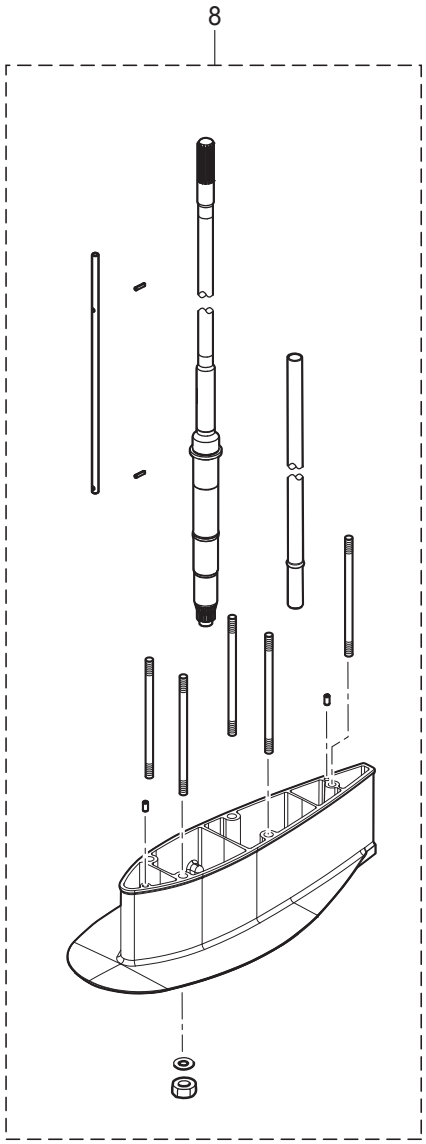


POWER HEAD GASKET SET
パワーヘッドガスケットセット — 3

LOWER UNIT GASKET SET
ロワユニットガスケットセット — 4

TILT LIMIT SWITCH KIT
チルトリミットスイッチキット — 5

WATER PUMP REPAIR KIT
ウォータポンプリペアキット — 6

WATER PUMP KIT (CHROME PLATED)
ウォータポンプキット（クロムメッキ） — 7

MAINTENANCE KIT
メンテナンスキット — 9

| Ref.No. 見出番号 | | Part No. 部品番号 | Description 部 品 名 | Q'ty/個数 MFS40A | MFS50A | Remarks 備 考 |
|---|---|---|---|---|---|---|
| 26-1 | 1 | 3NRQ87302-3 | LOWER UNIT ASSY (L)<br>ﾛﾜﾕﾆｯﾄｱｯｼ (L) | 1 | 1 | 3NRW87302-3<br>for White Model |
| 26-1 | 2 | 3KYQ87304-3 | LOWER UNIT ASSY (UL)<br>ﾛﾜﾕﾆｯﾄｱｯｼ (UL) | 1 | 1 | for Transom "UL" |
| 26-1 | 3 | 3NRQ87301-3 | LOWER UNIT ASSY (S)<br>ﾛﾜﾕﾆｯﾄｱｯｼ (S) | 1 | 1 | 3NRW87301-3<br>for White Model |
| | | | | | | |
| 26-2 | | 3KYB87090-4 | ENGINE SHORT BLOCK KIT<br>ｴﾝｼﾞﾝｼｮｰﾄﾌﾞﾛｯｸｷｯﾄ | 1 | 1 | |
| | | | | | | |
| 26-3 | 1 | 3KY-87121-0 | POWER HEAD GASKET SET<br>ﾊﾟﾜｰﾍｯﾄﾞｶﾞｽｹｯﾄｾｯﾄ | 1 | 1 | |
| 26-3 | 2 | 3KY-02305-0 | * EXHAUST COVER GASKET<br>* ｴｷｿﾞｰｽﾄｶﾊﾞｰｶﾞｽｹｯﾄ | 1 | 1 | |
| 26-3 | 3 | 3KY-01032-0 | * THERMOSTAT CAP GASKET<br>* ｻｰﾓｽﾀｯﾄｷｬｯﾌﾟｶﾞｽｹｯﾄ | 1 | 1 | |
| 26-3 | 4 | 3KY-00122-0 | * OIL SEAL 50-68-9<br>* ｵｲﾙｼｰﾙ 50-68-9 | 1 | 1 | Crankshaft(Upper) |
| 26-3 | 5 | 3KY-00121-0 | * OIL SEAL 38-50-8<br>* ｵｲﾙｼｰﾙ 38-50-8 | 1 | 1 | Crankshaft(Lower) |
| 26-3 | 6 | 3V1-00121-0 | * OIL SEAL 30-45-8<br>* ｵｲﾙｼｰﾙ 30-45-8 | 1 | 1 | Camshaft<br>Upper |
| 26-3 | 7 | 3R3-07204-0 | * INTAKE VALVE STEM SEAL<br>* ｲﾝﾃｰｸﾊﾞﾙﾌﾞｽﾃﾑｼｰﾙ | 3 | 3 | |
| 26-3 | 8 | 3R3-07206-0 | * EXHAUST VALVE STEM SEAL<br>* ｴｷｿﾞｰｽﾄﾊﾞﾙﾌﾞｽﾃﾑｼｰﾙ | 3 | 3 | |
| 26-3 | 9 | 3KY-07653-0 | * OIL PUMP GASKET<br>* ｵｲﾙﾎﾟﾝﾌﾟｶﾞｽｹｯﾄ | 1 | 1 | |
| 26-3 | 10 | 3T5-10046-0 | * O-RING 1.9-13<br>* Oﾘﾝｸﾞ 1.9-13 | 3 | 3 | Anode Plug |
| 26-3 | 11 | 3KY-01005-0 | * CYLINDER HEAD GASKET<br>* ｼﾘﾝﾀﾞｰﾍｯﾄﾞｶﾞｽｹｯﾄ | 1 | 1 | Insulator |
| 26-3 | 12 | 3KY-01024-0 | * CYLINDER HEAD COVER GASKET<br>* ｼﾘﾝﾀﾞｰﾍｯﾄﾞｶﾊﾞｰｶﾞｽｹｯﾄ | 1 | 1 | |
| 26-3 | 13 | 3R0-07422-0 | * O-RING 3.1-24.4<br>* Oﾘﾝｸﾞ 3.1-24.4 | 1 | 1 | Oil Filler Cap |
| 26-3 | 14 | 3KY-01303-0 | * ENGINE BASEMENT GASKET<br>* ｴﾝｼﾞﾝﾍﾞｰｽｶﾞｽｹｯﾄ | 1 | 1 | |
| 26-3 | 15 | 346-01215-0 | * OIL SEAL 16-28-6<br>* ｵｲﾙｼｰﾙ 16-28-6 | 1 | 1 | Engine Basement |
| 26-3 | 16 | 3KY-61012-0 | * DRIVE SHAFT HOUSING GASKET t=0.5<br>* ﾄﾞﾗｲﾌﾞｼｬﾌﾄﾊｳｼﾞﾝｸﾞｶﾞｽｹｯﾄ | 1 | 1 | Drive Shaft Housing |
| | | | | | | |
| 26-4 | 1 | 3KY-87321-0 | LOWER UNIT GASKET SET<br>ﾛﾜﾕﾆｯﾄｶﾞｽｹｯﾄｾｯﾄ | 1 | 1 | |
| 26-4 | 2 | 332-60006-0 | * GASKET 8.1-15-1<br>* ｶﾞｽｹｯﾄ 8.1-15-1 | 2 | 2 | Oil Plug |
| 26-4 | 3 | 3KY-60103-0 | * O-RING<br>* Oﾘﾝｸﾞ | 1 | 1 | Propeller Shaft Housing |
| 26-4 | 4 | 3F3-60223-0 | * OIL SEAL 22-37-8<br>* ｵｲﾙｼｰﾙ 22-37-8 | 2 | 2 | Propeller Shaft |
| 26-4 | 5 | 332-66021-0 | * O-RING 2.4-5.8<br>* Oﾘﾝｸﾞ 2.4-5.8 | 2 | 2 | Cam Rod |
| 26-4 | 6 | 3C8-66032-0 | * O-RING 3.5-21.7<br>* Oﾘﾝｸﾞ 3.5-21.7 | 1 | 1 | Cam Rod Bushing |

Fig. 26 ASSEMBLY・KIT PARTS
アッセンブリ・キットパーツ

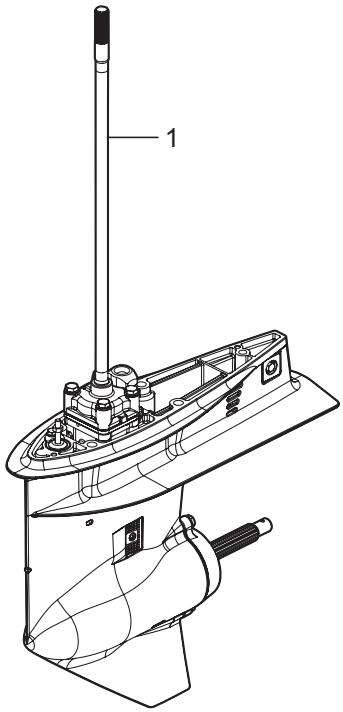


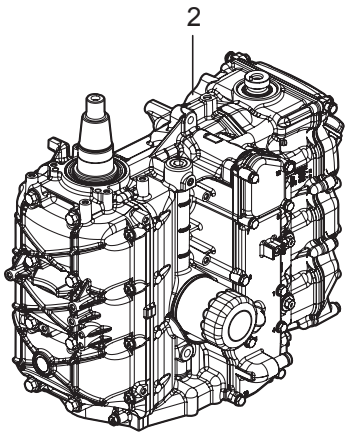


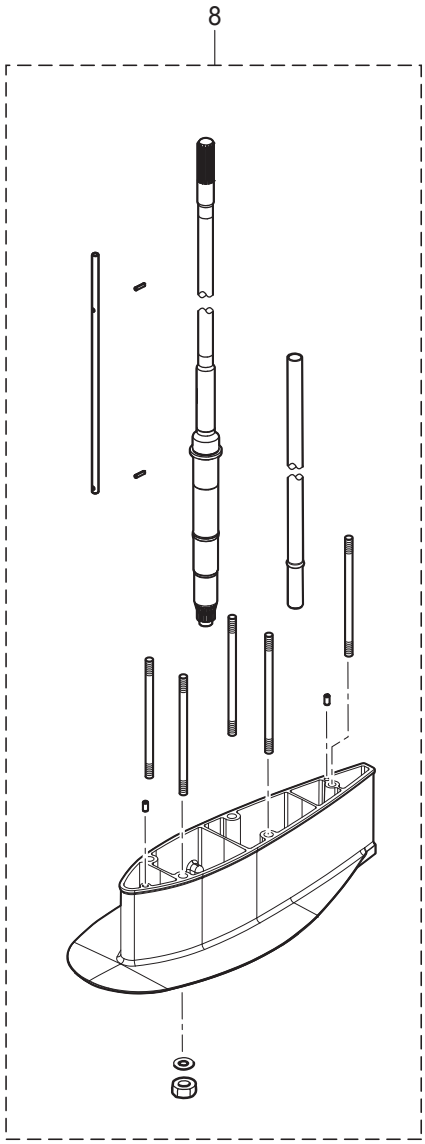


POWER HEAD GASKET SET
パワーヘッドガスケットセット — 3

LOWER UNIT GASKET SET
ロワユニットガスケットセット — 4

TILT LIMIT SWITCH KIT
チルトリミットスイッチキット — 5

WATER PUMP REPAIR KIT
ウォータポンプリペアキット — 6

WATER PUMP KIT (CHROME PLATED)
ウォータポンプキット（クロムメッキ） — 7

MAINTENANCE KIT
メンテナンスキット — 9

| Ref.No. 見出番号 | | Part No. 部品番号 | Description 部 品 名 | Q'ty/個数 MFS40A | MFS50A | Remarks 備 考 |
|---|---|---|---|---|---|---|
| 26-4 | 7 | 3C8-65029-2 | * GUIDE PLATE GASKET<br>* ｶﾞｲﾄﾞﾌﾟﾚｰﾄｶﾞｽｹｯﾄ | 1 | 1 | |
| 26-4 | 8 | 3T5-65018-2 | * PUMP CASE GASKET<br>* ﾎﾟﾝﾌﾟｹｰｽｶﾞｽｹｯﾄ | 1 | 1 | |
| 26-4 | 9 | 345-65015-0 | * O-RING 3.2-47<br>* Oﾘﾝｸﾞ 3.2-47 | 1 | 1 | Pump Case (Lower) |
| | | | | | | |
| 26-5 | 1 | 3KY-72620-0 | TILT LIMIT SWITCH KIT<br>ﾁﾙﾄﾘﾐｯﾄｽｲｯﾁｷｯﾄ | 1 | 1 | |
| 26-5 | 2 | 3KY-72625-0 | * TILT LIMIT SWITCH<br>* ﾁﾙﾄﾘﾐｯﾄｽｲｯﾁ | 1 | 1 | |
| 26-5 | 3 | 921503-0315 | * SCREW<br>* ｽｸﾘｭ | 2 | 2 | |
| 26-5 | 4 | 930103-0300 | * NUT<br>* ﾅｯﾄ | 2 | 2 | |
| 26-5 | 5 | 940103-0300 | * WASHER<br>* ﾜｯｼｬ | 2 | 2 | |
| 26-5 | 6 | 3KY-72626-0 | * TILT LIMIT SWITCH PLATE<br>* ﾁﾙﾄﾘﾐｯﾄｽｲｯﾁﾌﾟﾚｰﾄ | 1 | 1 | |
| 26-5 | 7 | 9101E3-5612 | * BOLT<br>* ﾎﾞﾙﾄ | 1 | 1 | |
| 26-5 | 8 | 3KY-72627-0 | * TILT LIMIT SWITCH CAM<br>* ﾁﾙﾄﾘﾐｯﾄｽｲｯﾁｶﾑ | 1 | 1 | |
| 26-5 | 9 | 3KY-72628-0 | * TILT LIMIT CAM HOLDER<br>* ﾁﾙﾄﾘﾐｯﾄｽｲｯﾁﾎﾙﾀﾞ | 1 | 1 | |
| 26-5 | 10 | 3AA-66223-0 | * PIN 3-25<br>* ﾋﾟﾝ | 1 | 1 | |
| 26-5 | 11 | 921503-0520 | * SCREW<br>* ｽｸﾘｭ | 2 | 2 | |
| | | | | | | |
| 26-6 | 1 | 3T5-87322-3 | WATER PUMP REPAIR KIT<br>ｳｫｰﾀﾎﾟﾝﾌﾟﾘﾍﾟｱｷｯﾄ | 1 | 1 | |
| 26-6 | 2 | 3C8-65021-2 | * WATER PUMP IMPELLER<br>* ｳｫｰﾀﾎﾟﾝﾌﾟｲﾝﾍﾟﾗ | 1 | 1 | |
| 26-6 | 3 | 3C8-65025-0 | * WATER PUMP GUIDE PLATE<br>* ｳｫｰﾀﾎﾟﾝﾌﾟｶﾞｲﾄﾞﾌﾟﾚｰﾄ | 1 | 1 | |
| 26-6 | 4 | 3C8-65029-2 | * GUIDE PLATE GASKET<br>* ｶﾞｲﾄﾞﾌﾟﾚｰﾄｶﾞｽｹｯﾄ | 1 | 1 | |
| 26-6 | 5 | 3T5-65011-0 | * PUMP CASE LINER<br>* ﾎﾟﾝﾌﾟｹｰｽﾗｲﾅ | 1 | 1 | |
| 26-6 | 6 | 3T5-65018-2 | * PUMP CASE GASKET<br>* ﾎﾟﾝﾌﾟｹｰｽｶﾞｽｹｯﾄ | 1 | 1 | |
| 26-6 | 7 | 9101E3-5855 | * BOLT<br>* ﾎﾞﾙﾄ | 4 | 4 | |
| 26-6 | 8 | 332-65022-0 | * KEY 20-4.6-2<br>* キー ﾎﾟﾝﾌﾟｲﾝﾍﾟﾗ | 1 | 1 | |
| | | | | | | |
| 26-7 | 1 | 3Z5-65231-1 | WATER PUMP KIT (CHROME PLATED)<br>ｳｫｰﾀﾎﾟﾝﾌﾟｷｯﾄ (ｸﾛﾑﾒｯｷ) | 1 | 1 | Chrome Plated |
| 26-7 | 2 | 3C8-65021-2 | * WATER PUMP IMPELLER<br>* ｳｫｰﾀﾎﾟﾝﾌﾟｲﾝﾍﾟﾗ | 1 | 1 | |
| 26-7 | 3 | 3C8-65029-2 | * GUIDE PLATE GASKET<br>* ｶﾞｲﾄﾞﾌﾟﾚｰﾄｶﾞｽｹｯﾄ | 1 | 1 | |
| 26-7 | 4 | 3Z5-65238-1 | * PUMP CASE LINER<br>* ﾎﾟﾝﾌﾟｹｰｽﾗｲﾅ ｸﾛﾑﾒｯｷ | 1 | 1 | Chrome Plated |

Fig. 26 ASSEMBLY・KIT PARTS
アッセンブリ・キットパーツ

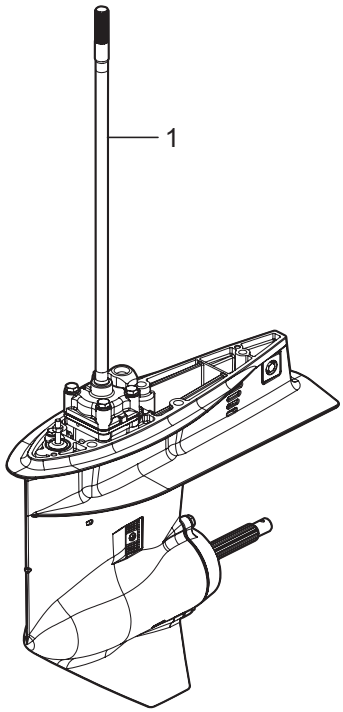


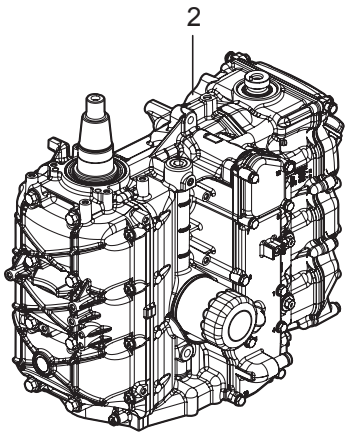


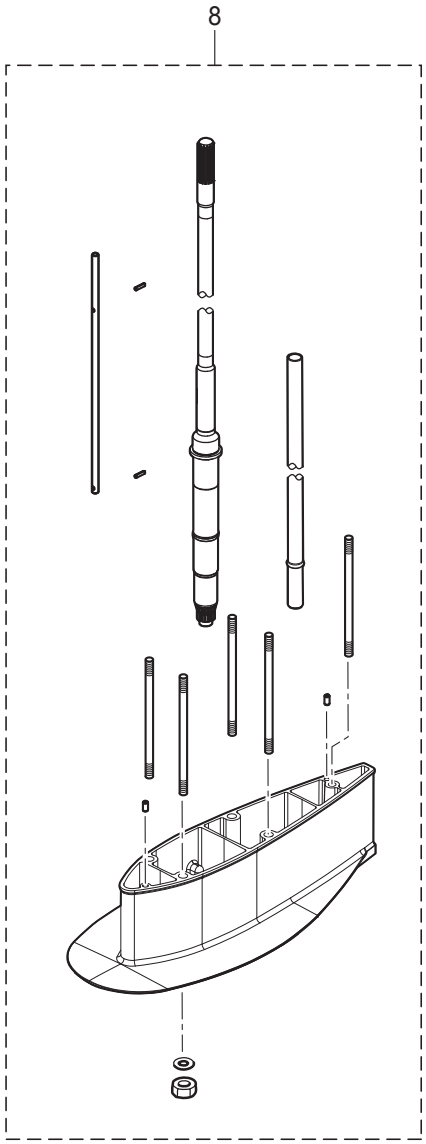


POWER HEAD GASKET SET
パワーヘッドガスケットセット — 3

LOWER UNIT GASKET SET
ロワユニットガスケットセット — 4

TILT LIMIT SWITCH KIT
チルトリミットスイッチキット — 5

WATER PUMP REPAIR KIT
ウォータポンプリペアキット — 6

WATER PUMP KIT (CHROME PLATED)
ウォータポンプキット（クロムメッキ） — 7

MAINTENANCE KIT
メンテナンスキット — 9

| Ref.No. 見出番号 | | Part No. 部品番号 | Description 部 品 名 | Q'ty/個数 MFS40A | MFS50A | Remarks 備 考 |
|---|---|---|---|---|---|---|
| 26-7 | 5 | 3T5-65018-2 | * PUMP CASE GASKET<br>* ﾎﾟﾝﾌﾟｹｰｽｶﾞｽｹｯﾄ | 1 | 1 | |
| 26-7 | 6 | 3C8-65239-1 | * WATER PUMP GUIDE PLATE<br>* ｳｫｰﾀﾎﾟﾝﾌﾟｶﾞｲﾄﾞﾌﾟﾚｰﾄ ｸﾛﾑﾒｯｷ | 1 | 1 | Chrome Plated |
| | | | | | | |
| 26-8 | 1 | 3KYQ87314-0 | EXTENSION HOUSING KIT (UL)<br>ｴｸｽﾃﾝｼｮﾝﾊｳｼﾞﾝｸﾞｷｯﾄ (UL) | 1 | 1 | for Transom "L"⇒"UL" |
| 26-8 | 2 | 3KY-65120-0 | * WATER PIPE (UL)<br>* ｳｫｰﾀﾊﾟｲﾌﾟ (UL) | 1 | 1 | |
| 26-8 | 3 | 3KYQ61110-0 | * EXTENSION HOUSING (UL)<br>* ｴｸｽﾃﾝｼｮﾝﾊｳｼﾞﾝｸﾞ (UL) | 1 | 1 | |
| 26-8 | 4 | 3AB-01111-0 | * DOWEL PIN 6-12<br>* ﾀﾞｳｪﾙﾋﾟﾝ 6-12 | 2 | 2 | |
| 26-8 | 5 | 3KY-66014-0 | * CAM ROD (UL)<br>* ｶﾑﾛｯﾄﾞ (UL) | 1 | 1 | |
| 26-8 | 6 | 951407-0312 | * SPRING PIN 3-12<br>* ｽﾌﾟﾘﾝｸﾞﾋﾟﾝ 3-12 | 2 | 2 | Cam Rod |
| 26-8 | 7 | 3KY-64303-0 | * DRIVE SHAFT (UL)<br>* ﾄﾞﾗｲﾌﾞｼｬﾌﾄ (UL) | 1 | 1 | |
| 26-8 | 8 | 3KY-61111-0 | * STUD M10-145<br>* ｽﾀｯﾄﾞ M10-145 | 5 | 5 | |
| 26-8 | 9 | 3B7-61114-0 | * NUT 10-P1.25<br>* ﾅｯﾄ 10-P1.25 | 5 | 5 | |
| 26-8 | 10 | 9402E3-1000 | * WASHER<br>* ﾜｯｼｬ | 5 | 5 | |
| | | | | | | |
| 26-9 | 1 | 3KY-87500-0 | MAINTENANCE KIT FOR MFS40/50A<br>ﾒﾝﾃﾅﾝｽｷｯﾄ | 1 | 1 | |
| 26-9 | 2 | 332-60006-0 | * GASKET 8.1-15-1<br>* ｶﾞｽｹｯﾄ 8.1-15-1 | 2 | 2 | |
| 26-9 | 3 | 332-65022-0 | * KEY 20-4.6-2<br>* ｷｰ ﾎﾟﾝﾌﾟｲﾝﾍﾟﾗ | 1 | 1 | |
| 26-9 | 4 | 3B7-60218-1 | * ANODE<br>* ｱﾉｰﾄﾞ | 1 | 1 | |
| 26-9 | 5 | 3KY-60218-0 | * ANODE<br>* ｱﾉｰﾄﾞ | 2 | 2 | |
| 26-9 | 6 | 3P0-60218-0 | * ANODE<br>* ｱﾉｰﾄﾞ | 3 | 3 | |
| 26-9 | 7 | 3BJ-07615-0 | * OIL FILTER<br>* ｵｲﾙﾌｨﾙﾀｱｯｼ | 1 | 1 | |
| 26-9 | 8 | 3C8-65021-2 | * WATER PUMP IMPELLER<br>* ｳｫｰﾀﾎﾟﾝﾌﾟｲﾝﾍﾟﾗ | 1 | 1 | |
| 26-9 | 9 | 3C8-65025-0 | * WATER PUMP GUIDE PLATE<br>* ｳｫｰﾀﾎﾟﾝﾌﾟｶﾞｲﾄﾞﾌﾟﾚｰﾄ | 1 | 1 | |
| 26-9 | 10 | 3C8-65029-2 | * GUIDE PLATE GASKET<br>* ｶﾞｲﾄﾞﾌﾟﾚｰﾄｶﾞｽｹｯﾄ | 1 | 1 | |
| 26-9 | 11 | 3KY-01032-0 | * THERMOSTAT CAP GASKET<br>* ｻｰﾓｽﾀｯﾄｷｬｯﾌﾟｶﾞｽｹｯﾄ | 1 | 1 | |
| 26-9 | 12 | 3R3-07406-0 | * WASHER 14.5-24-1<br>* ﾜｯｼｬ 14.5-24-1 | 1 | 1 | |
| 26-9 | 13 | 3T5-10046-0 | * O-RING 1.9-13<br>* Oﾘﾝｸﾞ 1.9-13 | 3 | 3 | |
| 26-9 | 14 | 3T5-65011-0 | * PUMP CASE LINER<br>* ﾎﾟﾝﾌﾟｹｰｽﾗｲﾅ | 1 | 1 | |
| 26-9 | 15 | 3T5-65018-2 | * PUMP CASE GASKET<br>* ﾎﾟﾝﾌﾟｹｰｽｶﾞｽｹｯﾄ | 1 | 1 | |

Fig. 26 ASSEMBLY・KIT PARTS
アッセンブリ・キットパーツ

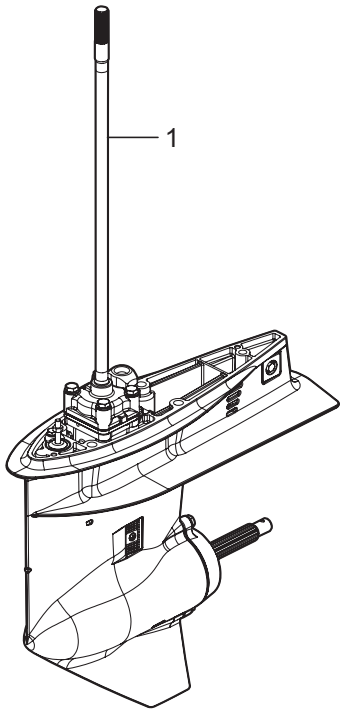


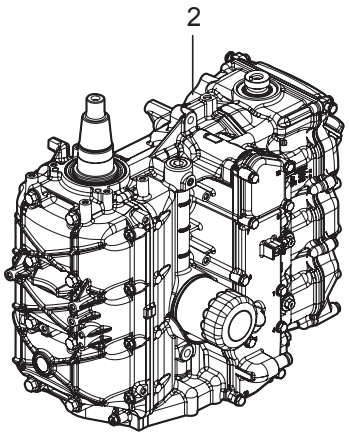


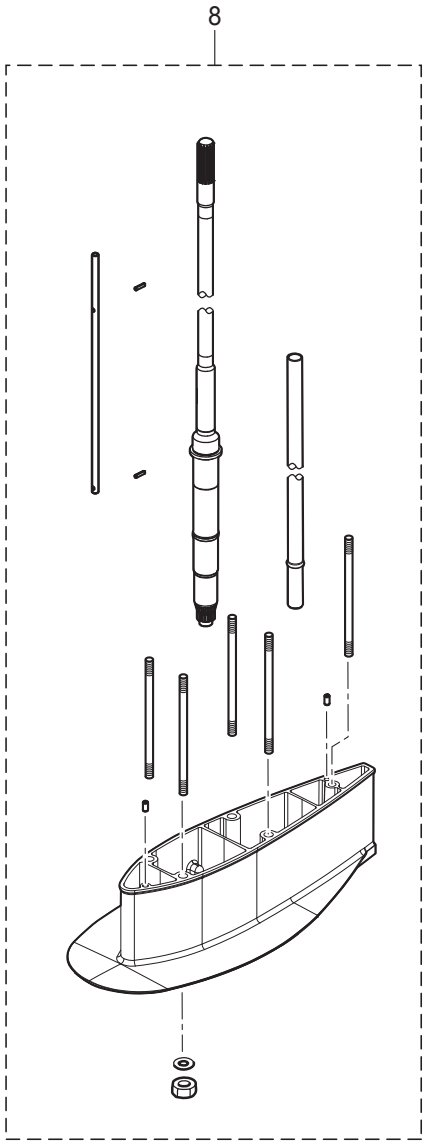


POWER HEAD GASKET SET
パワーヘッドガスケットセット — 3

LOWER UNIT GASKET SET
ロワユニットガスケットセット — 4

TILT LIMIT SWITCH KIT
チルトリミットスイッチキット — 5

WATER PUMP REPAIR KIT
ウォータポンプリペアキット — 6

WATER PUMP KIT (CHROME PLATED)
ウォータポンプキット（クロムメッキ） — 7

MAINTENANCE KIT
メンテナンスキット — 9

| Ref.No. 見出番号 | | Part No. 部品番号 | Description 部 品 名 | Q'ty/個数 MFS40A | MFS50A | Remarks 備 考 |
|---|---|---|---|---|---|---|
| 26-9 | 16 | 951503-0325 | * SPLIT PIN 3-25<br>* ｽﾌﾟﾘｯﾄﾋﾟﾝ 3-25 | 1 | 1 | |
| 26-9 | 17 | 9701-1-1121 | * SPARK PLUG (IKR6G8)<br>* ｽﾊﾟｰｸﾌﾟﾗｸﾞ (IKR6G8) | 3 | 3 | |

# 索引


<C>
Cリング . . . . . 14-17
Cリング d=18 . . . . . 13-65
Cリング d=28 . . . . . 13-38
<E>
ECUアッシ . . . . . 9-15-3
ECUアッシ . . . . . 9-15-4
Eリング d=5 . . . . . 15-9
Eリング d=6 . . . . . 21-4
<I>
ISCバルブ . . . . . 5-2
<O>
Oリング . . . . . 5-29
Oリング . . . . . 5-30
Oリング . . . . . 12-17
Oリング . . . . . 26-4-3
Oリング 1.5-3.5 . . . . . 14-24
Oリング 1.5-6.5 . . . . . 14-10
Oリング 1.8-69.6. . . . . 14-20
Oリング 1.9-13. . . . . 3-33
Oリング 1.9-13. . . . . 26-3-10
Oリング 1.9-13. . . . . 26-9-13
Oリング 1.9-33.2. . . . . 6-10
Oリング 2.4-5.8 . . . . . 11-27
Oリング 2.4-5.8 . . . . . 26-4-5
Oリング 2-55.5. . . . . 14-4
Oリング 3.1-24.4. . . . . 3-48
Oリング 3.1-24.4. . . . . 15-28
Oリング 3.1-24.4. . . . . 26-3-13
Oリング 3.2-47. . . . . 11-47
Oリング 3.2-47. . . . . 26-4-9
Oリング 3.5-21.7. . . . . 11-28
Oリング 3.5-21.7. . . . . 26-4-6
Oリング 3.5-25.7. . . . . 6-16
Oリング A. . . . . 6-25
Oリング B. . . . . 6-28
Oリング ブラケットシャフト 3.5-29.7 . . . . . 13-37
<P>
PTT Oリングセット . . . . . 14-27
PTTアッシ. . . . . 13-42
PTTスイッチアッシ . . . . . 15-32
PTTスイッチアッシ . . . . . 22-12
PTTスイッチアッシ . . . . . 24-13
PTTスイッチアッシ (B). . . . . 20-6
PTTスラストロッド . . . . . 13-27
PTTソレノイドスイッチ (A). . . . . 9-10
PTTソレノイドスイッチ (B). . . . . 9-14
<T>
TOCSスターターキット . . . . . 23A-1
T-コネクタ . . . . . 23A-7
<ア>
アーマチュアアッシ . . . . . 14-2
アイドルエキゾーストポートガスケット（アウタ-） . . . . . 10-28
アイドルエキゾーストポートカバー . . . . . 10-25
アシストコード (ブラック) L=200. . . . . 25A-7
アシストコード (ブラック) L=200. . . . . 25A-13
アシストコード (レッド) L=200 . . . . . 22-5
アジャストスクリュ . . . . . 3-9
アジャストスクリュ . . . . . 21-6
アジャストナット . . . . . 3-10
アノード. . . . . 1-9
アノード. . . . . 3-34
アノード. . . . . 11-17
アノード. . . . . 13-22
アノード. . . . . 13-40
アノード. . . . . 13-44
アノード. . . . . 26-9-4
アノード. . . . . 26-9-5
アノード. . . . . 26-9-6
アノードプラグ . . . . . 3-32a
アノードプラグアッシ . . . . . 3-32
アワーメータアッシ . . . . . 23-6-1
アワーメータアッシ . . . . . 23-6-2
<イ>
イグニッションコイル W/R-キャップ . . . . . 7-20
インシュレータ . . . . . 6-9
インストラクションデカール. . . . . 20-16
インストラクションデカール. . . . . 21-24
インターナルギヤ. . . . . 8-3
インタフェランスデカール . . . . . 7-27
インテークサイレンサアッシ. . . . . 5-12
インテークバルブ. . . . . 3-25
インテークバルブキット . . . . . 3-24
インテークバルブステムシール . . . . . 3-19
インテークバルブステムシール . . . . . 26-3-7
インテークマニホールド . . . . . 5-1
<ウ>
ウェーブワッシャ . . . . . 21-19
ウェーブワッシャ d=14 . . . . . 15-5
ウォータシールプレート . . . . . 11-16
ウォータシールラバー . . . . . 11-15
ウォータジャケットインサート (L) . . . . . 1-8
ウォータジャケットインサート (R) . . . . . 1-7
ウォータストレーナセット . . . . . 11-12
ウォータパイプ (L) . . . . . 11-1-1
ウォータパイプ (S) . . . . . 11-1-2
ウォータパイプ (UL) . . . . . 11-1-3
ウォータパイプ (UL) . . . . . 26-8-2
ウォータパイプオウキシリアリマウント . . . . . 11-4
ウォータパイプシール (アッパ) . . . . . 11-2
ウォータパイプシール (ロワ). . . . . 11-40
ウォータプレッシャメータキット. . . . . 23-8-1
ウォータプレッシャメータキット. . . . . 23-8-2
ウォータポンプインペラ . . . . . 11-36
ウォータポンプインペラ . . . . . 26-6-2
ウォータポンプインペラ . . . . . 26-7-2
ウォータポンプインペラ . . . . . 26-9-8
ウォータポンプガイドプレート . . . . . 11-48
ウォータポンプガイドプレート . . . . . 26-6-3
ウォータポンプガイドプレート . . . . . 26-9-9
ウォータポンプガイドプレート クロムメッキ . . . . . 26-7-6
ウォータポンプキット (クロムメッキ). . . . . 26-7-1
ウォータポンプリペアキット. . . . . 26-6-1
ウォ-タホ-ス . . . . . 15-19
<エ>
エキゾーストカバーアッシ . . . . . 1-11
エキゾーストカバーガスケット . . . . . 1-12
エキゾーストカバーガスケット . . . . . 26-3-2
エキゾーストバルブ . . . . . 3-29
エキゾーストバルブキット . . . . . 3-28
エキゾーストバルブステムシール. . . . . 3-20
エキゾーストバルブステムシール. . . . . 26-3-8
エクステンションコード L=2000 (11P) . . . . . 23-14
エクステンションコード L=2000 (2P) . . . . . 23-13
エクステンションコ-ド（TRIM SENSOR). . . . . 23A-11
エクステンションハウジング (UL). . . . . 10-30
エクステンションハウジング (UL). . . . . 26-8-3
エクステンションハウジングキット (UL) . . . . . 26-8-1
エクテンションコード (トリムセンサ) L=2000. . . . . 23-12
エクテンションコード (トリムセンサ) L=6000. . . . . 25A-6
エクテンションコード (トリムセンサ) L=6000. . . . . 25A-12
エプロンアッシ . . . . . 10-33-1
エプロンアッシ . . . . . 10-33-2
エンジンショートブロックキット. . . . . 26-2
エンジンテンプセンサ . . . . . 9-2
エンジンドロップケ-ブル . . . . . 23A-2
エンジンベースアッシ . . . . . 10-1
エンジンベースガスケット . . . . . 1-19
エンジンベースガスケット . . . . . 26-3-14
エンジンベースシール . . . . . 10-12
<オ>
オイルコーションデカール . . . . . 18-3
オイルシール 16-28-6 . . . . . 10-2
オイルシール 16-28-6 . . . . . 26-3-15
オイルシール 17-33-6 . . . . . 11-42
オイルシール 22-37-8 . . . . . 12-18
オイルシール 22-37-8 . . . . . 26-4-4
オイルシール 30-45-8 . . . . . 3-7
オイルシール 30-45-8 . . . . . 26-3-6
オイルシール　38-50-8 . . . . . 2-4
オイルシール　38-50-8 . . . . . 26-3-5
オイルシール　50-68-9 . . . . . 2-3
オイルシール　50-68-9 . . . . . 26-3-4
オイルストレーナアッシ . . . . . 10-7
オイルフィラキャップ . . . . . 3-47
オイルフィルタアッシ . . . . . 1-14
オイルフィルタアッシ . . . . . 26-9-7
オイルフィルタボルト . . . . . 1-2

オイルプレッシャスイッチ . . . . . 9-1
オイルポンプアッシ . . . . . 3-21
オイルポンプガスケット . . . . . 3-23
オイルポンプガスケット . . . . . 26-3-9
オイルレベルゲージ . . . . . 10-10
オーバーヒートブザー . . . . . 22-13
オルタネータアッシ . . . . . 7-2
<カ>
ガイドプレートガスケット . . . . . 11-44
ガイドプレートガスケット . . . . . 26-4-7
ガイドプレートガスケット . . . . . 26-6-4
ガイドプレートガスケット . . . . . 26-7-3
ガイドプレートガスケット . . . . . 26-9-10
ガイドプレ-ト . . . . . 10-17
ガスケット . . . . . 5-13
ガスケット . . . . . 19-19
ガスケット 8.1-15-1. . . . . 11-9
ガスケット 8.1-15-1. . . . . 26-4-2
ガスケット 8.1-15-1. . . . . 26-9-2
ガスケット PTTスイッチ. . . . . 15-36
ガスケット スロットルボディ . . . . . 5-10
ガスケット ドレンカバー . . . . . 10-23
ガスショックアブソーバ . . . . . 13-43
カップ . . . . . 6-24
カップリング ポンプ . . . . . 14-19
カバ- . . . . . 5-32
カバ- . . . . . 21-46
カバー . . . . . 9-37
カバー . . . . . 10-22
カバー . . . . . 15-25
カバーフック. . . . . 15-6
カムシャフトアッシ . . . . . 3-3
カムロッド (L) . . . . . 11-22-2
カムロッド (UL) . . . . . 11-22-1
カムロッド (UL) . . . . . 26-8-5
カムロッドブッシング . . . . . 11-26
カラ- 16-21.7-14.25. . . . . 3-15
カラ- 16-21.7-4.25. . . . . 3-16
カラー 10.2-12-12 . . . . . 13-32
カラー 6.2-9-7.4 . . . . . 7-12
カラー 6.5-10.5-22.6 . . . . . 16-3
カラー 6.5-10.5-9.3 . . . . . 16-10
カラー 6.5-10.5-9.3 . . . . . 16-14
<キ>
キー 13.4-5-4 . . . . . 4-2
キー 19-7-5 . . . . . 7-3
キー ポンプインペラ . . . . . 11-37
キー ポンプインペラ . . . . . 26-6-8
キー ポンプインペラ . . . . . 26-9-3
ギャケースアッシ . . . . . 11-6
キャップアッシ . . . . . 14-14
キャップナット ブラケットボルト . . . . . 13-80
キャップナット ブラケットボルト . . . . . 20-52
<ク>
クイックコネクタ (タンクメール). . . . . 19-13
クラッチ. . . . . 12-7
クラッチカム. . . . . 11-24
クランクシャフトアッシ . . . . . 2-1
グランド (アースワイヤ) L=210 . . . . . 13-31
クランプ. . . . . 19-5
クランプ. . . . . 19-10
クランプ. . . . . 21-50
クランプ 6.5-14L. . . . . 13-52
クランプ 6-9.5L . . . . . 13-78
クランプ φ16.8 . . . . . 6-5
クランプブラケット (PTT-L). . . . . 13-21
クランプブラケット (PTT-R) . . . . . 13-20
グリスフィッティング . . . . . 13-30
グリスフィッティング . . . . . 15-12
グリップ. . . . . 21-17
クリップ φ10 . . . . . 15-17
クリップ φ11.3 . . . . . 6-8
クリップ φ11.3 . . . . . 6-21
クリップ φ17.8 . . . . . 15-31
クリップ φ9.4 . . . . . 6-22
クリップ φ9.4 . . . . . 15-18
グリップ コパイロットハンドル. . . . . 20-39
グリップパーツキット . . . . . 20-44
ク-リングホ-ス. . . . . 10-3
グロメット . . . . . 5-21
グロメット . . . . . 5-23
グロメット . . . . . 15-33
グロメット . . . . . 15-38
グロメット . . . . . 15-39
グロメット . . . . . 20-18
グロメット . . . . . 21-12
グロメット 13-2 . . . . . 7-13
グロメット 16-2.5. . . . . 7-8
グロメット FFP ロワ . . . . . 5-25
グロメット コード . . . . . 16-31
グロメット シフトロッド . . . . . 15-37
グロメット シフトロッド 17-3 . . . . . 16-33
グロメットオイルプレッシャスイッチ. . . . . 9-22
<ケ>
ケーブルクリップ. . . . . 16-32
ケーブルジョイント . . . . . 16-37
ケーブルジョイントアッシ . . . . . 24-12
ケーブルターミナル . . . . . 21-8
ケーブルターミナル プラグ. . . . . 9-25
ケーブルターミナルホルダ . . . . . 15-23
ケーブルブラケットキット . . . . . 20-50
<コ>
コイルブラケット . . . . . 7-14
コーションデカール . . . . . 18-2
コーションデカール (A) . . . . . 18-1
コーションデカール (B) . . . . . 7-24-1
コーションデカール (B) . . . . . 7-24-2
コーションデカール (SIGP) . . . . . 21-51
コードアッシ. . . . . 9-21
コードアッシ. . . . . 20-19
コードアッシ B L=6200 . . . . . 22-4
コードホルダ. . . . . 20-31
コッタ . . . . . 3-27
コッタ . . . . . 3-31
コニカルスプリングワッシャ 10.5-21-2.3 . . . . . 20-26
コントロールヘッドアッシ (センタコンソール) . . . . . 24-4
コントロールヘッドアッシ (トップ-シングル) . . . . . 24-1
コントロールヘッドアッシ (トップ-ツイン) . . . . . 24-2
コントロールヘッドアッシ (フラッシュマウント). . . . . 24-3
コントロールレバー . . . . . 21-18
コンロッドアッシ. . . . . 2-5
コンロッドボルト. . . . . 2-6
<サ>
サーモスタットキャップ . . . . . 1-16
サーモスタットキャップガスケット . . . . . 1-17
サーモスタットキャップガスケット . . . . . 26-3-3
サーモスタットキャップガスケット . . . . . 26-9-11
サ-モスタット . . . . . 1-15
<シ>
シールリング 13.8-22-3.7 . . . . . 15-3
シールリング ドラッグリンク . . . . . 17-8
シールワッシャ . . . . . 14-16
シフトアーム. . . . . 16-13
シフトギヤアッシ. . . . . 21-7
シフトケーブル . . . . . 20-3
シフトディテントサポータ . . . . . 16-25
シフトディテントスプリング. . . . . 16-24
シフトデカ-ル . . . . . 20-13
シフトポジションデカール . . . . . 22-7
シフトユニットアッシ. . . . . 20-48
シフトレバーキット . . . . . 20-49
シフトレバーシャフトアッシ. . . . . 16-23
シフトレバーセット . . . . . 8-7
シフトレバーロッド . . . . . 16-20
シフトロッド (L). . . . . 16-34-2
シフトロッド (S). . . . . 16-34-1
シフトロッドジョイント . . . . . 16-36
シム 32.9-26-0.5 . . . . . 11-43
シム 36-44-0.1 . . . . . 12-2-1
シム 36-44-0.15 . . . . . 12-2-2
シム 36-44-0.3 . . . . . 12-2-3
シム 41-51.5-0.1 . . . . . 11-35-1
シム 41-51.5-0.15 . . . . . 11-35-2
シム 41-51.5-0.3 . . . . . 11-35-3
シム 41-51.5-0.5 . . . . . 11-35-4
ジョイント . . . . . 21-49
ジョイント メタル . . . . . 14-18
ジョイントアッシ (アウトレット). . . . . 19-3
ジョイントアッシ (インレット) . . . . . 19-2
シリンダピン (アッパ) . . . . . 13-56
シリンダピン (ロワ). . . . . 13-61
シリンダブロック&クランクケースアッシ . . . . . 1-1
シリンダヘッドアッシ. . . . . 3-2
シリンダヘッドガスケット . . . . . 3-36
シリンダヘッドガスケット . . . . . 26-3-11
シリンダヘッドカバーアッシ. . . . . 3-41

シリンダヘッドカバーガスケット . . . . . 3-42
シリンダヘッドカバーガスケット . . . . . 26-3-12
シリンダヘッドコンプリート . . . . . 3-1
シリンダヘッドボルト . . . . . 10-5
シリンダヘッドボルト M10-90 . . . . . 3-37
シ-ル . . . . . 5-33
<ス>
スイベルブラケットアッシ . . . . . 13-29-1
スイベルブラケットアッシ . . . . . 13-29-2
スイベルブラケットシャフトアッシ . . . . . 13-24
スクリュ . . . . . 3-35
スクリュ . . . . . 3-46
スクリュ . . . . . 7-19
スクリュ . . . . . 9-7
スクリュ . . . . . 9-27
スクリュ . . . . . 11-14
スクリュ . . . . . 13-48
スクリュ . . . . . 13-79
スクリュ . . . . . 14-8
スクリュ . . . . . 14-21
スクリュ . . . . . 19-17
スクリュ . . . . . 21-23
スクリュ . . . . . 21-26
スクリュ . . . . . 21-27
スクリュ . . . . . 21-28
スクリュ . . . . . 21-40
スクリュ . . . . . 22-11
スクリュ . . . . . 26-5-3
スクリュ . . . . . 26-5-11
スクリュセット . . . . . 20-43
スタータソレノイド . . . . . 9-8
スタータモータアッシ . . . . . 8-1
スタータモータバンド . . . . . 8-10
スタッド . . . . . 20-22
スタッド M10-145 . . . . . 10-32
スタッド M10-145 . . . . . 26-8-8
ステアリングシャフトアッシ . . . . . 13-34-1
ステアリングシャフトアッシ . . . . . 13-34-2
ステアリングフックプレート . . . . . 17-2
ステアリングブラケットアッシ . . . . . 20-20
ステー . . . . . 7-23
ストッパ ドライブシャフトハウジング . . . . . 11-30
ストッパ リバースロックレバーグリップ . . . . . 13-49
ストッパ リバースロックレバーグリップ . . . . . 20-40
ストッパー . . . . . 12-24
ストップスイッチアッシ . . . . . 20-4
ストップスイッチアッシ . . . . . 22-14
ストップスイッチデカール . . . . . 20-15
ストップスイッチデカール . . . . . 22-16
ストップスイッチランヤードアッシ . . . . . 20-5
ストップスイッチランヤードアッシ . . . . . 22-15
スナップ クラッチピン . . . . . 12-9
スナップピン . . . . . 13-28
スナップピン d=5 . . . . . 16-35
スナップピン d=8 . . . . . 16-22
スナップピン d=8 . . . . . 16-39
スパークプラグ (IKR6G8) . . . . . 3-49
スパークプラグ (IKR6G8) . . . . . 26-9-17
スピードメーターキット（60MPH） . . . . . 23A-8
スピードメータキット (60MPH) . . . . . 23-9-1
スピードメータキット (60MPH) . . . . . 23-9-2
スプリットピン 3-25 . . . . . 12-23
スプリットピン 3-25 . . . . . 26-9-16
スプリング . . . . . 16-2
スプリング クラッチ . . . . . 12-10
スプリングピン 3.5-16 . . . . . 13-72
スプリングピン 3-12 . . . . . 11-25
スプリングピン 3-12 . . . . . 26-8-6
スプリングリテーナ クラッチ . . . . . 12-11
スプリングワッシャ . . . . . 9-12
スペーサ . . . . . 17-9
スペーサ . . . . . 21-29
スペーサ 10.5-23-9 . . . . . 20-27
スペーサ 6.2-13-22 . . . . . 6-19
スペーサ 6.2-9-15.7 . . . . . 9-36
スペーサ 6.2-9-15.7 . . . . . 15-41
スペーサセット . . . . . 24-7
スペーサセット . . . . . 24-8
スラストプレート . . . . . 21-22
スラストプレート (アッパ) 31-50-2 . . . . . 13-36
スラストホルダ . . . . . 12-22
スラストボルト . . . . . 3-6
スロットルアーム . . . . . 16-8
スロットルアーム . . . . . 21-2
スロットルカム . . . . . 16-1
スロットルシャフトキット . . . . . 20-45
スロットルデカール . . . . . 20-12
スロットルフリクションアーム . . . . . 21-3
スロットルフリクションアッシ . . . . . 20-47
スロットルボディアッシ . . . . . 5-9
スロットルリンクアッシ . . . . . 20-46
スロットルローラ . . . . . 16-9
スロットルロッド . . . . . 16-12
スロットルワイヤ . . . . . 20-2
<セ>
セーフティロープ φ5-1600 . . . . . 23-1
<ソ>
ソレノイドスイッチコード (A) . . . . . 9-16
ソレノイドスイッチコード (B) L=150 . . . . . 9-19
<タ>
ターミナルキャップ . . . . . 8-14
ターミナルキャップ . . . . . 9-13
ターミナルキャップ . . . . . 9-20
ターミナルキャップ . . . . . 13-55
ターミナルキャップ スタータ . . . . . 9-30
ターミネーター（FEMALE） . . . . . 23A-6
ターミネーター（MALE） . . . . . 23A-5
タイミングベルト . . . . . 4-8
ダウェルピン 4-10 . . . . . 11-46
ダウェルピン 6-12 . . . . . 1-3
ダウェルピン 6-12 . . . . . 3-40
ダウェルピン 6-12 . . . . . 7-16
ダウェルピン 6-12 . . . . . 10-13
ダウェルピン 6-12 . . . . . 10-19
ダウェルピン 6-12 . . . . . 10-31
ダウェルピン 6-12 . . . . . 11-53
ダウェルピン 6-12 . . . . . 26-8-4
ダウェルピン 6-16 . . . . . 6-13
ダウェルピン 8-16 . . . . . 20-21
タコメータ Black . . . . . 23-5-2
タコメータ Black . . . . . 25B-2
タコメータ Black . . . . . 25B-8
タコメータ White . . . . . 23-5-1
タコメ-タキット . . . . . 23A-13
ダストカバーセット . . . . . 8-9
タッピングスクリュ 5-30 . . . . . 10-34-1
タッピングスクリュ 5-30 . . . . . 10-34-2
タッピングスクリュ 6-16 . . . . . 20-32
タンクフィラーキャップガスケット . . . . . 19-14
ダンパ (アッパ) . . . . . 13-6
ダンパ (アッパ) . . . . . 13-7
ダンパ (ロワ) . . . . . 13-17
ダンパ 21-36-5 . . . . . 13-14
ダンパ スタータモータ . . . . . 8-11
<チ>
チルトストッパキット . . . . . 13-71-1
チルトストッパキット . . . . . 13-71-2
チルトストッパグリップ . . . . . 13-73
チルトストッパスプリング . . . . . 13-33
チルトハンドル . . . . . 18-7
チルトリミットスイッチ . . . . . 26-5-2
チルトリミットスイッチカム . . . . . 26-5-8
チルトリミットスイッチキット . . . . . 26-5-1
チルトリミットスイッチプレ-ト . . . . . 26-5-6
チルトリミットスイッチホルダ . . . . . 26-5-9
<ツ>
ツインリモートコントロールキット . . . . . 23-11
ツールキット . . . . . 23-3
<テ>
ディスク コパイロット 8.5-25-2 . . . . . 20-37
ティラハンドルカバー . . . . . 20-17
ティラハンドルキット . . . . . 20-1
テーパーローラベアリング 32007 . . . . . 12-3
デカール (レバー) . . . . . 22-6
デカールセット (MFS40A) . . . . . 18-10-1
デカールセット (MFS50A) . . . . . 18-10-2
デテントスプリング . . . . . 21-42
デテントリテーナ . . . . . 21-41
デテントローラ . . . . . 21-38
<ト>
トップカウルアッシ . . . . . 18-4
トップカウルサブアッシ . . . . . 18-5
トップカウルシ-ル . . . . . 18-6
ドライブギヤ . . . . . 21-9
ドライブシャフト (L) . . . . . 11-31-3
ドライブシャフト (S) . . . . . 11-31-1

ドライブシャフト (UL) . . . . . 11-31-2
ドライブシャフト (UL) . . . . . 26-8-7
ドライブシャフトスプリング. . . . . 11-33
ドライブシャフトスプリングガイド . . . . . 11-34
ドライブシャフトハウジングアッシ (L) . . . . . 10-14-2
ドライブシャフトハウジングアッシ (S) . . . . . 10-14-1
ドライブシャフトハウジングガスケット . . . . . 10-11
ドライブシャフトハウジングガスケット . . . . . 26-3-16
ドライブプーリ . . . . . 4-1
ドラッグリンクアッシ . . . . . 17-5
ドリブンプーリ . . . . . 4-5
トリムセンサ L=1700 . . . . . 13-75
トリムセンサ-キット . . . . . 13-74
トリムセンサ-キット . . . . . 25B-4
トリムセンサ-キット . . . . . 25B-10
トリムタブ . . . . . 11-10
トリムメータキット . . . . . 23-4-1
トリムメータキット . . . . . 23-4-2
トリムメータキット . . . . . 23A-9-1
トリムメータキット . . . . . 25B-3
トリムメータキット . . . . . 25B-9
ドレンスクリュ . . . . . 5-31
ドレンボルト. . . . . 10-15
<ナ>
ナイロンナット 10-P1.5 . . . . . 20-23
ナイロンナット 12-P1.25 . . . . . 13-15
ナイロンナット 3/8-24UNF . . . . . 17-6
ナイロンナット 4-P0.7 . . . . . 11-13
ナイロンナット 6-P1.0 . . . . . 11-19
ナイロンナット 6-P1.0 . . . . . 18-8
ナイロンナット 7/8-14. . . . . 13-26
ナイロンナット 8-P1.25 . . . . . 20-35
ナット . . . . . 4-4
ナット . . . . . 6-29
ナット . . . . . 8-16
ナット . . . . . 9-11
ナット . . . . . 11-23
ナット . . . . . 13-54
ナット . . . . . 21-10
ナット . . . . . 21-32
ナット . . . . . 26-5-4
ナット 10-P1.25 . . . . . 11-51
ナット 10-P1.25 . . . . . 13-3
ナット 10-P1.25 . . . . . 26-8-9
ナット 12-P1.25 . . . . . 13-69
ナット 20-P1.25 . . . . . 7-4
ナット ベベルギヤ B . . . . . 11-21
<ニ>
ニップル ウォータ . . . . . 15-20
ニュートラルスイッチ (リモートコントロール) . . . . . 22-10
ニュートラルスイッチ (リモートコントロール) . . . . . 24-14
ニュートラルスイッチアクチエータ . . . . . 15-22
ニュートラルロックアーム . . . . . 21-15
ニュートラルロックスプリング . . . . . 21-16
ニュ-トラルスイッチ . . . . . 15-21
<ハ>
パイプ ストレーナ　L=150 . . . . . 10-8
パイロットランプアッシ . . . . . 20-11
バックボ-ンケ-ブル . . . . . 23A-12
バッテリケーブル . . . . . 8-13
バッテリケ-ブル. . . . . 23A-3
パルサ-コイル . . . . . 7-17
パルサ-コイルガ-ド . . . . . 7-18
バルブアッシ. . . . . 14-22
バルブスプリング. . . . . 3-17
バルブスプリングシ-ト . . . . . 3-18
パワーヘッドガスケットセット . . . . . 26-3-1
ハンガ . . . . . 1-20
バンド . . . . . 22-9
バンド リードワイヤ . . . . . 3-52
バンド リードワイヤ . . . . . 22-8
バンド リードワイヤ 104 . . . . . 3-51
バンド リードワイヤ 104 . . . . . 9-28
バンド リードワイヤ 135 . . . . . 8-17
バンド リードワイヤ 158 . . . . . 10-9
バンド リードワイヤ 203 . . . . . 9-29
バンド リードワイヤ 203 . . . . . 13-51
<ヒ>
ヒートシュリンクチューブ . . . . . 25A-10
ピストン. . . . . 2-9-1
ピストン (0.5 O/S). . . . . 2-9-2
ピストンピン. . . . . 2-10
ピストンピンクリップ . . . . . 2-11
ピストンリペアキット . . . . . 2-8-1
ピストンリペアキット (0.5 O/S) . . . . . 2-8-2
ピストンリング . . . . . 2-13-1
ピストンリング (0.5 O/S) . . . . . 2-13-2
ピストンリング (0.5 O/S) 2nd . . . . . 2-14-2
ピストンリング 2nd . . . . . 2-14-1
ピストンリング オイル. . . . . 2-15-1
ピストンリング オイル (0.5 O/S). . . . . 2-15-2
ピストンリングセット . . . . . 2-12-1
ピストンリングセット (0.5 O/S) . . . . . 2-12-2
ビックエンドベアリンク(ブラウン) . . . . . 2-7-1
ビックエンドベアリング(ブラック) . . . . . 2-7-2
ビックエンドベアリング（ブル-） . . . . . 2-7-3
ピニオンアッシ . . . . . 8-4
ヒューズ 20A. . . . . 9-24-2
ヒューズ 30A. . . . . 9-24-1
ヒューズホルダブラケット . . . . . 9-6
ヒュ-ズデカ-ル. . . . . 7-25
ピン. . . . . 26-5-10
ピン φ8-22 . . . . . 6-3
ピン クラッチ . . . . . 12-8
<フ>
フィルタ. . . . . 6-26
フィルタ B . . . . . 14-11
フィルタ（アウトレット） . . . . . 5-24
フィルタ（インレット） . . . . . 5-26
ブザーキット. . . . . 20-51
フック カバー . . . . . 7-9
フックレバー. . . . . 15-2
フックレバーブッシング 14-16.5-17.7 . . . . . 15-4
ブッシュロッド クラッチ . . . . . 12-12
ブッシング . . . . . 6-14
ブッシング . . . . . 21-35
ブッシング 10.5-12.7-13.5. . . . . 20-28
ブッシング 13-16-40 . . . . . 13-57
ブッシング 13-17-19.5 . . . . . 13-58
ブッシング 18-24-22 . . . . . 13-62
ブッシング 18-24-57.5 . . . . . 13-63
ブッシング B . . . . . 21-25
ブッシング D. . . . . 21-21
ブッシング ブラケットシャフト 30-36-41. . . . . 13-35
ブッシング ブラケットボルト . . . . . 13-25
フュエルインジェクタアッシ. . . . . 5-7
フュエルコネクタ (エンジンフィメール) . . . . . 19-9
フュエルコネクタ (エンジンメール) . . . . . 15-13
フュエルコネクタ (タンクフィメール) . . . . . 19-8
フュエルコネクタプロテクタ. . . . . 15-14
フュエルコネクタマーク . . . . . 19-11
フュエルタンクアッシ 25L (トーハツ) . . . . . 19-12
フュエルタンクキャップアッシ . . . . . 19-16
フュエルピックアップアッシ W/ゲージ . . . . . 19-15
フュエルフィードポンプ . . . . . 5-20
フュエルフィードポンプジョイント . . . . . 5-22
フュエルフィルタアッシ . . . . . 6-23
フュエルホース . . . . . 6-6
フュエルホース . . . . . 6-20-2
フュエルホース W/プロテクタ. . . . . 6-4
フュエルホース W/プロテクタ. . . . . 6-7-1
フュエルホース W/プロテクタ. . . . . 6-7-2
フュエルポンプアッシ . . . . . 6-15
フュエルメータアッシ. . . . . 23-10-1
フュエルメータアッシ. . . . . 23-10-2
フュエルメータキット . . . . . 23A-9-2
フュエルレールアッシ . . . . . 5-6
フュエルレギュレータ . . . . . 5-27
フライホイール W/ギャ . . . . . 7-1
プライマバルブ . . . . . 19-4-1
プライマバルブ . . . . . 19-4-2
プライマバルブアッシ . . . . . 19-1-1
プライマバルブアッシ . . . . . 19-1-2
プラグ 8-8. . . . . 11-8
プラグキャップ W/レジスタンス . . . . . 7-21
ブラケット . . . . . 9-3
ブラケット . . . . . 16-17
ブラシ . . . . . 14-6
ブラシスプリング. . . . . 14-7
ブラシホルダ. . . . . 8-2
フラッシングコネクタ . . . . . 15-26
フラッシングコネクタキャップ . . . . . 15-29
フラッシングコネクタブラケット. . . . . 15-34
フラッシングホース . . . . . 15-30
プラネットギヤ . . . . . 8-5
ブリーザホース . . . . . 3-50

フリースロットルスプリング. . . . . 21-45
フリースロットルドラム . . . . . 21-20
フリースロットルボタン . . . . . 24-9
フリースロットルボタン . . . . . 24-11
フリースロットルレバー . . . . . 21-39
フリースロットルローラ . . . . . 21-43
フリクションプレートレバー. . . . . 20-38
ブリ-ザチャンバカバ- . . . . . 3-45
ブレーカ. . . . . 14-5
プレート. . . . . 6-31
プレート. . . . . 10-26
プレート コパイロット. . . . . 20-33
プレコートボルト 6-16. . . . . 20-34
プレリギングキット . . . . . 25A-3
プレリギングキット . . . . . 25A-8
プレリギングキット . . . . . 25B-6
プレリギングキット . . . . . 25B-12
プレリギングキット(ジェネリクサイド). . . . . 25B-1
プレリギングキット(ジェネリック フラッシュ） . . . . . 25B-7
プレ-ンシャフトベアリング（ブラウン） . . . . . 2-2-1
プレ-ンシャフトベアリング(ブラック） . . . . . 2-2-2
プレ-ンシャフトベアリング（ブル-） . . . . . 2-2-3
フロート. . . . . 5-17
フロート フュエルフィルタ. . . . . 6-27
フロートアームピン . . . . . 5-18
フロートバルブアッシ (W/バルブピン) . . . . . 5-19
プロペラアッシ (11) . . . . . 12-20-3
プロペラアッシ (12) . . . . . 12-20-4
プロペラアッシ (13) . . . . . 12-20-5
プロペラアッシ (14) . . . . . 12-20-6
プロペラアッシ (15) . . . . . 12-20-7
プロペラアッシ (16) . . . . . 12-20-8
プロペラアッシ (17) . . . . . 12-20-9
プロペラアッシ (7”). . . . . 12-20-1
プロペラアッシ (9) . . . . . 12-20-2
プロペラシャフト. . . . . 12-6
プロペラシャフトハウジングアッシ . . . . . 12-14
プロペラナット . . . . . 12-26
プロペラハードウェアキット. . . . . 12-21
フロントデカール. . . . . 18-11
フロントハウジング . . . . . 21-52
<へ>
ベーパセパレータアッシ . . . . . 5-16
ベゼルカバーキット . . . . . 24-5
ベゼルカバーキット . . . . . 24-6
ベゼルカバーキット . . . . . 24-10
ベベルギヤ B . . . . . 11-20
ベベルギヤ C . . . . . 12-4
ベベルギヤアッシ (A). . . . . 12-1
ベルトガイド. . . . . 4-3
<ホ>
ホース . . . . . 15-16-1
ホース . . . . . 19-6-2
ホース . . . . . 19-7-2
ホースジョイント (ウォータワーク) . . . . . 23-2
ボール スチール 3/8 . . . . . 12-13
ボールベアリング. . . . . 11-32
ボールベアリング 6007 . . . . . 12-16
ボトムカウル. . . . . 15-1
ホルダ . . . . . 5-28
ホルダ . . . . . 21-47
ホルダ シフトレバーシャフト . . . . . 16-27
ボルト . . . . . 1-6
ボルト . . . . . 1-10
ボルト . . . . . 1-13
ボルト . . . . . 1-18
ボルト . . . . . 1-21
ボルト . . . . . 3-22
ボルト . . . . . 3-43
ボルト . . . . . 3-44
ボルト . . . . . 4-7
ボルト . . . . . 5-3
ボルト . . . . . 5-5
ボルト . . . . . 5-8
ボルト . . . . . 5-11
ボルト . . . . . 5-15
ボルト . . . . . 6-11
ボルト . . . . . 6-12
ボルト . . . . . 6-17
ボルト . . . . . 6-18
ボルト . . . . . 6-32
ボルト . . . . . 7-6
ボルト . . . . . 7-10
ボルト . . . . . 7-15
ボルト . . . . . 7-22
ボルト . . . . . 8-12
ボルト . . . . . 8-15
ボルト . . . . . 9-5
ボルト . . . . . 9-9
ボルト . . . . . 9-17
ボルト . . . . . 9-26
ボルト . . . . . 9-31
ボルト . . . . . 10-24
ボルト . . . . . 10-29
ボルト . . . . . 10-35
ボルト . . . . . 11-5
ボルト . . . . . 11-11
ボルト . . . . . 11-18
ボルト . . . . . 11-29
ボルト . . . . . 11-49
ボルト . . . . . 11-50
ボルト . . . . . 12-19
ボルト . . . . . 13-8
ボルト . . . . . 13-9
ボルト . . . . . 13-19
ボルト . . . . . 13-23
ボルト . . . . . 13-41
ボルト . . . . . 13-47
ボルト . . . . . 13-59
ボルト . . . . . 13-76
ボルト . . . . . 14-9
ボルト . . . . . 14-13
ボルト . . . . . 14-26
ボルト . . . . . 15-11
ボルト . . . . . 15-15
ボルト . . . . . 15-24
ボルト . . . . . 15-35
ボルト . . . . . 15-42
ボルト . . . . . 16-4
ボルト . . . . . 16-11
ボルト . . . . . 16-15
ボルト . . . . . 16-18
ボルト . . . . . 16-19
ボルト . . . . . 16-26
ボルト . . . . . 16-28
ボルト . . . . . 16-30
ボルト . . . . . 17-3
ボルト . . . . . 21-11
ボルト . . . . . 21-37
ボルト . . . . . 21-48
ボルト . . . . . 26-5-7
ボルト . . . . . 26-6-7
ボルト 10-80 P1.25 . . . . . 20-25
ボルト 12-105 P1.25 . . . . . 13-67
ボルト 3/8-45. . . . . 17-10
ボルト 6-35 . . . . . 13-50
ボルト 8-115 . . . . . 10-20
ボルト 8-32 P1.25 . . . . . 20-42
ボルト 8-90 . . . . . 1-4
ボルト 8-P1.25 . . . . . 3-39
ボルト マウントラバー M12-P1.25-177.5 . . . . . 13-12
ボルトメータアッシ . . . . . 23-7-1
ボルトメータアッシ . . . . . 23-7-2
ボルトメータキット . . . . . 23A-9-3
ポンプ . . . . . 14-25
ポンプケース (アッパ) . . . . . 11-38
ポンプケースアッシ (ロワ) . . . . . 11-41
ポンプケースガスケット . . . . . 11-45
ポンプケースガスケット . . . . . 26-4-8
ポンプケースガスケット . . . . . 26-6-6
ポンプケースガスケット . . . . . 26-7-5
ポンプケースガスケット . . . . . 26-9-15
ポンプケースライナ . . . . . 11-39
ポンプケースライナ . . . . . 26-6-5
ポンプケースライナ . . . . . 26-9-14
ポンプケースライナ クロムメッキ . . . . . 26-7-4
<マ>
マウント 8.5-14-2.5 . . . . . 9-34
マウント 8.5-14-2.5 . . . . . 15-40
マウントブラケット . . . . . 13-39
マウントホールディングプレート (ロワ) . . . . . 13-18
マグネットスイッチ . . . . . 8-8
マップセンサ. . . . . 5-4
マニュアルバルブアッシ . . . . . 14-15
<メ>
メインスイッチアッシ . . . . . 20-7

メインスイッチアッシ . . . . . 22-1
メインスイッチキー No.943 . . . . . 20-8-1
メインスイッチキー No.943 . . . . . 22-2-1
メインスイッチキー No.944 . . . . . 20-8-2
メインスイッチキー No.944 . . . . . 22-2-2
メインスイッチキー No.945 . . . . . 20-8-3
メインスイッチキー No.945 . . . . . 22-2-3
メインスイッチキーカバリングキャップ . . . . . 20-9
メインスイッチキーカバリングキャップ . . . . . 22-3
メインスイッチキャップ (ウォータプルーフ) . . . . . 20-10
メータリードワイヤ L=8000 . . . . . 25A-5
メータリードワイヤ L=8000 . . . . . 25A-11
メンテナンスキット . . . . . 26-9-1
<モ>
モータアッシ . . . . . 14-1
モータブラケットアッシ . . . . . 14-3
<ラ>
ラバーマウント . . . . . 6-1
ラバーマウント (アッパ) . . . . . 13-1
ラバーマウント (ロワ) . . . . . 13-11
ラバーマウント 8.5-14-2.5 . . . . . 9-35
ランプパネルアッシ . . . . . 25A-2
<リ>
リードワイヤ L=200 . . . . . 25A-1
リギングコードキット . . . . . 25A-9
リギングボルトセット . . . . . 13-66
リザーブタンク . . . . . 14-12
リストリクタ . . . . . 5-14
リテーナ . . . . . 3-26
リテーナ . . . . . 3-30
リバースロックレバー . . . . . 13-45
リバースロックレバーグリップ . . . . . 13-46
リフタ . . . . . 3-4
リフタボルト . . . . . 3-5
リモートコントロールケーブルステカバー . . . . . 16-29
リモートコントロールフィッティングアッシ . . . . . 17-1
リモートコントロールフィッティングアッシ . . . . . 25B-5
リモートコントロールフィッティングアッシ . . . . . 25B-11
リモートコントロールヘッドアッシ(RC12F) . . . . . 21-1
リモートコントロールヘッドアッシ(RC12F) . . . . . 25A-4
リモートコントロールロゴデカール . . . . . 22-17
リヤハウジング . . . . . 21-13
リヤパネル . . . . . 21-14
リリーフバルブアッシ . . . . . 14-23
リレー . . . . . 9-23
リングギヤカバー . . . . . 7-7
<レ>
レクチファイヤコンプリート . . . . . 9-4
<ロ>
ローパーミェーションホース . . . . . 6-20-1
ローパーミェーションホース . . . . . 15-16-2
ローパーミェーションホース L=1600 . . . . . 19-7-1
ローパーミェーションホース L=700 . . . . . 19-6-1
ローラ . . . . . 21-34
ローラ 6.1-14.7-14 . . . . . 15-7
ローラベアリング . . . . . 11-7
ローラベアリング . . . . . 12-15
ローラリテーナ . . . . . 21-44
ロッカアーム . . . . . 3-8
ロッカアームシャフト . . . . . 3-11
ロッカシャフトスプリング . . . . . 3-13
ロッカシャフトボルト . . . . . 3-12
ロックナット 10-P1.25 . . . . . 20-30
ロックプレート . . . . . 11-3
ロックプレート W/ボルト . . . . . 13-5
ロワユニットアッシ (L) . . . . . 26-1-1
ロワユニットアッシ (S) . . . . . 26-1-3
ロワユニットアッシ (UL) . . . . . 26-1-2
ロワユニットガスケットセット . . . . . 26-4-1
<ワ>
ワーニングランプデカール . . . . . 20-14
ワイヤリングダイヤグラムデカル . . . . . 9-38
ワッシャ . . . . . 1-5
ワッシャ . . . . . 1-22
ワッシャ . . . . . 3-38
ワッシャ . . . . . 6-2
ワッシャ . . . . . 6-30
ワッシャ . . . . . 10-6
ワッシャ . . . . . 10-21
ワッシャ . . . . . 11-52
ワッシャ . . . . . 13-4
ワッシャ . . . . . 13-10
ワッシャ . . . . . 13-13
ワッシャ . . . . . 13-53
ワッシャ . . . . . 13-70
ワッシャ . . . . . 17-4
ワッシャ . . . . . 19-18
ワッシャ . . . . . 20-24
ワッシャ . . . . . 20-29
ワッシャ . . . . . 21-5
ワッシャ . . . . . 21-31
ワッシャ . . . . . 21-33
ワッシャ . . . . . 21-36
ワッシャ . . . . . 26-5-5
ワッシャ . . . . . 26-8-10
ワッシャ 10.5-20-3.2 . . . . . 4-6
ワッシャ 13-34-3 . . . . . 13-16
ワッシャ 13-34-3 . . . . . 13-68
ワッシャ 14.5-24-1 . . . . . 10-16
ワッシャ 14.5-24-1 . . . . . 26-9-12
ワッシャ 16-23-0.5 . . . . . 3-14
ワッシャ 17-40-3 . . . . . 12-25
ワッシャ 18.2-34-1 . . . . . 13-64
ワッシャ 20.5-37-5 . . . . . 7-5
ワッシャ 22.1-26-3 . . . . . 12-5
ワッシャ 6.5-21-1 . . . . . 9-33
ワッシャ 6.5-21-1 . . . . . 15-8
ワッシャ 6.5-21-1 . . . . . 15-43
ワッシャ 6.5-21-1 . . . . . 16-5
ワッシャ 6.5-21-1 . . . . . 16-7
ワッシャ 6.5-21-1 . . . . . 16-16
ワッシャ 6.5-23-1.5 . . . . . 13-60
ワッシャ 6.5-23-1.5 . . . . . 16-6
ワッシャ 6-16-1.5 . . . . . 7-11
ワッシャ 6-16-1.5 . . . . . 9-18
ワッシャ 6-16-1.5 . . . . . 13-77
ワッシャ 6-16-1.5 . . . . . 15-10
ワッシャ 6-16-1.5 . . . . . 18-9
ワッシャ 8.1-20-0.8 . . . . . 20-41
ワッシャ 8.5-18-1.6 . . . . . 16-21
ワッシャ 8.5-18-1.6 . . . . . 16-38
ワッシャ 8.5-24-1.5 . . . . . 20-36
ワッシャ 9.6-18-2 . . . . . 17-7
ワッシャ リモコンボックス . . . . . 21-30
ワッシャセット . . . . . 8-6

# INDEX


<A>
ADJUSTING NUT ..... 3-10
ADJUSTING SCREW ..... 3-9
ADJUSTING SCREW ..... 21-6
ALTERNATOR ASSY ..... 7-2
ANODE ..... 1-9
ANODE ..... 3-34
ANODE ..... 11-17
ANODE ..... 13-22
ANODE ..... 13-40
ANODE ..... 13-44
ANODE ..... 26-9-4
ANODE ..... 26-9-5
ANODE ..... 26-9-6
ANODE PLUG ..... 3-32a
ANODE PLUG ASSY ..... 3-32
APRON ASSY ..... 10-33-1
APRON ASSY ..... 10-33-2
ARMATURE ASSY ..... 14-2
ASSIST CORD (BLK) L=200 ..... 25A-7
ASSIST CORD (BLK) L=200 ..... 25A-13
ASSIST CORD (RED) L=200 ..... 22-5
<B>
BACKBONE CABLE L=5m ..... 23A-12
BALL 3/8 ..... 12-13
BALL BEARING 6007 ..... 12-16
BAND ..... 3-52
BAND ..... 22-8
BAND ..... 22-9
BAND 104 ..... 3-51
BAND 104 ..... 9-28
BAND 135 ..... 8-17
BAND 158 ..... 10-9
BAND 203 ..... 9-29
BAND 203 ..... 13-51
BATTERY CABLE ..... 8-13
BATTERY CABLE ..... 23A-3
BELT GUIDE ..... 4-3
BEVEL GEAR ASSY (A) ..... 12-1
BEVEL GEAR B ..... 11-20
BEVEL GEAR C ..... 12-4
BEZEL COVER KIT ..... 24-5
BEZEL COVER KIT ..... 24-6
BEZEL COVER KIT ..... 24-10
BIG END BEARING（Black) ..... 2-7-2
BIG END BEARING（Blue) ..... 2-7-3
BIG END BEARING（Brown) ..... 2-7-1
BOLT ..... 1-10
BOLT ..... 1-13
BOLT ..... 1-18
BOLT ..... 1-21
BOLT ..... 3-22
BOLT ..... 3-43
BOLT ..... 3-44
BOLT ..... 4-7
BOLT ..... 5-3
BOLT ..... 5-5
BOLT ..... 5-8
BOLT ..... 5-11
BOLT ..... 5-15
BOLT ..... 6-11
BOLT ..... 6-12
BOLT ..... 6-17
BOLT ..... 6-18
BOLT ..... 6-32
BOLT ..... 7-6
BOLT ..... 7-10
BOLT ..... 7-15
BOLT ..... 7-22
BOLT ..... 8-12
BOLT ..... 8-15
BOLT ..... 9-5
BOLT ..... 9-9
BOLT ..... 9-17
BOLT ..... 9-26
BOLT ..... 9-31
BOLT ..... 10-24
BOLT ..... 10-29
BOLT ..... 10-35
BOLT ..... 11-5
BOLT ..... 11-11
BOLT ..... 11-18
BOLT ..... 11-29
BOLT ..... 11-49
BOLT ..... 11-50
BOLT ..... 12-19
BOLT ..... 13-8
BOLT ..... 13-19
BOLT ..... 13-23
BOLT ..... 13-41
BOLT ..... 13-47
BOLT ..... 13-59
BOLT ..... 13-76
BOLT ..... 14-9
BOLT ..... 14-13
BOLT ..... 14-26
BOLT ..... 15-11
BOLT ..... 15-15
BOLT ..... 15-24
BOLT ..... 15-35
BOLT ..... 15-42
BOLT ..... 16-4
BOLT ..... 16-11
BOLT ..... 16-15
BOLT ..... 16-18
BOLT ..... 16-19
BOLT ..... 16-26
BOLT ..... 16-28
BOLT ..... 16-30
BOLT ..... 17-3
BOLT ..... 21-11
BOLT ..... 21-37
BOLT ..... 21-48
BOLT ..... 26-5-7
BOLT ..... 26-6-7
BOLT 10-80 P1.25 ..... 20-25
BOLT 12-105 P1.25 ..... 13-67
BOLT 3/8-45 ..... 17-10
BOLT 6-35 ..... 13-50
BOLT 8-115 ..... 10-20
BOLT 8-32 P1.25 ..... 20-42
BOLT 8-90 ..... 1-4
BOLT 8-P1.25 ..... 3-39
BOLT M12,P1.25-177.5 ..... 13-12
BOLT M6-35 ..... 1-6
BOLT M8-70 ..... 13-9
BOTTOM COWL ..... 15-1
BRACKET ..... 9-3
BRACKET ..... 16-17
BREAKER ..... 14-5
BREATHER CHAMBER COVER ..... 3-45
BREATHER HOSE ..... 3-50
BRUSH ..... 14-6
BRUSH HOLDER ..... 8-2
BRUSH SPRING ..... 14-7
BUSHING ..... 6-14
BUSHING ..... 13-25
BUSHING ..... 21-21
BUSHING ..... 21-25
BUSHING ..... 21-35
BUSHING 10.5-12.7-13.5 ..... 20-28
BUSHING 13-16-40 ..... 13-57
BUSHING 13-17-19.5 18-24-22 ..... 13-58
BUSHING 18-24-22 ..... 13-62
BUSHING 18-24-57.5 18-24-60 ..... 13-63
BUSHING 30-36-41 ..... 13-35
BUZZER KIT ..... 20-51
<C>
CABLE BRACKET KIT ..... 20-50
CABLE CLIP ..... 16-32
CABLE JOINT ..... 16-37
CABLE JOINT ASSY ..... 24-12
CABLE TERMINAL ..... 21-8
CABLE TERMINAL HOLDER ..... 15-23
CABLE TERMINAL PLUG ..... 9-25
CAM ROD (L) ..... 11-22-2
CAM ROD (UL) ..... 11-22-1
CAM ROD (UL) ..... 26-8-5
CAM ROD BUSHING ..... 11-26
CAMSHAFT ASSY ..... 3-3
CAP ASSY ..... 14-14
CAP NUT ..... 13-80
CAP NUT ..... 20-52
CAUTION DECAL ..... 18-2
CAUTION DECAL (A) ..... 18-1
CAUTION DECAL (B) ..... 7-24-1
CAUTION DECAL (B) ..... 7-24-2
CAUTION DECAL(SIGP) ..... 21-51
CLAMP ..... 19-5
CLAMP ..... 19-10
CLAMP ..... 21-50
CLAMP 6.5-14L ..... 13-52
CLAMP 6-9.5L ..... 13-78
CLAMP BRACKET (PTT-L) ..... 13-21
CLAMP BRACKET (PTT-R) ..... 13-20
CLAMP φ16.8 ..... 6-5
CLIP φ10 ..... 15-17
CLIP φ11.3 ..... 6-8
CLIP φ11.3 ..... 6-21
CLIP φ17.8 ..... 15-31
CLIP φ9.4 ..... 6-22
CLIP φ9.4 ..... 15-18
CLUTCH ..... 12-7
CLUTCH CAM ..... 11-24
COIL BRACKET ..... 7-14
COLLAR 10.2-12-12 ..... 13-32
COLLAR 16-21.7-14.25 ..... 3-15
COLLAR 16-21.7-4.25 ..... 3-16
COLLAR 6.2-9-7.4 ..... 7-12
COLLAR 6.5-10.5-22.6 ..... 16-3
COLLAR 6.5-10.5-9.3 ..... 16-10
COLLAR 6.5-10.5-9.3 ..... 16-14
CONICAL SPRING WASHER 10.5-21-2.3 20-26
CONNECTING ROD ASSY ..... 2-5
CONNECTING ROD BOLT ..... 2-6
CONT HEAD ASSY (FLUSH MOUNT) ..... 24-3
CONT HEAD ASSY(CENTER CONSOLE) ..... 24-4
CONTROL HEAD ASSY (TOP-SINGLE) ..... 24-1
CONTROL HEAD ASSY (TOP-TWIN) ..... 24-2
CONTROL LEVER ..... 21-18
COOLING HOSE ..... 10-3
CORD ASSY ..... 9-21
CORD ASSY ..... 20-19
CORD ASSY L=6200 ..... 22-4
CORD HOLDER ..... 20-31
COTTER ..... 3-27
COTTER ..... 3-31
COUPLING ..... 14-19
COVER ..... 5-32
COVER ..... 9-37
COVER ..... 10-22
COVER ..... 15-25
COVER ..... 21-46
COVER HOOK ..... 15-6
CRANKSHAFT ASSY ..... 2-1
C-RING ..... 14-17
C-RING d=18 ..... 13-65
C-RING d=28 ..... 13-38
CUP ..... 6-24
CYL BLOCK & CRANKCASE ASSY ..... 1-1
CYLINDER HEAD ASSY ..... 3-2
CYLINDER HEAD BOLT ..... 10-5
CYLINDER HEAD BOLT M10-90 ..... 3-37
CYLINDER HEAD COMPLETE ..... 3-1
CYLINDER HEAD COVER ASSY ..... 3-41
CYLINDER HEAD COVER GASKET ..... 3-42
CYLINDER HEAD COVER GASKET ..... 26-3-12
CYLINDER HEAD GASKET ..... 3-36
CYLINDER HEAD GASKET ..... 26-3-11
CYLINDER PIN (LOWER) ..... 13-61
CYLINDER PIN (UPPER) ..... 13-56
<D>
DAMPER ..... 8-11
DAMPER (LOWER) ..... 13-17
DAMPER (UPPER) ..... 13-6
DAMPER (UPPER) ..... 13-7
DAMPER 21-36-5 ..... 13-14

DECAL (LEVER) ..... 22-6
DECAL SET (MFS40A) ..... 18-10-1
DECAL SET (MFS50A) ..... 18-10-2
DETENT RETAINER ..... 21-41
DETENT ROLLER ..... 21-38
DETENT SPRING ..... 21-42
DISC 8.5-25-2 ..... 20-37
DOWEL PIN 4-10 ..... 11-46
DOWEL PIN 6-12 ..... 1-3
DOWEL PIN 6-12 ..... 3-40
DOWEL PIN 6-12 ..... 7-16
DOWEL PIN 6-12 ..... 10-13
DOWEL PIN 6-12 ..... 10-19
DOWEL PIN 6-12 ..... 10-31
DOWEL PIN 6-12 ..... 11-53
DOWEL PIN 6-12 ..... 26-8-4
DOWEL PIN 6-16 ..... 6-13
DOWEL PIN 8-16 ..... 20-21
DRAG LINK ASSY ..... 17-5
DRAIN BOLT 14-14 ..... 10-15
DRAIN SCREW ..... 5-31
DRIVE GEAR ..... 21-9
DRIVE PULLEY ..... 4-1
DRIVE SHAFT (L) ..... 11-31-3
DRIVE SHAFT (S) ..... 11-31-1
DRIVE SHAFT (UL) ..... 11-31-2
DRIVE SHAFT (UL) ..... 26-8-7
DRIVE SHAFT HOUSING ASSY (L) ..... 10-14-2
DRIVE SHAFT HOUSING ASSY (S) ..... 10-14-1
DRIVE SHAFT HOUSING GASKET t=0.5 . 10-11
DRIVE SHAFT HOUSING GASKET t=0.5 . 26-3-16
DRIVE SHAFT SPRING ..... 11-33
DRIVE SHAFT SPRING GUIDE ..... 11-34
DRIVEN PULLEY ..... 4-5
DUST COVER SET ..... 8-9
<E>
ECU ASSY ..... 9-15-3
ECU ASSY ..... 9-15-4
ENGINE BASEMENT ASSY ..... 10-1
ENGINE BASEMENT GASKET ..... 1-19
ENGINE BASEMENT GASKET ..... 26-3-14
ENGINE BASEMENT SEAL ..... 10-12
ENGINE DROP CABLE L=6m ..... 23A-2
ENGINE SHORT BLOCK KIT ..... 26-2
ENGINE TEMP SENSOR ..... 9-2
E-RING d=5 ..... 15-9
E-RING d=6 ..... 21-4
EXHAUST COVER ASSY ..... 1-11
EXHAUST COVER GASKET ..... 1-12
EXHAUST COVER GASKET ..... 26-3-2
EXHAUST VALVE KIT ..... 3-28
EXHAUST VALVE STEM SEAL ..... 3-20
EXHAUST VALVE STEM SEAL ..... 26-3-8
EXHAUST VALVE φ28 ..... 3-29
EXTENSION CORD (TRIM SENSOR) L=2000
..... 23-12
EXTENSION CORD (TRIM SENSOR) L=6000
..... 23A-11
EXTENSION CORD (TRIM SENSOR) L=6000
..... 25A-6
EXTENSION CORD (TRIM SENSOR) L=6000
..... 25A-12
EXTENSION CORD L=2000 (11P) ..... 23-14
EXTENSION CORD L=2000 (2P) ..... 23-13
EXTENSION HOUSING (UL) ..... 10-30
EXTENSION HOUSING (UL) ..... 26-8-3
EXTENSION HOUSING KIT (UL) ..... 26-8-1
<F>
FILTER ..... 6-26
FILTER ..... 14-11
FILTER (INLET) ..... 5-26
FILTER (OUTLET) ..... 5-24
FLOAT ..... 5-17
FLOAT ..... 6-27
FLOAT ARM PIN ..... 5-18
FLOAT VALVE ASSY ..... 5-19
FLUSHING CONNECTOR ..... 15-26
FLUSHING CONNECTOR BRACKET ..... 15-34
FLUSHING CONNECTOR CAP ..... 15-29
FLUSHING HOSE ..... 15-30
FLYWHEEL W/GEAR ..... 7-1
FREE THROTTLE BUTTON ..... 24-9
FREE THROTTLE BUTTON ..... 24-11
FREE THROTTLE DRUM ..... 21-20
FREE THROTTLE LEVER ..... 21-39
FREE THROTTLE ROLLER ..... 21-43
FREE THROTTLE SPRING ..... 21-45
FRICTION LEVER ..... 20-38
FRONT DECAL ..... 18-11
FRONT HOUSING ..... 21-52
FUEL CONNECTOR ..... 19-8
FUEL CONNECTOR ..... 19-9
FUEL CONNECTOR (MALE) ..... 15-13
FUEL CONNECTOR MARK ..... 19-11
FUEL CONNECTOR PROTECTOR ..... 15-14
FUEL FEED PUMP ..... 5-20
FUEL FEED PUMP JOINT ..... 5-22
FUEL FILTER ASSY ..... 6-23
FUEL HOSE 4-9 ..... 6-6
FUEL HOSE 5-10,L=445 ..... 6-20-2
FUEL HOSE W/PROTECTOR ..... 6-4
FUEL HOSE W/PROTECTOR φ12 ..... 6-7-1
FUEL HOSE W/PROTECTOR φ12 ..... 6-7-2
FUEL INJECTOR ASSY ..... 5-7
FUEL METER ASSY ..... 23-10-1
FUEL METER ASSY ..... 23-10-2
FUEL METER KIT ..... 23A-9-2
FUEL PICK-UP ASSY W/GAUGE ..... 19-15
FUEL PUMP ASSY ..... 6-15
FUEL RAIL ASSY ..... 5-6
FUEL REGULATOR ..... 5-27
FUEL TANK ASSY 25L ..... 19-12
FUEL TANK CAP ASSY ..... 19-16
FUSE 20A ..... 9-24-2
FUSE 30A ..... 9-24-1
FUSE DECAL ..... 7-25
FUSE HOLDER BRACKET ..... 9-6
<G>
GAS SHOCK ABSORBER ..... 13-43
GASKET ..... 5-10
GASKET ..... 5-13
GASKET ..... 10-23
GASKET ..... 15-36
GASKET ..... 19-19
GASKET 8.1-15-1 ..... 11-9
GASKET 8.1-15-1 ..... 26-4-2
GASKET 8.1-15-1 ..... 26-9-2
GEAR CASE ASSY ..... 11-6
GREASE FITTING ..... 13-30
GREASE FITTING ..... 15-12
GRIP ..... 20-39
GRIP ..... 21-17
GRIP PARTS KIT ..... 20-44
GROMMET ..... 5-21
GROMMET ..... 5-23
GROMMET ..... 5-25
GROMMET ..... 9-22
GROMMET ..... 15-33
GROMMET ..... 15-38
GROMMET ..... 15-39
GROMMET ..... 16-31
GROMMET ..... 20-18
GROMMET ..... 21-12
GROMMET 13-2 ..... 7-13
GROMMET 16-2.5 ..... 7-8
GROMMET 17-3 ..... 16-33
GROMMET 40-18-3 ..... 15-37
GROUND L=210 ..... 13-31
GUIDE PLATE ..... 10-17
GUIDE PLATE GASKET ..... 11-44
GUIDE PLATE GASKET ..... 26-4-7
GUIDE PLATE GASKET ..... 26-6-4
GUIDE PLATE GASKET ..... 26-7-3
GUIDE PLATE GASKET ..... 26-9-10
<H>
HANGER ..... 1-20
HEAT SHRINK TUBING ..... 25A-10
HOLDER ..... 5-28
HOLDER ..... 16-27
HOLDER ..... 21-47
HOOK ..... 7-9
HOOK LEVER ..... 15-2
HOOK LEVER BUSHING 14-16.5-17.7 ... 15-4
HOSE ..... 15-16-1
HOSE ..... 19-6-2
HOSE ..... 19-7-2
HOSE JOINT (WATER-WORKS) ..... 23-2
HOUR METER ASSY ..... 23-6-1
HOUR METER ASSY ..... 23-6-2
<I>
IDLE EXHAUST PORT COVER ..... 10-25
IDLE EXHAUST PORT GASKET ..... 10-28
IGNITION COIL W/R-CAP ..... 7-20
INSTRUCTION DECAL ..... 20-16
INSTRUCTION DECAL ..... 21-24
INSULATOR ..... 6-9
INTAKE MANIFOLD ..... 5-1
INTAKE SILENCER ASSY ..... 5-12
INTAKE VALVE KIT ..... 3-24
INTAKE VALVE STEM SEAL ..... 3-19
INTAKE VALVE STEM SEAL ..... 26-3-7
INTAKE VALVE φ32 ..... 3-25
INTERFERENCE DECAL ..... 7-27
INTERNAL GEAR ..... 8-3
ISC VALVE ..... 5-2
<J>
JOINT ..... 14-18
JOINT ..... 21-49
JOINT ASSY (INLET) ..... 19-2
JOINT ASSY (OUTLET) ..... 19-3
<K>
KEY 19-7-5 ..... 7-3
KEY 20-4.6-2 ..... 11-37
KEY 20-4.6-2 ..... 26-6-8
KEY 20-4.6-2 ..... 26-9-3
KEY t =4 ..... 4-2
<L>
LAMP PANEL ASSY ..... 25A-2
LEAD WIRE L=200 ..... 25A-1
LIFTER ..... 3-4
LIFTER BOLT ..... 3-5
LOCK NUT 10-P1.25 ..... 20-30
LOCK PLATE ..... 11-3
LOCK PLATE W/BOLT ..... 13-5
LOW PERMEATION HOSE L=1600 ..... 19-7-1
LOW PERMEATION HOSE L=700 ..... 19-6-1
LOW PERMEATION HOSE φ11.3-φ7～φ5-φ10,L=445
..... 6-20-1
LOW PERMEATION HOSE φ5-φ10, L=450
..... 15-16-2
LOWER UNIT ASSY (L) ..... 26-1-1
LOWER UNIT ASSY (S) ..... 26-1-3
LOWER UNIT ASSY (UL) ..... 26-1-2
LOWER UNIT GASKET SET ..... 26-4-1
<M>
MAGNETIC SWITCH ..... 8-8
MAIN SWITCH ASSY ..... 20-7
MAIN SWITCH ASSY ..... 22-1
MAIN SWITCH CAP (WATERPROOF) ..... 20-10
MAIN SWITCH KEY ..... 20-8-1
MAIN SWITCH KEY ..... 20-8-2
MAIN SWITCH KEY ..... 20-8-3
MAIN SWITCH KEY ..... 22-2-1
MAIN SWITCH KEY ..... 22-2-2
MAIN SWITCH KEY ..... 22-2-3
MAIN SWITCH KEY COVERING CAP ..... 20-9
MAIN SWITCH KEY COVERING CAP ..... 22-3
MAINTENANCE KIT FOR MFS40/50A ... 26-9-1
MANUAL VALVE ASSY ..... 14-15
MAP SENSOR ..... 5-4
METER LEAD WIRE L=8000 ..... 25A-5
METER LEAD WIRE L=8000 ..... 25A-11
MOTOR ASSY ..... 14-1
MOTOR BRACKET ASSY ..... 14-3
MOUNT 8.5-14-2.5 ..... 9-34
MOUNT 8.5-14-2.5 ..... 15-40
MOUNT BRACKET ..... 13-39
MOUNT HOLDING PLATE (LOWER) ..... 13-18
<N>
NEUTRAL LOCK ARM ..... 21-15
NEUTRAL LOCK SPRING ..... 21-16
NEUTRAL SWITCH ..... 15-21
NEUTRAL SWITCH (REMOTE CONT) ..... 22-10
NEUTRAL SWITCH (REMOTE CONT) ..... 24-14
NEUTRAL SWITCH ACTUATOR ..... 15-22
NIPPLE 6-8-11 ..... 15-20
NUT ..... 4-4
NUT ..... 6-29
NUT ..... 8-16

NUT 9-11
NUT 11-21
NUT 11-23
NUT 13-54
NUT 21-10
NUT 21-32
NUT 26-5-4
NUT 10-P1.25 11-51
NUT 10-P1.25 13-3
NUT 10-P1.25 26-8-9
NUT 12-P1.25 13-69
NUT 20-P1.25 7-4
NYLON NUT 10-P1.5 20-23
NYLON NUT 12-P1.25 13-15
NYLON NUT 3/8-24UNF 17-6
NYLON NUT 4-P0.7 11-13
NYLON NUT 6-P1.0 11-19
NYLON NUT 6-P1.0 18-8
NYLON NUT 7/8-14 13-26
NYLON NUT 8-P1.25 20-35
<O>
OIL CAUTION DECAL 18-3
OIL FILLER CAP 3-47
OIL FILTER 1-14
OIL FILTER 26-9-7
OIL FILTER BOLT 1-2
OIL LEVEL GAUGE 10-10
OIL PRESSURE SWITCH 9-1
OIL PUMP ASSY 3-21
OIL PUMP GASKET 3-23
OIL PUMP GASKET 26-3-9
OIL SEAL 16-28-6 10-2
OIL SEAL 16-28-6 26-3-15
OIL SEAL 17-33-6 11-42
OIL SEAL 22-37-8 12-18
OIL SEAL 22-37-8 26-4-4
OIL SEAL 30-45-8 3-7
OIL SEAL 30-45-8 26-3-6
OIL SEAL 38-50-8 2-4
OIL SEAL 38-50-8 26-3-5
OIL SEAL 50-68-9 2-3
OIL SEAL 50-68-9 26-3-4
OIL STRAINER ASSY 10-7
O-RING 5-29
O-RING 5-30
O-RING 6-25
O-RING 6-28
O-RING 12-17
O-RING 26-4-3
O-RING 1.5-3.5 14-24
O-RING 1.5-6.5 14-10
O-RING 1.8-69.6 14-20
O-RING 1.9-13 3-33
O-RING 1.9-13 26-3-10
O-RING 1.9-13 26-9-13
O-RING 1.9-33.2 6-10
O-RING 2.4-5.8 11-27
O-RING 2.4-5.8 26-4-5
O-RING 2-55.5 14-4
O-RING 3.1-24.4 3-48
O-RING 3.1-24.4 15-28
O-RING 3.1-24.4 26-3-13
O-RING 3.2-47 11-47
O-RING 3.2-47 26-4-9
O-RING 3.5-21.7 11-28
O-RING 3.5-21.7 26-4-6
O-RING 3.5-25.7 6-16
O-RING 3.5-29.7 13-37
OVERHEAT BUZZER 22-13
<P>
PILOT LAMP ASSY 20-11
PIN 12-8
PIN 3-25 26-5-10
PIN φ8-22 6-3
PINION ASSY 8-4
PIPE L=150 10-8
PISTON 2-9-1
PISTON (0.5 O/S) 2-9-2
PISTON PIN 2-10
PISTON PIN CLIP 2-11
PISTON REPAIR KIT 2-8-1
PISTON REPAIR KIT (0.5 O/S) 2-8-2
PISTON RING 2-13-1
PISTON RING 2-14-1
PISTON RING (0.5 O/S) 2-13-2
PISTON RING (0.5 O/S) 2-14-2
PISTON RING SET 2-12-1
PISTON RING SET (0.5 O/S) 2-12-2
PISTON RING-OIL 2-15-1
PISTON RING-OIL (0.5 O/S) 2-15-2
PLAIN SHAFT BEARING 2-2-1
PLAIN SHAFT BEARING 2-2-2
PLAIN SHAFT BEARING 2-2-3
PLANET GEAR 8-5
PLATE 6-31
PLATE 10-26
PLATE 20-33
PLUG 8-8 11-8
PLUG CAP W/RESISTANCE 7-21
POWER HEAD GASKET SET 26-3-1
PRE-COATED BOLT 6-16 20-34
PRE-RIGGING KIT 25A-3
PRE-RIGGING KIT 25A-8
PRE-RIGGING KIT 25B-6
PRE-RIGGING KIT 25B-12
PRE-RIGGING KIT (GENERIC SIDE) 25B-1
PRE-RIGGING KIT(GENERIC FLUSH) 25B-7
PRIMER BULB 19-4-1
PRIMER BULB 19-4-2
PRIMER BULB ASSY 19-1-1
PRIMER BULB ASSY 19-1-2
PROPELLER ASSY (11) 12-20-3
PROPELLER ASSY (12) 12-20-4
PROPELLER ASSY (13) 12-20-5
PROPELLER ASSY (14") 12-20-6
PROPELLER ASSY (15) 12-20-7
PROPELLER ASSY (16) 12-20-8
PROPELLER ASSY (17) 12-20-9
PROPELLER ASSY (7") 12-20-1
PROPELLER ASSY (9) 12-20-2
PROPELLER HARDWARE KIT 12-21
PROPELLER NUT M16P1.5 12-26
PROPELLER SHAFT 12-6
PROPELLER SHAFT HOUSING ASSY 12-14
PTT ASSY 13-42
PTT O-RING SET 14-27
PTT SOLENOID SWITCH (A) 9-10
PTT SOLENOID SWITCH (B) 9-14
PTT SWITCH ASSY 15-32
PTT SWITCH ASSY 20-6
PTT SWITCH ASSY 22-12
PTT SWITCH ASSY 24-13
PTT THRUST ROD 13-27
PULSAR COIL 7-17
PULSAR COIL GUARD 7-18
PUMP 14-25
PUMP CASE (UPPER) 11-38
PUMP CASE ASSY (LOWER) 11-41
PUMP CASE GASKET 11-45
PUMP CASE GASKET 26-4-8
PUMP CASE GASKET 26-6-6
PUMP CASE GASKET 26-7-5
PUMP CASE GASKET 26-9-15
PUMP CASE LINER 11-39
PUMP CASE LINER 26-6-5
PUMP CASE LINER 26-7-4
PUMP CASE LINER 26-9-14
PUSH ROD 12-12
<Q>
QUICK-CONNECTOR (MALE) 19-13
<R>
REAR HOUSING 21-13
REAR PANEL 21-14
RECTIFIER COMPLETE 9-4
RELAY 9-23
RELIEF VALVE ASSY 14-23
REMOTE CONT CABLE STAY COVER 16-29
REMOTE CONTROL FITTING ASSY 17-1
REMOTE CONTROL FITTING ASSY 25B-5
REMOTE CONTROL FITTING ASSY 25B-11
REMOTE CONTROL HEAD ASSY(RC12F) 21-1
REMOTE CONTROL HEAD ASSY(RC12F) 25A-4
REMOTE CONTROL LOGO DECAL 22-17
RESERVE TANK 14-12
RESTRICTOR 5-14
RETAINER 3-26
RETAINER 3-30
REVERSE LOCK LEVER 13-45
REVERSE LOCK LEVER GRIP 13-46
RIGGING BOLT SET 13-66
RIGGING CORD KIT 25A-9
RING GEAR COVER 7-7
ROCKER ARM 3-8
ROCKER ARM SHAFT 3-11
ROCKER SHAFT BOLT 3-12
ROCKER SHAFT SPRING 3-13
ROLLER 21-34
ROLLER 6.1-14.7-14 15-7
ROLLER BEARING 11-7
ROLLER BEARING 12-15
ROLLER RETAINER 21-44
RUBBER MOUNT 6-1
RUBBER MOUNT (LOWER) 13-11
RUBBER MOUNT (UPPER) 13-1
RUBBER MOUNT 8.5-14-2.5 9-35
<S>
SAFETY ROPE φ5-1600 23-1
SCREW 3-35
SCREW 3-46
SCREW 7-19
SCREW 9-7
SCREW 9-27
SCREW 10-18
SCREW 11-14
SCREW 13-48
SCREW 13-79
SCREW 14-8
SCREW 14-21
SCREW 19-17
SCREW 21-23
SCREW 21-26
SCREW 21-27
SCREW 21-28
SCREW 21-40
SCREW 22-11
SCREW 26-5-3
SCREW 26-5-11
SCREW SET 20-43
SEAL 5-33
SEAL RING 17-8
SEAL RING 13.8-22-3.7 15-3
SEAL WASHER 14-16
SHIFT ARM 16-13
SHIFT CABLE 20-3
SHIFT DECAL 20-13
SHIFT DETENT SPRING 16-24
SHIFT DETENT SUPPORTER 16-25
SHIFT GEAR ASSY 21-7
SHIFT LEVER KIT 20-49
SHIFT LEVER ROD 16-20
SHIFT LEVER SET 8-7
SHIFT LEVER SHAFT ASSY 16-23
SHIFT POSITION DECAL 22-7
SHIFT ROD (L) 16-34-2
SHIFT ROD (S) 16-34-1
SHIFT ROD JOINT M6-22 16-36
SHIFT UNIT ASSY 20-48
SHIM 32.9-26-0.5 11-43
SHIM 36-44-0.1 12-2-1
SHIM 36-44-0.15 12-2-2
SHIM 36-44-0.3 12-2-3
SHIM 41-51.5-0.1 11-35-1
SHIM 41-51.5-0.15 11-35-2
SHIM 41-51.5-0.3 11-35-3
SHIM 41-51.5-0.5 11-35-4
SNAP 12-9
SNAP PIN 13-28
SNAP PIN d=5 16-35
SNAP PIN d=8 16-22
SNAP PIN d=8 16-39
SOLENOID SWITCH CORD (A) 9-16
SOLENOID SWITCH CORD (B) 9-19
SPACER 21-29
SPACER 10.5-23-9 20-27
SPACER 6.2-13-22 6-19
SPACER 6.2-9-15.7 9-36
SPACER 6.2-9-15.7 15-41
SPACER 9.6-19-19 17-9
SPACER SET 24-7

SPACER SET ..... 24-8
SPARK PLUG (IKR6G8)..... 3-49
SPARK PLUG (IKR6G8)..... 26-9-17
SPEEDOMETER KIT (60MPH)..... 23-9-1
SPEEDOMETER KIT (60MPH)..... 23-9-2
SPEEDOMETER KIT (60MPH)..... 23A-8
SPLIT PIN 3-25..... 12-23
SPLIT PIN 3-25..... 26-9-16
SPRING..... 12-10
SPRING..... 16-2
SPRING PIN 3.5-16 ..... 13-72
SPRING PIN 3-12..... 11-25
SPRING PIN 3-12..... 26-8-6
SPRING RETAINER..... 12-11
SPRING WASHER..... 9-12
STARTER MOTOR ASSY..... 8-1
STARTER MOTOR BAND..... 8-10
STARTER SOLENOID ..... 9-8
STAY ..... 7-23
STEERING BRACKET ASSY ..... 20-20
STEERING HOOK PLATE ..... 17-2
STEERING SHAFT ASSY..... 13-34-1
STEERING SHAFT ASSY..... 13-34-2
STOP SWITCH ASSY..... 20-4
STOP SWITCH ASSY..... 22-14
STOP SWITCH DECAL ..... 20-15
STOP SWITCH DECAL ..... 22-16
STOP SWITCH LANYARD ASSY..... 20-5
STOP SWITCH LANYARD ASSY..... 22-15
STOPPER ..... 11-30
STOPPER ..... 12-24
STOPPER ..... 13-49
STOPPER ..... 20-40
STUD M10-145 ..... 10-32
STUD M10-145 ..... 26-8-8
STUD M10-40..... 20-22
SWIVEL BRACKET ASSY..... 13-29-1
SWIVEL BRACKET ASSY..... 13-29-2
SWIVEL BRACKET SHAFT ASSY..... 13-24
<T>
TACHOMETER ..... 23-5-1
TACHOMETER ..... 23-5-2
TACHOMETER ..... 25B-2
TACHOMETER ..... 25B-8
TACHOMETER KIT..... 23A-13
TANK FILLER CAP GASKET..... 19-14
TAPERED ROLLER BEARING..... 11-32
TAPERED ROLLER BEARING 32007..... 12-3
TAPPING SCREW 5-30..... 10-34-1
TAPPING SCREW 5-30..... 10-34-2
TAPPING SCREW 6-16..... 20-32
TEE CONNECTOR ..... 23A-7
TERMINAL CAP 15.5-18.28 ..... 8-14
TERMINAL CAP 8-13-28 ..... 9-13
TERMINAL CAP 8-13-28 ..... 9-20
TERMINAL CAP 8-13-28 ..... 9-30
TERMINAL CAP 8-13-28 ..... 13-55
TERMINATOR (FEMALE) ..... 23A-6
TERMINATOR (MALE) ..... 23A-5
THERMOSTAT ..... 1-15
THERMOSTAT CAP..... 1-16
THERMOSTAT CAP GASKET..... 1-17
THERMOSTAT CAP GASKET..... 26-3-3
THERMOSTAT CAP GASKET..... 26-9-11
THROTTLE ARM..... 16-8
THROTTLE ARM..... 21-2
THROTTLE BODY ASSY ボア:φ45..... 5-9
THROTTLE CAM ..... 16-1
THROTTLE DECAL..... 20-12
THROTTLE FRICTION ARM..... 21-3
THROTTLE FRICTION ASSY ..... 20-47
THROTTLE LINK ASSY ..... 20-46
THROTTLE ROD..... 16-12
THROTTLE ROLLER..... 16-9
THROTTLE SHAFT KIT ..... 20-45
THROTTLE WIRE ..... 20-2
THRUST BOLT ..... 3-6
THRUST HOLDER ..... 12-22
THRUST PLATE..... 21-22
THRUST PLATE (UPPER) 31-50-2 ..... 13-36
TILLER HANDLE COVER ..... 20-17
TILLER HANDLE KIT ..... 20-1
TILT HANDLE ..... 18-7
TILT LIMIT CAM HOLDER ..... 26-5-9
TILT LIMIT SWITCH..... 26-5-2
TILT LIMIT SWITCH CAM..... 26-5-8
TILT LIMIT SWITCH KIT ..... 26-5-1
TILT LIMIT SWITCH PLATE ..... 26-5-6
TILT STOPPER GRIP ..... 13-73
TILT STOPPER KIT ..... 13-71-1
TILT STOPPER KIT ..... 13-71-2
TILT STOPPER SPRING..... 13-33
TIMING BELT..... 4-8
TOCS STARTER KIT..... 23A-1
TOOL KIT..... 23-3
TOP COWL ASSY..... 18-4
TOP COWL SEAL..... 18-6
TOP COWL SUB-ASSY..... 18-5
TRIM METER KIT ..... 23-4-1
TRIM METER KIT ..... 23-4-2
TRIM METER KIT ..... 23A-9-1
TRIM METER KIT ..... 25B-3
TRIM METER KIT ..... 25B-9
TRIM SENSOR KIT ..... 13-74
TRIM SENSOR KIT ..... 25B-4
TRIM SENSOR KIT ..... 25B-10
TRIM SENSOR L=1700..... 13-75
TRIM TAB 3S..... 11-10
TWIN REMOTE CONTROL KIT ..... 23-11
<V>
VALVE ASSY ..... 14-22
VALVE SPRING..... 3-17
VALVE SPRING SEAT ..... 3-18
VAPOR SEPARATOR ASSY ..... 5-16
VOLTMETER ASSY..... 23-7-1
VOLTMETER ASSY..... 23-7-2
VOLTMETER KIT..... 23A-9-3
<W>
WARNING LAMP DECAL..... 20-14
WASHER ..... 1-5
WASHER ..... 1-22
WASHER ..... 3-38
WASHER ..... 6-2
WASHER ..... 6-30
WASHER ..... 10-6
WASHER ..... 10-21
WASHER ..... 11-52
WASHER ..... 13-4
WASHER ..... 13-10
WASHER ..... 13-13
WASHER ..... 13-53
WASHER ..... 13-70
WASHER ..... 17-4
WASHER ..... 19-18
WASHER ..... 20-24
WASHER ..... 20-29
WASHER ..... 21-5
WASHER ..... 21-30
WASHER ..... 21-31
WASHER ..... 21-33
WASHER ..... 21-36
WASHER ..... 26-5-5
WASHER ..... 26-8-10
WASHER 10.5-20-3.2..... 4-6
WASHER 13-34-3 ..... 13-16
WASHER 13-34-3 ..... 13-68
WASHER 14.5-24-1..... 10-16
WASHER 14.5-24-1..... 26-9-12
WASHER 16-23-0.5..... 3-14
WASHER 17-40-3 ..... 12-25
WASHER 18.2-34-1..... 13-64
WASHER 20.5-37-5..... 7-5
WASHER 22.1-26-3..... 12-5
WASHER 6.5-21-1..... 9-33
WASHER 6.5-21-1..... 15-8
WASHER 6.5-21-1..... 15-43
WASHER 6.5-21-1..... 16-5
WASHER 6.5-21-1..... 16-7
WASHER 6.5-21-1..... 16-16
WASHER 6.5-23-1.5 ..... 13-60
WASHER 6.5-23-1.5 ..... 16-6
WASHER 6-16-1.5..... 7-11
WASHER 6-16-1.5..... 9-18
WASHER 6-16-1.5..... 13-77
WASHER 6-16-1.5..... 15-10
WASHER 6-16-1.5..... 18-9
WASHER 8.1-20-0.8 ..... 20-41
WASHER 8.5-18-1.6 ..... 16-21
WASHER 8.5-18-1.6 ..... 16-38
WASHER 8.5-24-1.5 ..... 20-36
WASHER 9.6-18-2..... 17-7
WASHER SET ..... 8-6
WATER HOSE ..... 15-19
WATER JACKET INSERT (L) L=35 ..... 1-8
WATER JACKET INSERT (R)..... 1-7
WATER PIPE (L) ..... 11-1-1
WATER PIPE (S) ..... 11-1-2
WATER PIPE (UL)..... 11-1-3
WATER PIPE (UL)..... 26-8-2
WATER PIPE AUXILIARY MOUNT..... 11-4
WATER PIPE SEAL (LOWER)..... 11-40
WATER PIPE SEAL (UPPER) ..... 11-2
WATER PRESSURE METER KIT..... 23-8-1
WATER PRESSURE METER KIT..... 23-8-2
WATER PUMP GUIDE PLATE ..... 11-48
WATER PUMP GUIDE PLATE ..... 26-6-3
WATER PUMP GUIDE PLATE ..... 26-7-6
WATER PUMP GUIDE PLATE ..... 26-9-9
WATER PUMP IMPELLER ..... 11-36
WATER PUMP IMPELLER ..... 26-6-2
WATER PUMP IMPELLER ..... 26-7-2
WATER PUMP IMPELLER ..... 26-9-8
WATER PUMP KIT (CHROME PLATED) .. 26-7-1
WATER PUMP REPAIR KIT ..... 26-6-1
WATER SEAL PLATE ..... 11-16
WATER SEAL RUBBER ..... 11-15
WATER STRAINER SET..... 11-12
WAVE WASHER ..... 21-19
WAVE WASHER d=14 ..... 15-5
WIRING DIAGRAM DECAL ..... 9-38

# INDEX (Parts Number)


172-36008-0 . . . . . .7-13
1E0-36056-0 . . . . . .7-9
332-60005-2 . . . . . .11-8
332-60006-0 . . . . . .11-9
332-60006-0 . . . . . .26-4-2
332-60006-0 . . . . . .26-9-2
332-65022-0 . . . . . .11-37
332-65022-0 . . . . . .26-6-8
332-65022-0 . . . . . .26-9-3
332-66021-0 . . . . . .11-27
332-66021-0 . . . . . .26-4-5
332-70201-0 . . . . . .19-10
334-00131-0 . . . . . .7-3
334-65012-0 . . . . . .11-46
336-06973-0 . . . . . .13-78
338-02215-0 . . . . . .15-17
338-60218-2 . . . . . .13-40
338-60218-2 . . . . . .13-44
338-67147-0 . . . . . .15-3
344-67177-1 . . . . . .13-30
344-67177-1 . . . . . .15-12
345-01111-0 . . . . . .1-3
345-01111-0 . . . . . .3-40
345-01111-0 . . . . . .7-16
345-01111-0 . . . . . .10-13
345-01111-0 . . . . . .10-19
345-05122-1 . . . . . .13-60
345-05122-1 . . . . . .16-6
345-06915-0 . . . . . .13-52
345-60215-0 . . . . . .12-3
345-64081-0 . . . . . .11-35-1
345-64082-0 . . . . . .11-35-2
345-64083-0 . . . . . .11-35-3
345-64084-0 . . . . . .11-35-4
345-65015-0 . . . . . .11-47
345-65015-0 . . . . . .26-4-9
345-70114-1 . . . . . .6-8
345-70114-1 . . . . . .6-21
346-01215-0 . . . . . .10-2
346-01215-0 . . . . . .26-3-15
346-62124-1 . . . . . .13-26
346-62127-0 . . . . . .13-80
346-62127-0 . . . . . .20-52
346-66334-0 . . . . . .13-49
346-66334-0 . . . . . .20-40
346-67113-0 . . . . . .9-34
346-67113-0 . . . . . .15-40
346-67114-1 . . . . . .9-36
346-67114-1 . . . . . .15-41
346-67115-0 . . . . . .9-33
346-67115-0 . . . . . .15-8
346-67115-0 . . . . . .15-43
346-67115-0 . . . . . .16-5
346-67115-0 . . . . . .16-7
346-67115-0 . . . . . .16-16
348B64108-1 . . . . . .12-20-1
350-67105-0 . . . . . .15-4
353-06821-0 . . . . . .20-5
353-06821-0 . . . . . .22-15
353-61334-0 . . . . . .13-16
353-61334-0 . . . . . .13-68
353-62415-0 . . . . . .13-37
353-62417-0 . . . . . .13-35
353-62423-1 . . . . . .13-36
353-63207-0 . . . . . .13-32
353-64036-0 . . . . . .12-2-3
353-64037-0 . . . . . .12-2-2
353-64038-0 . . . . . .12-2-1
353-64121-0 . . . . . .12-26
353-66024-0 . . . . . .11-30
353-72546-0 . . . . . .22-5
353-72548-0 . . . . . .25A-7
353-72548-0 . . . . . .25A-13
353-84371-0 . . . . . .21-30
353-84388-0 . . . . . .21-38
353-84394-0 . . . . . .21-5
353-84916-0 . . . . . .17-7
353-84917-0 . . . . . .17-10
353-84918-0 . . . . . .17-6
369-62433-1 . . . . . .13-73
369-84398-0 . . . . . .10-9
394-70260-0 . . . . . .15-13
398-06830-0 . . . . . .20-4
398-76083-0 . . . . . .15-22
3A0-76079-0 . . . . . .7-12
3A3-06830-0 . . . . . .22-14
3A3-76145-0 . . . . . .9-30
3A3-81301-0 . . . . . .23-11
3A3-83314-2 . . . . . .21-8
3A3-84307-0 . . . . . .21-42
3A3-84364-2 . . . . . .21-9
3A3-84365-1 . . . . . .21-2
3A3-84368-0 . . . . . .21-19
3A3-84374-0 . . . . . .21-29
3A3-84376-0 . . . . . .21-12
3A3-84381-0 . . . . . .21-7
3A3-84383-0 . . . . . .21-33
3A3-84391-0 . . . . . .21-20
3A3-84398-0 . . . . . .22-8
3A3-84403-0 . . . . . .21-16
3A3-84421-0 . . . . . .21-34
3A3-84422-0 . . . . . .21-22
3A3-84423-0 . . . . . .21-41
3A3-84424-0 . . . . . .21-43
3A3-84425-0 . . . . . .21-45
3A3-84426-0 . . . . . .21-44
3A3-84428-0 . . . . . .21-3
3A3-84432-0 . . . . . .21-25
3A3-84435-0 . . . . . .21-21
3AA-66223-0 . . . . . .26-5-10
3AA-83719-0 . . . . . .16-21
3AA-83719-0 . . . . . .16-38
3AB-01111-0 . . . . . .10-31
3AB-01111-0 . . . . . .11-53
3AB-01111-0 . . . . . .26-8-4
3AC-06999-0 . . . . . .7-21
3AC-10087-0 . . . . . .6-5
3AC-62466-1 . . . . . .13-71-2
3AC-63012-0 . . . . . .20-39
3AC-66011-1 . . . . . .11-24
3AC-70140-0 . . . . . .19-17
3AC-70145-0 . . . . . .19-18
3AC-70150-0 . . . . . .19-19
3AC-70157-0 . . . . . .19-15
3AC-72185-0 . . . . . .18-2
3AC-72615-0 . . . . . .15-32
3AD-62191-0 . . . . . .13-24
3AD-70200-2 . . . . . .19-1-1
3AD-72120-0 . . . . . .13-66
3AH-72615-0 . . . . . .20-6
3AHQ62000-0 . . . . . .20-20
3AL-66333-0 . . . . . .13-46
3B2-01111-0 . . . . . .6-13
3B7-01116-0 . . . . . .4-6
3B7-02234-0 . . . . . .6-26
3B7-02235-0 . . . . . .6-25
3B7-02236-0 . . . . . .6-28
3B7-02237-0 . . . . . .6-24
3B7-06920-0 . . . . . .9-35
3B7-60218-1 . . . . . .1-9
3B7-60218-1 . . . . . .26-9-4
3B7-61018-2 . . . . . .10-20
3B7-61114-0 . . . . . .11-51
3B7-61114-0 . . . . . .13-3
3B7-61114-0 . . . . . .26-8-9
3B7-63730-0 . . . . . .20-36
3B7-72201-0 . . . . . .23-1
3B7-77167-0 . . . . . .14-20
3B7-77430-0 . . . . . .14-25
3B7-77431-1 . . . . . .14-9
3B7-77432-1 . . . . . .14-26
3B7-77433-0 . . . . . .14-10
3B7-77434-1 . . . . . .14-11
3B7-83715-2 . . . . . .16-37
3B7-84914-0 . . . . . .17-9
3BJ-07615-0 . . . . . .1-14
3BJ-07615-0 . . . . . .26-9-7
3BJ-61017-1 . . . . . .3-39
3BJ-72100-0 . . . . . .23-3
3BJ-84398-0 . . . . . .8-17
3C7-00132-0 . . . . . .7-4
3C7-00133-0 . . . . . .7-5
3C7-61338-0 . . . . . .13-14
3C7-62133-2 . . . . . .13-67
3C7-62139-1 . . . . . .13-69
3C7-70211-1 . . . . . .19-4-2
3C7-70217-0 . . . . . .19-5
3C7-70220-1 . . . . . .19-2
3C7-70224-1 . . . . . .19-3
3C7-72030-0 . . . . . .7-27
3C8-60223-0 . . . . . .11-42
3C8-62396-1 . . . . . .13-31
3C8-64027-0 . . . . . .11-21
3C8-64084-0 . . . . . .11-43
3C8-64217-0 . . . . . .12-8
3C8-64219-1 . . . . . .12-9
3C8-64221-0 . . . . . .12-10
3C8-64222-0 . . . . . .12-11
3C8-65014-0 . . . . . .11-40
3C8-65021-2 . . . . . .11-36
3C8-65021-2 . . . . . .26-6-2
3C8-65021-2 . . . . . .26-7-2
3C8-65021-2 . . . . . .26-9-8
3C8-65025-0 . . . . . .11-48
3C8-65025-0 . . . . . .26-6-3
3C8-65025-0 . . . . . .26-9-9
3C8-65029-2 . . . . . .11-44
3C8-65029-2 . . . . . .26-4-7
3C8-65029-2 . . . . . .26-6-4
3C8-65029-2 . . . . . .26-7-3
3C8-65029-2 . . . . . .26-9-10
3C8-65239-1 . . . . . .26-7-6
3C8-66032-0 . . . . . .11-28
3C8-66032-0 . . . . . .26-4-6
3C8-66308-0 . . . . . .13-77
3C8-66308-0 . . . . . .18-9
3C8-72580-0 . . . . . .9-10
3C8-72581-0 . . . . . .9-14
3C8-76171-0 . . . . . .22-13
3E0-70270-0 . . . . . .19-13
3E0-77183-0 . . . . . .14-6
3E0-77184-0 . . . . . .14-7
3EF-66113-0 . . . . . .16-24
3F3-02423-0 . . . . . .10-34-1
3F3-02423-0 . . . . . .10-34-2
3F3-60223-0 . . . . . .12-18
3F3-60223-0 . . . . . .26-4-4
3F3-72616-1 . . . . . .15-36
3F3-84908-0 . . . . . .17-8
3FW-76007-0. . . . . .8-11
3FW-76014-0. . . . . .8-2
3FW-76015-0. . . . . .8-4
3FW-76120-0. . . . . .8-13
3FW-76145-0. . . . . .8-14
3FW-76314-0. . . . . .8-3
3FW-76317-0. . . . . .8-5
3FW-76318-0. . . . . .8-6
3FW-76320-0. . . . . .8-7
3FW-76321-0. . . . . .8-8
3FW-76322-0. . . . . .8-9
3GF-62004-0 . . . . . .20-31
3GF-62445-0 . . . . . .20-42
3GF-62449-0 . . . . . .20-37
3GF-62466-1 . . . . . .13-71-1
3GF-63025-0 . . . . . .20-27
3GF-63032-0 . . . . . .20-47
3GF-63062-0 . . . . . .20-45
3GF-63067-0 . . . . . .20-46
3GF-63102-0 . . . . . .20-28
3GF-63193-0 . . . . . .20-44
3GF-63201-0 . . . . . .20-25
3GF-63205-0 . . . . . .20-43
3GF-63305-0 . . . . . .20-26
3GF-63310-0 . . . . . .20-30
3GF-63320-0 . . . . . .20-17
3GF-63624-0 . . . . . .20-18
3GF-65012-0 . . . . . .20-21
3GF-66158-0 . . . . . .20-49
3GF-66160-0 . . . . . .20-48
3GF-66198-0 . . . . . .20-50
3GF-67578-1 . . . . . .20-13
3GF-70211-1 . . . . . .19-4-1
3GF-70240-1 . . . . . .19-7-1
3GF-70241-1 . . . . . .19-6-1
3GF-70281-0 . . . . . .19-8
3GF-71040-0 . . . . . .20-11
3GF-72019-0 . . . . . .20-12
3GF-72198-0 . . . . . .20-14
3GF-72200-0 . . . . . .20-15
3GF-72524-0 . . . . . .23-6-2
3GF-72529-0 . . . . . .23-7-2
3GF-72571-0 . . . . . .23-4-2
3GF-72571-0 . . . . . .25B-3
3GF-72571-0 . . . . . .25B-9
3GF-72596-0 . . . . . .23-10-2
3GF-72598-0 . . . . . .23-8-2
3GF-72647-1 . . . . . .23-5-2
3GF-72647-1 . . . . . .25B-2
3GF-72647-1 . . . . . .25B-8
3GF-72672-0 . . . . . .23-9-2
3GF-76020-0 . . . . . .20-7
3GF-76020-0 . . . . . .22-1
3GF-76175-0 . . . . . .20-51
3GF-76205-0 . . . . . .20-9
3GF-76205-0 . . . . . .22-3
3GF-76217-0 . . . . . .20-8-1
3GF-76217-0 . . . . . .22-2-1
3GF-76218-0 . . . . . .20-8-2
3GF-76218-0 . . . . . .22-2-2
3GF-76219-0 . . . . . .20-8-3
3GF-76219-0 . . . . . .22-2-3
3GF-84339-0 . . . . . .20-16
3GF-84560-1 . . . . . .25A-9
3GL-72524-0 . . . . . .23-6-1
3GL-72529-0 . . . . . .23-7-1
3GL-72571-0 . . . . . .23-4-1
3GL-72596-0 . . . . . .23-10-1
3GL-72598-0 . . . . . .23-8-1
3GL-72647-1 . . . . . .23-5-1
3GL-72672-0 . . . . . .23-9-1
3GLQ84550-3. . . . . .25A-3
3GLQ84550-3. . . . . .25B-6
3GM-84550-2. . . . . .25A-8
3GM-84550-2. . . . . .25B-12
3GR-70250-0 . . . . . .19-9
3GR-70280-0 . . . . . .19-11
3GT-35143-0 . . . . . .6-22
3GT-35143-0 . . . . . .15-18
3H6-07611-0 . . . . . .9-1
3H6-60218-0 . . . . . .13-22
3H6-70200-2 . . . . . .19-1-2
3H6-70262-0 . . . . . .15-14
3H8-07237-0 . . . . . .3-10
3H8-07636-0 . . . . . .1-2
3H8-76040-0 . . . . . .9-8
3HK-76109-0 . . . . . .25A-10
3KM-01142-0 . . . . . .3-32
3KY-00001-0 . . . . . .2-9-1
3KY-00004-0 . . . . . .2-9-2
3KY-00011-0 . . . . . .2-13-1
3KY-00012-0 . . . . . .2-14-1
3KY-00013-0 . . . . . .2-15-1
3KY-00014-0 . . . . . .2-13-2
3KY-00015-0 . . . . . .2-14-2
3KY-00016-0 . . . . . .2-15-2
3KY-00021-0 . . . . . .2-10
3KY-00030-1 . . . . . .2-1
3KY-00040-0 . . . . . .2-5
3KY-00059-0 . . . . . .2-6
3KY-00080-0 . . . . . .2-7-1
3KY-00081-0 . . . . . .2-7-2
3KY-00082-0 . . . . . .2-7-3
3KY-00121-0 . . . . . .2-4
3KY-00121-0 . . . . . .26-3-5
3KY-00122-0 . . . . . .2-3
3KY-00122-0 . . . . . .26-3-4

3KY-01005-0 . . . . . 3-36
3KY-01005-0 . . . . . 26-3-11
3KY-01013-0 . . . . . 3-37
3KY-01024-0 . . . . . 3-42
3KY-01024-0 . . . . . 26-3-12
3KY-01030-0 . . . . . 1-15
3KY-01032-0 . . . . . 1-17
3KY-01032-0 . . . . . 26-3-3
3KY-01032-0 . . . . . 26-9-11
3KY-01080-0 . . . . . 6-3
3KY-01114-0 . . . . . 1-6
3KY-01195-0 . . . . . 1-7
3KY-01196-0 . . . . . 1-8
3KY-01303-0 . . . . . 1-19
3KY-01303-0 . . . . . 26-3-14
3KY-01513-0 . . . . . 1-20
3KY-02012-0 . . . . . 6-10
3KY-02091-1 . . . . . 5-1
3KY-02165-0 . . . . . 6-4
3KY-02203-0 . . . . . 6-6
3KY-02211-0 . . . . . 6-20-2
3KY-02239-0 . . . . . 6-31
3KY-02305-0 . . . . . 1-12
3KY-02305-0 . . . . . 26-3-2
3KY-02409-0 . . . . . 5-12
3KY-02418-0 . . . . . 5-13
3KY-02605-0 . . . . . 6-19
3KY-03171-0 . . . . . 16-9
3KY-03230-0 . . . . . 5-17
3KY-03232-0 . . . . . 5-18
3KY-03235-0 . . . . . 5-30
3KY-03239-0 . . . . . 5-19
3KY-03292-0 . . . . . 5-31
3KY-03536-0 . . . . . 5-14
3KY-03952-0 . . . . . 6-9
3KY-04000-0 . . . . . 6-15
3KY-04055-0 . . . . . 15-16-2
3KY-04060-0 . . . . . 6-20-1
3KY-04077-0 . . . . . 6-7-1
3KY-04085-0 . . . . . 6-7-2
3KY-04302-0 . . . . . 5-20
3KY-04313-0 . . . . . 5-23
3KY-04314-0 . . . . . 5-25
3KY-04319-1 . . . . . 5-21
3KY-04321-0 . . . . . 5-24
3KY-04322-0 . . . . . 5-26
3KY-04325-0 . . . . . 5-22
3KY-06008-0 . . . . . 7-14
3KY-06070-0 . . . . . 7-18
3KY-06071-0 . . . . . 7-17
3KY-06123-0 . . . . . 7-2
3KY-06191-0 . . . . . 7-1
3KY-06281-0 . . . . . 15-23
3KY-06301-0 . . . . . 7-7
3KY-06401-1 . . . . . 9-15-3
3KY-06469-0 . . . . . 7-20
3KY-06901-0 . . . . . 9-3
3KY-06902-0 . . . . . 9-37
3KY-06920-0 . . . . . 6-1
3KY-07600-0 . . . . . 3-21
3KY-07612-0 . . . . . 9-22
3KY-07653-0 . . . . . 3-23
3KY-07653-0 . . . . . 26-3-9
3KY-07707-0 . . . . . 2-2-1
3KY-07708-0 . . . . . 2-2-2
3KY-07710-0 . . . . . 10-7
3KY-07715-0 . . . . . 10-8
3KY-07721-0 . . . . . 10-10
3KY-07731-0 . . . . . 3-45
3KY-07735-0 . . . . . 3-50
3KY-07740-0 . . . . . 10-17
3KY-07750-0 . . . . . 2-2-3
3KY-07810-0 . . . . . 3-3
3KY-07895-1 . . . . . 3-24
3KY-07896-1 . . . . . 3-28
3KY-07901-0 . . . . . 3-25
3KY-07902-0 . . . . . 3-29
3KY-07903-0 . . . . . 3-17
3KY-07905-0 . . . . . 3-18
3KY-07920-0 . . . . . 3-11
3KY-07921-0 . . . . . 3-26
3KY-07921-0 . . . . . 3-30
3KY-07922-0 . . . . . 3-12
3KY-07923-0 . . . . . 3-27
3KY-07923-0 . . . . . 3-31
3KY-07925-0 . . . . . 3-13
3KY-07927-0 . . . . . 3-14
3KY-07935-0 . . . . . 3-8
3KY-07939-0 . . . . . 3-15
3KY-07950-0 . . . . . 3-6
3KY-07960-0 . . . . . 3-4
3KY-07962-0 . . . . . 3-5
3KY-10045-0 . . . . . 4-8
3KY-10060-0 . . . . . 4-1
3KY-10062-0 . . . . . 4-5
3KY-10063-0 . . . . . 4-3
3KY-10068-0 . . . . . 4-4
3KY-10095-0 . . . . . 5-29
3KY-10100-0 . . . . . 5-9
3KY-10104-0 . . . . . 5-10
3KY-10150-1 . . . . . 5-16
3KY-10154-0 . . . . . 5-27
3KY-10155-0 . . . . . 6-14
3KY-10157-0 . . . . . 5-28
3KY-10179-0 . . . . . 5-32
3KY-10180-0 . . . . . 5-33
3KY-10200-0 . . . . . 5-6
3KY-10211-0 . . . . . 5-2
3KY-10214-0 . . . . . 5-4
3KY-10300-0 . . . . . 5-7
3KY-60001-0 . . . . . 11-50
3KY-60041-0 . . . . . 11-15
3KY-60042-0 . . . . . 11-16
3KY-60102-0 . . . . . 12-15
3KY-60103-0 . . . . . 12-17
3KY-60103-0 . . . . . 26-4-3
3KY-60205-0 . . . . . 11-12
3KY-60211-0 . . . . . 11-7
3KY-60215-0 . . . . . 11-32
3KY-60218-0 . . . . . 11-17
3KY-60218-0 . . . . . 26-9-5
3KY-61012-0 . . . . . 10-11
3KY-61012-0 . . . . . 26-3-16
3KY-61029-0 . . . . . 10-23
3KY-61111-0 . . . . . 10-32
3KY-61111-0 . . . . . 26-8-8
3KY-61220-0 . . . . . 10-28
3KY-61301-0 . . . . . 13-1
3KY-61302-0 . . . . . 13-11
3KY-61321-0 . . . . . 13-12
3KY-61326-0 . . . . . 13-5
3KY-61333-0 . . . . . 13-6
3KY-61336-0 . . . . . 13-17
3KY-61339-0 . . . . . 13-7
3KY-61343-0 . . . . . 13-9
3KY-62114-0 . . . . . 10-26
3KY-62415-0 . . . . . 6-16
3KY-62441-0 . . . . . 20-38
3KY-62447-0 . . . . . 20-33
3KY-63600-0 . . . . . 20-2
3KY-63709-0 . . . . . 16-12
3KY-63718-0 . . . . . 16-1
3KY-63727-0 . . . . . 16-2
3KY-63751-0 . . . . . 16-8
3KY-64010-0 . . . . . 12-1
3KY-64020-0 . . . . . 11-20
3KY-64030-0 . . . . . 12-4
3KY-64032-0 . . . . . 12-5
3KY-64211-0 . . . . . 12-6
3KY-64215-0 . . . . . 12-7
3KY-64223-0 . . . . . 12-12
3KY-64231-0 . . . . . 12-22
3KY-64301-0 . . . . . 11-31-1
3KY-64302-0 . . . . . 11-31-3
3KY-64303-0 . . . . . 11-31-2
3KY-64303-0 . . . . . 26-8-7
3KY-64327-0 . . . . . 11-33
3KY-64328-0 . . . . . 11-34
3KY-65002-1 . . . . . 11-41
3KY-65100-0 . . . . . 11-1-2
3KY-65110-0 . . . . . 11-1-1
3KY-65120-0 . . . . . 11-1-3
3KY-65120-0 . . . . . 26-8-2
3KY-65203-0 . . . . . 11-3
3KY-65204-0 . . . . . 11-4
3KY-65206-0 . . . . . 11-2
3KY-65210-0 . . . . . 10-3
3KY-65212-0 . . . . . 15-19
3KY-66013-0 . . . . . 11-22-2
3KY-66014-0 . . . . . 11-22-1
3KY-66014-0 . . . . . 26-8-5
3KY-66122-0 . . . . . 16-13
3KY-66126-0 . . . . . 16-17
3KY-66130-0 . . . . . 16-23
3KY-66134-0 . . . . . 16-20
3KY-66196-0 . . . . . 20-3
3KY-66214-0 . . . . . 16-34-1
3KY-66215-0 . . . . . 16-34-2
3KY-66241-0 . . . . . 16-36
3KY-67116-0 . . . . . 10-12
3KY-67117-0 . . . . . 15-38
3KY-67141-0 . . . . . 15-2
3KY-67142-0 . . . . . 15-6
3KY-67501-1 . . . . . 18-6
3KY-72028-0 . . . . . 9-38
3KY-72181-1 . . . . . 7-24-2
3KY-72194-0 . . . . . 7-25
3KY-72410-0 . . . . . 15-30
3KY-72413-0 . . . . . 15-34
3KY-72510-0 . . . . . 9-2
3KY-72523-0 . . . . . 23A-9-1
3KY-72531-0 . . . . . 23A-9-3
3KY-72573-0 . . . . . 23A-11
3KY-72575-0 . . . . . 13-74
3KY-72575-0 . . . . . 25B-4
3KY-72575-0 . . . . . 25B-10
3KY-72582-0 . . . . . 9-16
3KY-72583-0 . . . . . 9-19
3KY-72600-0 . . . . . 23A-9-2
3KY-72618-0 . . . . . 15-33
3KY-72620-0 . . . . . 26-5-1
3KY-72625-0 . . . . . 26-5-2
3KY-72626-0 . . . . . 26-5-6
3KY-72627-0 . . . . . 26-5-8
3KY-72628-0 . . . . . 26-5-9
3KY-72637-0 . . . . . 23A-1
3KY-72638-0 . . . . . 23A-13
3KY-72672-0 . . . . . 23A-8
3KY-76009-0 . . . . . 8-10
3KY-76010-0 . . . . . 8-1
3KY-76037-0 . . . . . 9-25
3KY-76064-0 . . . . . 9-6
3KY-76065-0 . . . . . 9-4
3KY-76079-0 . . . . . 16-10
3KY-76079-0 . . . . . 16-14
3KY-76110-2 . . . . . 9-21
3KY-76116-0 . . . . . 16-31
3KY-76119-0 . . . . . 20-19
3KY-76120-0 . . . . . 23A-3
3KY-76131-0 . . . . . 23A-2
3KY-76132-0 . . . . . 23A-12
3KY-76151-0 . . . . . 23A-7
3KY-76152-0 . . . . . 23A-6
3KY-76153-0 . . . . . 23A-5
3KY-76174-0 . . . . . 7-23
3KY-77071-0 . . . . . 13-56
3KY-77075-0 . . . . . 13-58
3KY-77076-0 . . . . . 13-62
3KY-77101-0 . . . . . 13-61
3KY-77103-0 . . . . . 13-63
3KY-77213-0 . . . . . 13-25
3KY-83734-0 . . . . . 16-32
3KY-83830-0 . . . . . 17-2
3KY-83880-0 . . . . . 17-1
3KY-83880-0 . . . . . 25B-5
3KY-83880-0 . . . . . 25B-11
3KY-84398-0 . . . . . 3-52
3KY-84556-1 . . . . . 25B-7
3KY-84905-0 . . . . . 17-5
3KY-87121-0 . . . . . 26-3-1
3KY-87123-0 . . . . . 2-12-1
3KY-87124-0 . . . . . 2-12-2
3KY-87130-0 . . . . . 2-8-1
3KY-87131-0 . . . . . 2-8-2
3KY-87321-0 . . . . . 26-4-1
3KY-87326-0 . . . . . 12-21
3KY-87500-0 . . . . . 26-9-1
3KY-87801-2 . . . . . 18-10-2
3KYB01000-1 . . . . . 3-1
3KYB01001-1 . . . . . 3-2
3KYB01020-0 . . . . . 3-41
3KYB01031-0 . . . . . 1-16
3KYB01100-0 . . . . . 1-1
3KYB02300-0 . . . . . 1-11
3KYB64534-1 . . . . . 12-20-8
3KYB64536-1 . . . . . 12-20-9
3KYB87090-4 . . . . . 26-2
3KYH67521-0. . . . . 18-7
3KYQ01300-0. . . . . 10-1
3KYQ60000-1. . . . . 11-6
3KYQ61020-0. . . . . 10-14-1
3KYQ61028-0. . . . . 10-22
3KYQ61030-1. . . . . 10-14-2
3KYQ61110-0. . . . . 10-30
3KYQ61110-0. . . . . 26-8-3
3KYQ61208-0. . . . . 10-25
3KYQ61225-0. . . . . 10-33-1
3KYQ61342-0. . . . . 13-18
3KYQ61411-0. . . . . 13-39
3KYQ62010-0. . . . . 13-34-2
3KYQ63000-1. . . . . 20-1
3KYQ67100-0. . . . . 15-1
3KYQ67483-0. . . . . 16-29
3KYQ67640-1. . . . . 18-5
3KYQ67645-2. . . . . 18-4
3KYQ77208-0. . . . . 13-29-2
3KYQ77211-0. . . . . 13-20
3KYQ77212-0. . . . . 13-21
3KYQ84555-2. . . . . 25B-1
3KYQ87304-3. . . . . 26-1-2
3KYQ87314-0. . . . . 26-8-1
3KYQ87323-1. . . . . 12-14
3KZ-06401-1 . . . . . 9-15-4
3KZ-06902-0 . . . . . 15-25
3KZ-07939-0 . . . . . 3-16
3KZ-60217-0 . . . . . 11-10
3KZ-67531-0 . . . . . 18-11
3KZ-70177-0 . . . . . 19-12
3KZ-72181-1 . . . . . 7-24-1
3KZ-87801-2 . . . . . 18-10-1
3KZQ61225-0. . . . . 10-33-2
3KZQ62010-0. . . . . 13-34-1
3KZQ77208-0. . . . . 13-29-1
3LC-00024-0 . . . . . 2-11
3LD-01012-0 . . . . . 10-5
3M2-66226-0 . . . . . 16-33
3NRQ87301-3 . . . . . 26-1-3
3NRQ87302-3 . . . . . 26-1-1
3NV-76080-0 . . . . . 15-21
3P0-01143-0 . . . . . 3-32a
3P0-60218-0 . . . . . 3-34
3P0-60218-0 . . . . . 26-9-6
3R0-01113-1 . . . . . 1-4
3R0-07238-0 . . . . . 3-9
3R0-07422-0 . . . . . 3-48
3R0-07422-0 . . . . . 15-28
3R0-07422-0 . . . . . 26-3-13
3R0-61324-0 . . . . . 13-15
3R0-62473-0 . . . . . 13-33
3R0-66031-0 . . . . . 11-26
3R0-66308-0 . . . . . 7-11
3R0-66308-0 . . . . . 9-18
3R0-66308-0 . . . . . 15-10
3R0-66311-0 . . . . . 13-45
3R0-67517-0 . . . . . 15-7
3R0-71015-1 . . . . . 3-47
3R0-72180-0 . . . . . 18-1
3R0-77075-0 . . . . . 13-57
3R0-77112-0 . . . . . 13-64
3R0-77118-0 . . . . . 13-27
3R0-77173-0 . . . . . 14-16
3R0-77451-0 . . . . . 14-24
3R3-07204-0 . . . . . 3-19
3R3-07204-0 . . . . . 26-3-7
3R3-07206-0 . . . . . 3-20
3R3-07206-0 . . . . . 26-3-8
3R3-07406-0 . . . . . 10-16
3R3-07406-0 . . . . . 26-9-12
3R3-07705-1 . . . . . 10-15
3R3-62443-0 . . . . . 20-41
3R3-66124-0 . . . . . 16-3
3R3-66226-0 . . . . . 15-37

3RS-70020-0 . . . . . .19-16
3RS-70021-0 . . . . . .19-14
3T1-01138-0 . . . . . .15-20
3T1-06330-0 . . . . . .9-23
3T1-07737-1 . . . . . .15-31
3T1-67005-0 . . . . . .7-8
3T1-67161-0 . . . . . .15-39
3T1-72043-0 . . . . . .18-3
3T1-72403-0 . . . . . .15-26
3T1-72404-0 . . . . . .15-29
3T1-72405-0 . . . . . .23-2
3T1-72573-0 . . . . . .25A-6
3T1-72573-0 . . . . . .25A-12
3T5-02229-0 . . . . . .6-27
3T5-02230-0 . . . . . .6-23
3T5-06437-0 . . . . . .20-32
3T5-10046-0 . . . . . .3-33
3T5-10046-0 . . . . . .26-3-10
3T5-10046-0 . . . . . .26-9-13
3T5-10131-0 . . . . . .4-2
3T5-65011-0 . . . . . .11-39
3T5-65011-0 . . . . . .26-6-5
3T5-65011-0 . . . . . .26-9-14
3T5-65016-0 . . . . . .11-38
3T5-65018-2 . . . . . .11-45
3T5-65018-2 . . . . . .26-4-8
3T5-65018-2 . . . . . .26-6-6
3T5-65018-2 . . . . . .26-7-5
3T5-65018-2 . . . . . .26-9-15
3T5-72537-1 . . . . . .25A-5
3T5-72537-1 . . . . . .25A-11
3T5-76022-0 . . . . . .20-10
3T5-76086-0 . . . . . .22-10
3T5-76112-0 . . . . . .23-13
3T5-76114-0 . . . . . .23-14
3T5-76115-1 . . . . . .22-4
3T5-76247-0 . . . . . .9-24-2
3T5-76249-0 . . . . . .9-24-1
3T5-84398-0 . . . . . .3-51
3T5-84398-0 . . . . . .9-28
3T5-87322-3 . . . . . .26-6-1
3T5B64518-1 . . . . . .12-20-2
3T5B64523-1 . . . . . .12-20-3
3T5B64525-1 . . . . . .12-20-4
3T5B64527-1 . . . . . .12-20-5
3T5B64529-1 . . . . . .12-20-6
3T5B64532-1 . . . . . .12-20-7
3TW-64124-0 . . . . . .12-25
3TW-64232-0 . . . . . .12-24
3U2-06973-0 . . . . . .21-50
3U2-63107-0 . . . . . .21-46
3U2-63506-0 . . . . . .21-47
3U2-72187-0 . . . . . .21-51
3U2-72200-0 . . . . . .22-16
3U2-72615-0 . . . . . .22-12
3U2-77367-0 . . . . . .21-49
3U2-84331-0 . . . . . .22-6
3U2-84334-0 . . . . . .22-17
3U2-84336-0 . . . . . .22-7
3U2-84343-0 . . . . . .21-18
3U2-84371-0 . . . . . .21-31
3U2-84375-0 . . . . . .21-26
3U2-84398-0 . . . . . .22-9
3U2-84401-0 . . . . . .21-15
3U2-84404-0 . . . . . .21-17
3U2-84427-0 . . . . . .21-6
3U2-84431-0 . . . . . .21-35
3U2-84442-0 . . . . . .21-37
3U2-84917-0 . . . . . .21-48
3U2B84312-0 . . . . . .21-39
3U2B84366-0 . . . . . .21-14
3U2B84440-0 . . . . . .21-52
3U2B84441-0 . . . . . .21-13
3U2B84500-0 . . . . . .21-1
3U2B84500-0 . . . . . .25A-4
3U3-72560-0 . . . . . .24-13
3U3-76086-0 . . . . . .24-14
3U3-83710-0 . . . . . .24-12
3U3-84313-0 . . . . . .24-9
3U3-84373-0 . . . . . .24-7
3U3-84490-0 . . . . . .24-1
3U3-84540-0 . . . . . .24-2
3U3-84541-0 . . . . . .24-5
3U3-84600-0 . . . . . .24-3
3U3-84620-0 . . . . . .24-4
3U6-84373-0 . . . . . .24-8
3U6-84541-0 . . . . . .24-6
3U8-84313-0 . . . . . .24-11
3U8-84541-0 . . . . . .24-10
3V1-00121-0 . . . . . .3-7
3V1-00121-0 . . . . . .26-3-6
3V1-60108-0 . . . . . .20-34
3V1-66145-0 . . . . . .16-27
3V2-60001-0 . . . . . .13-50
3V5-62442-0 . . . . . .20-35
3VK-84339-0 . . . . . .21-24
3VK-84375-0 . . . . . .21-27
3VL-84375-0 . . . . . .21-28
3Y1-66117-0 . . . . . .16-25
3Y1-76145-0 . . . . . .9-13
3Y1-76145-0 . . . . . .9-20
3Y1-76145-0 . . . . . .13-55
3Y9-76049-0 . . . . . .25A-1
3Y9-76251-0 . . . . . .25A-2
3Z0-84398-0 . . . . . .9-29
3Z0-84398-0 . . . . . .13-51
3Z4-72573-0 . . . . . .23-12
3Z4-72574-0 . . . . . .13-75
3Z5-65231-1 . . . . . .26-7-1
3Z5-65238-1 . . . . . .26-7-4
3Z5-77150-2 . . . . . .13-42
3Z5-77159-0 . . . . . .14-13
3Z5-77165-1 . . . . . .14-12
3Z5-77166-0 . . . . . .14-19
3Z5-77171-0 . . . . . .14-17
3Z5-77175-0 . . . . . .14-15
3Z5-77180-0 . . . . . .14-1
3Z5-77182-0 . . . . . .14-4
3Z5-77190-0 . . . . . .14-2
3Z5-77191-0 . . . . . .14-5
3Z5-77192-0 . . . . . .14-3
3Z5-77194-0 . . . . . .14-21
3Z5-77221-0 . . . . . .14-14
3Z5-77225-0 . . . . . .14-27
3Z5-77367-0 . . . . . .14-18
3Z5-77450-0 . . . . . .14-23
3Z5-77460-0 . . . . . .14-22
3Z5-77601-0 . . . . . .13-43
910103-0525 . . . . . .21-11
910103-0612 . . . . . .13-59
910103-0616 . . . . . .15-11
910103-0620 . . . . . .7-10
910103-0620 . . . . . .9-17
910103-0620 . . . . . .13-76
910103-0620 . . . . . .16-11
910103-0625 . . . . . .16-15
910103-0630 . . . . . .9-31
910103-0630 . . . . . .15-42
910103-0635 . . . . . .16-4
910103-1030 . . . . . .17-3
910103-5608 . . . . . .9-9
910103-5612 . . . . . .6-32
910103-5612 . . . . . .8-15
910103-5612 . . . . . .9-26
910103-5612 . . . . . .16-26
910103-5612 . . . . . .16-28
910103-5616 . . . . . .8-12
910103-5616 . . . . . .13-41
910103-5616 . . . . . .13-47
910103-5616 . . . . . .15-35
910103-5616 . . . . . .16-18
910103-5616 . . . . . .16-19
910103-5620 . . . . . .5-3
910103-5620 . . . . . .5-5
910103-5620 . . . . . .5-8
910103-5620 . . . . . .5-11
910103-5620 . . . . . .7-22
910103-5620 . . . . . .13-23
910103-5620 . . . . . .15-24
910103-5625 . . . . . .3-43
910103-5625 . . . . . .5-15
910103-5625 . . . . . .6-12
910103-5625 . . . . . .6-17
910103-5625 . . . . . .7-6
910103-5625 . . . . . .7-15
910103-5625 . . . . . .9-5
910103-5625 . . . . . .11-18
910103-5625 . . . . . .16-30
910103-5635 . . . . . .1-10
910103-5635 . . . . . .6-11
910103-5645 . . . . . .3-44
910103-5645 . . . . . .6-18
910103-5820 . . . . . .11-11
910114-0835 . . . . . .1-21
9101E3-5612 . . . . . .11-5
9101E3-5612 . . . . . .11-29
9101E3-5612 . . . . . .26-5-7
9101E3-5616 . . . . . .10-35
9101E3-5620 . . . . . .10-24
9101E3-5620 . . . . . .10-29
9101E3-5625 . . . . . .1-13
9101E3-5630 . . . . . .15-15
9101E3-5635 . . . . . .1-18
9101E3-5650 . . . . . .3-22
9101E3-5820 . . . . . .13-19
9101E3-5830 . . . . . .12-19
9101E3-5830 . . . . . .13-8
9101E3-5855 . . . . . .11-49
9101E3-5855 . . . . . .26-6-7
911103-1030 . . . . . .4-7
9153E3-1040 . . . . . .20-22
921503-0315 . . . . . .26-5-3
921503-0406 . . . . . .21-40
921503-0430 . . . . . .11-14
921503-0512 . . . . . .9-7
921503-0512 . . . . . .9-27
921503-0520 . . . . . .14-8
921503-0520 . . . . . .26-5-11
921503-0530 . . . . . .3-35
921503-5316 . . . . . .22-11
921503-5512 . . . . . .7-19
921503-5512 . . . . . .10-18
921503-5612 . . . . . .13-48
921503-5612 . . . . . .13-79
921521-0408 . . . . . .3-46
921603-0512 . . . . . .21-23
930103-0300 . . . . . .26-5-4
930103-0500 . . . . . .21-10
930103-0600 . . . . . .9-11
930103-0600 . . . . . .11-23
930103-0600 . . . . . .21-32
930103-0800 . . . . . .6-29
930103-0800 . . . . . .8-16
9301E3-0600 . . . . . .13-54
930403-0400 . . . . . .11-13
930403-0600 . . . . . .11-19
930403-0600 . . . . . .18-8
930403-1000 . . . . . .20-23
940103-0300 . . . . . .26-5-5
940103-0800 . . . . . .1-5
940103-0800 . . . . . .1-22
940103-0800 . . . . . .6-2
940103-0800 . . . . . .6-30
940103-0800 . . . . . .10-6
940103-0800 . . . . . .21-36
940103-1000 . . . . . .17-4
9401E3-0600 . . . . . .13-53
9401E3-0800 . . . . . .10-21
9401E3-1000 . . . . . .20-24
9401E3-1000 . . . . . .20-29
9401E3-1200 . . . . . .13-70
940203-1000 . . . . . .13-4
940221-1000 . . . . . .3-38
9402E3-0800 . . . . . .13-10
9402E3-1000 . . . . . .11-52
9402E3-1000 . . . . . .26-8-10
9402E3-1200 . . . . . .13-13
941303-0600 . . . . . .9-12
941403-1400 . . . . . .15-5
945103-1800 . . . . . .13-65
945103-2800 . . . . . .13-38
945303-0500 . . . . . .15-9
945303-0600 . . . . . .21-4
951403-3516 . . . . . .13-72
951407-0312 . . . . . .11-25
951407-0312 . . . . . .26-8-6
951503-0325 . . . . . .12-23
951503-0325 . . . . . .26-9-16
951603-0500 . . . . . .16-35
951603-0800 . . . . . .16-22
951603-0800 . . . . . .16-39
951603-1000 . . . . . .13-28
9601-0-6007 . . . . . .12-16
965002-0803 . . . . . .12-13
9701-1-1121 . . . . . .3-49
9701-1-1121 . . . . . .26-9-17
98AB-50-450 . . . . . .15-16-1
98AB-701600 . . . . . .19-7-2
98AB-70-700 . . . . . .19-6-2

## Note

## Note

Copyright © 2018 Tohatsu Corporation. All rights reserved. No part of this manual may be reproduced or transmitted in any form or by any means without the express written permission of Tohatsu Corporation.

# 2018 PARTS CATALOG

## MFS 40A
## MFS 50A
## Models

Serial Number 000001 AH～
OB No.002-21056-0AH 3KY 1801

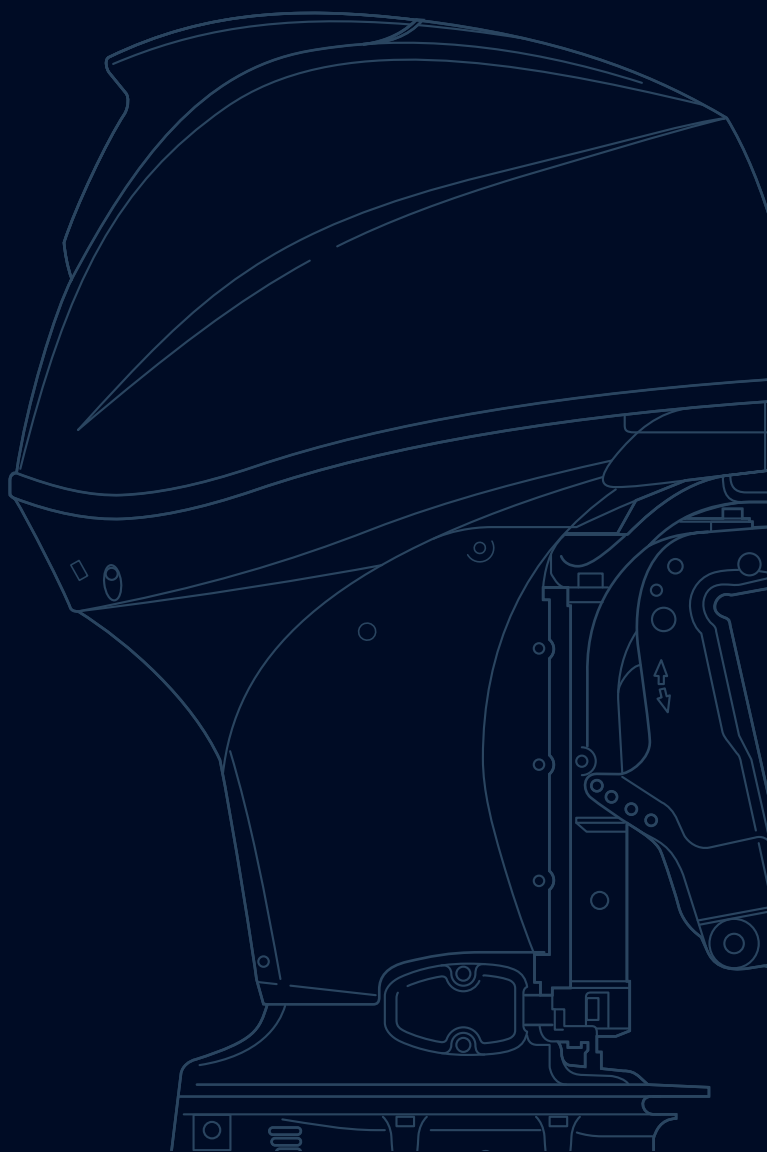


**トーハツ株式会社**

〒174-0051
東京都板橋区小豆沢 3-5-4
Tel: 03 (3966) 3116

**TOHATSU CORPORATION**

5-4, Azusawa 3-Chome, Itabashi-Ku
Tokyo 174-0051, Japan
Tel: +81-3-3966-3117 Fax: +81-3-3966-2951
**www.tohatsu.com**